# Accès et travail en hauteur

CATALOGUE 2025

DUARIB®

NOVATEUR SUR TOUTES LES HAUTEURS

# édito

Dans ce catalogue, explorez nos gammes d'équipements d'accès et de travail en hauteur, conçues pour répondre avec précision à vos exigences professionnelles. Cette année, nous avons repensé en profondeur notre identité de marque et le design de nos produits pour anticiper vos attentes, tout en préservant l'essence qui fait la force de Duarib.

## Nos valeurs, votre garantie de performance

Ce qui nous distingue sur le marché de l'accès et du travail en hauteur, ce sont les valeurs que nous mettons à votre service : l'exigence dans le respect des certifications, une innovation constante, une écoute attentive de vos besoins, une qualité irréprochable et un sens du service qui fait toute la différence.

## Fiabilité et conformité au cœur de nos engagements

Avec Duarib, vous bénéficiez d'équipements qui allient fiabilité et conformité aux normes les plus exigeantes. Notre expertise dans le travail et la transformation des métaux, ainsi que notre maîtrise rigoureuse des normes et réglementations, vous garantissent le respect des exigences les plus strictes, parfaitement adaptées aux évolutions de votre secteur.

## Une vision terrain pour mieux vous servir

Parce que chaque détail compte, nous développons des produits avant-gardistes et ingénieux qui optimisent les conditions de travail et augmentent la productivité. Les équipes Duarib, à votre écoute, conçoivent des équipements durables et réparables répondant aux réalités du terrain. Nos solutions s'intègrent parfaitement à vos pratiques quotidiennes pour que la sécurité devienne une véritable source de progrès.

Avec ce catalogue, nous vous invitons à découvrir bien plus que des équipements : une vision, un engagement et une expertise dédiés à votre réussite professionnelle. En tant que partenaire engagé pour progresser à vos côtés, Duarib incarne la confiance et la proximité, afin de vous accompagner à chaque étape de vos projets.

**www.duarib.fr**

## TRAVAIL EN HAUTEUR

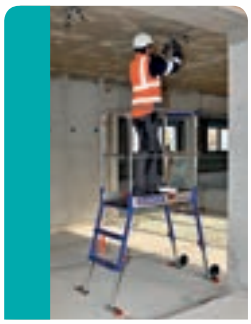

PLATES-FORMES
p.11 ▸ 34

ÉCHAFAUDAGES ROULANTS
p.35 ▸ 74

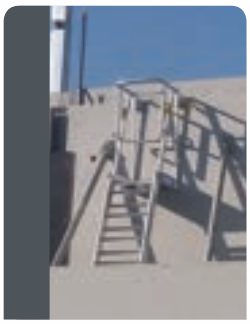

ÉQUIPEMENTS GROS ŒUVRE
p.75 ▸ 82

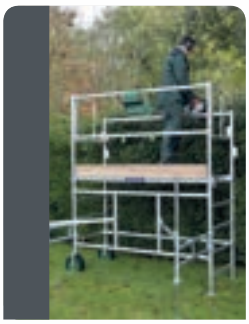

SPÉCIALISTES
p.83 ▸ 86

ÉCHAFAUDAGES DE FAÇADE ET MULTIDIRECTIONNEL
p.119 ▸ 149

ÉCHAFAUDAGE DE COUVREUR
p.150 ▸ 151

TOUR D'ACCÈS
p.152 ▸ 153

REMORQUES
p.156 ▸ 158

RAMPES
p.159 ▸ 161

## ACCÈS EN HAUTEUR

ÉCHELLES
p.87 ▸ 104

ESCABEAUX
p.105 ▸ 110

MARCHEPIEDS
p.111 ▸ 113

**Consultez nos tarifs**
Accédez à la version numérique du catalogue et ses tarifs bruts

TARIFS

# PLATES-FORMES p.11 ‣ 34

LE NIVEAU DE CONFORMITÉ **DE VOTRE ÉQUIPEMENT DE TRAVAIL EN HAUTEUR**

Conformité ★★★

**Votre matériel est conforme à la Réglementation Française** (Code du Travail).

**+**

**À une norme de conception.** Il a été conçu suivant les caractéristiques techniques des textes normatifs français et européens.

Voir p.10

**+**

**Possède le label** NF

Conformité ★★☆

**Votre matériel est conforme à la Réglementation Française** (Code du Travail).

**+**

**À une norme de conception.** Il a été conçu suivant les caractéristiques techniques des textes normatifs français et européens.

Voir p.10

Conformité ★☆☆

**Votre matériel est conforme à la Réglementation Française,** (Code du Travail) **ce qui est obligatoire.**

Les plates-formes à hauteur fixe et télescopiques identifiées du logo NF sont certifiées NF par l' AFNOR CERTIFICATION , 11 rue Francis de Pressensé, F93571 La Plaine St Denis Cédex. Le Référentiel de certification : NF Equipements de chantier (NF096) est disponible sur www.marque-nf.com. La marque NF certifie la conformité à la norme NF P 93-352 et au Référentiel NF096 (pour les PIR), à la norme NF P 93-353 et au Référentiel NF096 (pour les PIRL).
Une plate-forme individuelle roulante ou plate-forme individuelle roulante légère doit impérativement être utilisée avec tous les éléments figurant dans la nomenclature du modèle.

## HAUTEURS FIXES

| | T REX | PERFORM | ULTIM |
|---|---|---|---|
| | | | |
| | 2 À 7 MARCHES | **F2 > F7**<br>2 À 7 MARCHES | **F3 > F7**<br>3 À 7 MARCHES |
| | **GAMME ÉCO** | **POLYVALENTS** | **POLYVALENTS** |
| | Aluminium | Aluminium | Aluminium |
| H. travail maxi | de 2,50 à 3,70 m | de 2,50 à 3,70 m | de 2,70 à 3,70 m |
| Conformité | ★★☆ | ★★★ | ★★★ |
| | p.13 ‣ 14 | p.15 ‣ 16 | p.17 ‣ 18 |

## HAUTEURS RÉGLABLES

| | PERFORM | ULTIM | GAZELLE<br>GAZELLE MINI |
|---|---|---|---|
| | | | |
| | **XT5 > XT9**<br>3 OU 4 HAUTEURS | **XT5 > XT9**<br>3 OU 4 HAUTEURS | |
| | **TÉLESCOPIQUES** | **TÉLESCOPIQUES** | **POLYVALENTES** |
| | Aluminium | Aluminium | Acier/Aluminium |
| H. travail maxi | de 2,80 à 4,30 m | de 2,80 à 4,30 m | de 2,50 à 3,00 m |
| Conformité | ★★★ | ★★★ | ★★★ |
| | p.19 | p.20 | p.21 ‣ 22 |

## WHEELYS

2 À 4 MARCHES

**ULTRA MOBILES**

Aluminium

de 2,50 à 2,95 m

★★☆ (W4)
★★★ (W2/W3)

p.23 ▸ 24

## CABRI

2 À 3 MARCHES

**GROS-ŒUVRE**

Acier galvanisé

de 2,55 à 2,80 m

★★☆

p.30

## STEPPER

1 À 4 MARCHES

**RAYONNAGES**

Aluminium

de 2,25 à 2,95 m

★★☆

p.31

## ERM

5 À 14 MARCHES

**RAYONNAGES**

Aluminium

de 3,30 à 5,50 m

★☆☆

p.32

## GAZELLE RS

**ULTRA MOBILE**

Acier/Aluminium

de 2,60 à 2,80 m

★★★

p.25

## DAHU

**4/5 - 4/6**

**SPÉCIAL ESCALIERS**

Aluminium

de 2,73 à 2,85 m

★★☆

p.26

## T PLIANTS

**4/5/6/140**

**HYPER PLIABLES**

Aluminium

de 2,52 à 3,40 m

★★☆

p.27 ▸ 28

## T7 PLIANT

**HYPER PLIABLE**

Aluminium

de 3,03 à 3,72 m

★★★

p.29

# ÉCHAFAUDAGES ROULANTS p.35 ‣ 74

## ACIER

| | ALTITUDE | ROLLY/ROLLY MINI | ROLLSTAR | GALAXY 45 |
|---|---|---|---|---|
| | | | | |
| | Acier galvanisé | Acier galvanisé | Acier galvanisé | Acier galvanisé |
| H. travail maxi | 8,80 m | 3,80 m | 13,30 m | 16,40 m |
| Longueur | 1,50/2,00/2,50 m | 1,00/1,50 m | 2,05/2,54/2,95 m | 3x1,50 m |
| Largeur | 0,69 m | 0,62 m | 0,75 m | - |
| Conformité | ★★☆ | ★☆☆ | ★★★ | ★★☆ |
| | p.37 ‣ 40 | p.41 ‣ 42 | p.43 ‣ 46 | p.47 ‣ 49 |

## ALUMINIUM

| | ALTITUDE | TELETOWER | DOCKER MINI | DOCKER 85 |
|---|---|---|---|---|
| | | | | Lisses ou Garde-corps EXMDS |
| | Aluminium | Aluminium anodisé | Aluminium | Aluminium |
| H. travail maxi | 9,90 m | 4,00 m | 6,30 m | 13,90 m |
| Longueur | 1,40/1,65/2,05/2,54/2,95 m | 1,50 m | 1,44 m | 2,05/2,54/2,95 m |
| Largeur | 0,62/0,69 m | 0,80 m | 0,52 m | 0,85 m |
| Conformité | ★★☆ | ★☆☆ | ★★☆ | ★★★ |
| | p.51 ‣ 62 | p.65 | p.63 ‣ 64 | p.66 ‣ 70 |

# SPÉCIALISTES p.83 ‣ 86

| | GAZELLE TCR | ECUREUIL | NATUROLL |
|---|---|---|---|
| | | | |
| | MAINTENANCE AU-DESSUS DES BUREAUX | TRAVAIL DEPORT FENETRE | TAILLE HAIES |
| | Aluminium | Acier galvanisé | Aluminium |
| H. travail maxi | 3,49 m | de 2,90 à 3,30 m | 3,75 m |
| Conformité | ★☆☆ | ★☆☆ | ★☆☆ |
| | p.83 | p.84 | p.85 ‣ 86 |

# GROS ŒUVRE p.75 › 82

| | GALAXY 90 | A.P.I | ACCÈS DALLE | ACCÈS FOSSE |
|---|---|---|---|---|
| | | | | |
| | | TRAVAUX SUR PRÉMURS | ACCÈS SÉCURISÉ SUR DALLE | ACCÈS SÉCURISÉ POUR FOSSE D'ASCENSEUR |
| | Acier galvanisé | Aluminium | Aluminium | Aluminium |
| | 16,40 m | | | |
| | 3x3,00 m | | | |
| H. travail maxi | - | de 3,90 à 5,10 m | H. d'accès maxi 4,45 m | Prof. de fosse maxi 2,30 m |
| Conformité | ★☆☆ | ★☆☆ | ★☆☆ | ★☆☆ |
| | p.50 | p.77 | p.78 | p.79 |

| | DOCKER 150 | ACCÈS FOUILLE | AC BANCHE | ENTRE-BANCHE |
|---|---|---|---|---|
| | | | | |
| | Lisses ou Garde-corps EXMDS | ACCÈS SÉCURISÉ DANS LES FOUILLES | TRAVAIL ET CIRCULATION ENTRE LES BANCHES | TRAVAUX DE RAGRÉAGE, COFFRAGE ET FINITION |
| | Aluminium | Aluminium | Acier galvanisé | Aluminium |
| | 13,90 m | | | |
| | 2,05/2,54/2,95 m | | | |
| H. travail maxi | 1,50 m | Prof. de fouille maxi 1,80 m | 6,60 m | 3,63 m |
| Conformité | ★★★ | ★☆☆ | ★★☆ | ★☆☆ |
| | p.71 › 74 | p.80 | p.81 | p.82 |

# ÉCHELLES p.87 › 104

| | S | SE | CM2 |
|---|---|---|---|
| | | | 2 PLANS |
| | SIMPLE | SIMPLE BASE EVASÉE | COULISSANTE A MAINS |
| | Aluminium | Aluminium | Aluminium |
| H.d'accès maxi | 7,65 m | 6,55 m | 7,95 m |
| Norme | EN 131 | EN 131 | EN 131 |
| | p.89 | p.89 | p.90 |

# ÉCHELLES p.87 ‣ 104

| | C2/C3 STAB | TRS2/TRS3 | T2/T3 |
|---|---|---|---|
| | 2 OU 3 PLANS | 2 OU 3 PLANS | 2 OU 3 PLANS |
| | COULISSANTES A CORDES | TRANSFORMABLES | TRANSFORMABLES |
| | Aluminium | Aluminium | Aluminium |
| H.d'accès maxi | 17,65 m | 8,45 m | 8,75 m |
| Norme | EN 131 | EN 131 | EN 131 |
| | p.91 ‣ 92 | p.93 ‣ 94 | p.95 ‣ 96 |

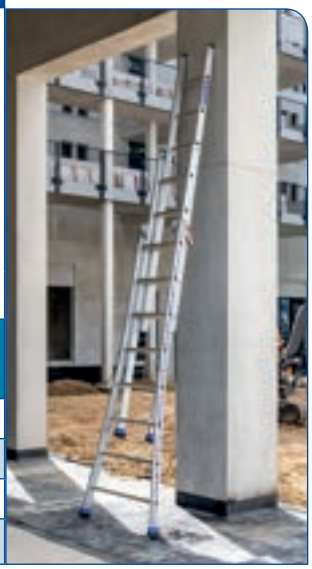

| | BAMBOO | SPACE BAMBOO | TT3/TT4 | OPTI+ PRO |
|---|---|---|---|---|
| | | | | |
| | TÉLESCOPIQUE | TÉLESCOPIQUE | MULTI-POSITIONS | MULTI-POSITIONS |
| | Aluminium anodisé | Aluminium anodisé | Aluminium anodisé | Aluminium anodisé |
| H.d'accès maxi | 4,85 m | 4,85 m | 4,89 m | 4,23 m |
| Norme | EN 131-6 | EN 131-6 | EN 131-4 | EN 131-4 |
| | p.97 | p.98 | p.99 | p.100 |

| | SCS/C2S | N | ECHELLES DE TOIT |
|---|---|---|---|
| | | | |
| | INCENDIE | NETTOYAGE VITRES | COUVERTURE |
| | Aluminium | Aluminium | Bois ou aluminium |
| Longueur maxi | 8,10 m | 4,00 m | 6,60 |
| Norme | EN 1147 | - | - |
| | p.103 | p.104 | p.101 ‣ 102 |

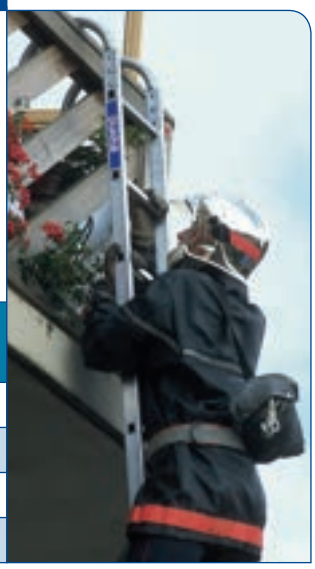

# ESCABEAUX p.105 › 110

| | PRO 54 | X-STEP | MP | MISTER T |
|---|---|---|---|---|
| | | | | |
| | Aluminium | Aluminium | Aluminium laqué | Aluminium laqué |
| H.d'accès maxi | 3,80 m | 3,75 m | 4,65 m | 3,30 m |
| Norme | EN 131 | EN 131 | EN 131 | EN 131 |
| | p.105 | p.106 | p.107 | p.108 |

| | MX5 | LYONNAIS/ DOUBLE ACCES |
|---|---|---|
| | | |
| | MULTIFONCTION | |
| | Aluminium laqué | Bois |
| H.d'accès maxi | 3,69 m | 3,35 m |
| Norme | EN131-4 | EN 131 |
| | p.109 | p.110 |


Tréteau pliable ..... p.112
Règles aluminium ..... p.116
Delta Step ..... p.115
Swing Pro ..... p.115
Chrono 3 ..... p.115
Échelles à crinolines ..... p.114
Accessoires échelles/escabeaux ..... p.116
Pièces de rechange échelles/escabeaux .. p.117
Pièces de rechange plates-formes ..... p.34
Rampes ..... p.159 › 161


# MARCHEPIEDS p.111 › 113

| | TWIN STEP | | ALPHA | MODULO STEP |
|---|---|---|---|---|
| | | | | |
| | | | DOUBLE ACCES | MODULAIRE |
| | Aluminium /acier | | Aluminium | Aluminium |
| H.d'accès maxi | 2,50 m | | 2,95 m | 2,80 m |
| Norme | - | | EN 131 | EN 14-183 |
| | p.111 | | p.112 | p.113 |

# ÉCHAFAUDAGES DE FAÇADE/ MULTIDIRECTIONNEL p.121 ▸ 149

| | F3000 | | MULTI 4X |
|---|---|---|---|
| | | | |
| | Acier galvanisé | Aluminium | Acier galvanisé |
| | Façadier | | Multidirectionnel 4 positions |
| Classe | Classe 4 - 300 daN/m² (en longueur 3 m) | | Classe 4 - 300 daN/m² (en longueur 3 m) |
| Normes | EN 12810 et EN 12811 | | EN 12810 et EN 12811 |
| Conformité | ★★★ | | ★★★ |
| | P.121 ▸ 123 | | P.124 ▸ 125 |

# TOUR D'ACCÈS p.152 ▸ 153

| | TOUR MULTI 4X |
|---|---|
| | |
| | Acier galvanisé |
| | Grutable<br>Long. 2,50/3 m<br>Larg. 1,50 m |
| Norme | NF P 93-521 |
| Conformité | ★★☆ |
| | P.152 ▸ 153 |

# ÉCHAFAUDAGE DE COUVREUR p.150 ▸ 151

| | COUVREUR |
|---|---|
| | |
| | Acier galvanisé |
| | Protection renforcée en bas de pente de toit |
| Normes | EN 12810 et EN 12811 |
| Conformité | ★★☆ |
| | P.150 ▸ 151 |

# REMORQUES PORTE-ÉCHAFAUDAGES p.156 ▸ 158

| SE.01 | DE.01 |
|---|---|
| | |
| Simple essieu<br>Conteneur amovible<br>Tractable permis B | Double essieu<br>Conteneur amovible<br>Tractable permis E |
| P.157 ▸ 158 | P.156 |

# PANORAMA DES NORMES EN VIGUEUR

## 01 TRAVAIL EN HAUTEUR

| TYPE D'ÉQUIPEMENT | NORMES APPLICABLES | DESCRIPTION | ORIGINE |
|---|---|---|---|
| ÉCHAFAUDAGES FIXES | NF EN 12810 | Publiée en septembre 2004<br>**Échafaudages de façade à composants préfabriqués**<br>Partie 1 : Spécifications de produits<br>Partie 2 : Méthodes particulières de calcul des structures | |
| ÉCHAFAUDAGES FIXES | NF EN 12811 | Publiée en août 2004<br>**Équipements temporaires de chantiers**<br>Partie 1 : Exigences de performance et étude générale<br>Partie 2 : Informations sur les matériaux | |
| ÉCHAFAUDAGES ROULANTS | NF EN 1004-1 | Publiée en novembre 2020<br>**Échafaudages roulants en éléments préfabriqués**<br>Partie 1 : Matériaux, dimensions, calculs des charges, exigences de performance et de sécurité | |
| ÉCHAFAUDAGES ROULANTS | NF EN 1004-2 | Publiée en novembre 2021<br>**Échafaudages roulants en éléments préfabriqués**<br>Partie 2 : Règles et lignes directrices pour la préparation d'un manuel d'instruction | |
| PLATES-FORMES INDIVIDUELLES | NF P 93-352 | Révisée en novembre 2016<br>**Plate-forme individuelle roulante (PIR)** | |
| PLATES-FORMES INDIVIDUELLES | NF P 93-353 | Révisée en novembre 2016<br>**Plate-forme individuelle roulante légère (PIRL)**<br>Spécifications, essais et contrôles | |

## 02 ACCÈS EN HAUTEUR

| TYPE D'ÉQUIPEMENT | NORMES APPLICABLES | DESCRIPTION | ORIGINE |
|---|---|---|---|
| ÉCHELLES MOBILES AVEC PLATE-FORME | NF EN 131-7 | Révisée en août 2013<br>**Échelles mobiles avec plate-forme** | |
| ÉCHELLES ESCABEAUX | NF EN 131-1 | Révisée en septembre 2019<br>**Échelles portables** (Obligatoire selon le décret 96-333 de 1996)<br>Partie 1 : Terminologie, types et dimensions fonctionnelles | |
| ÉCHELLES ESCABEAUX | NF EN 131-2 | Révisée en mars 2017<br>**Échelles portables** (Obligatoire selon le décret 96-333 de 1996)<br>Partie 2 : Exigences, essais, marquage | |
| ÉCHELLES ESCABEAUX | NF EN 131-3 | Révisée en janvier 2018<br>**Échelles portables** (Obligatoire selon le décret 96-333 de 1996)<br>Partie 3 : Marquage et instructions destinés à l'utilisateur | |
| ÉCHELLES ESCABEAUX | NF EN 131-4 | Révisée en mars 2020<br>**Échelles portables** (Obligatoire selon le décret 96-333 de 1996)<br>Partie 4 : Échelles articulées (articulations simples et multiples) | |
| ÉCHELLES ESCABEAUX | NF EN 131-6 | Révisée en février 2019<br>**Échelles portables** (Obligatoire selon le décret 96-333 de 1996)<br>Partie 6 : échelles télescopiques | |
| MARCHEPIEDS | NF EN 14183 | Révisée en juin 2004<br>**Escabeaux portables** (Obligatoire selon le décret 96-333 de 1996)<br>Exigences dimensionnelles, aptitudes à l'emploi, méthodes d'essai | |

La norme européenne EN131 définit les exigences pour les échelles portables professionnelles et domestiques. Les échelles professionnelles doivent passer un test de résistance renforcée (+20%) et un essai d'endurance de 50 000 cycles pour les échelles auto-stables. Les échelles domestiques, quant à elles, subissent un test d'endurance de 20 000 cycles.

## IDENTIFICATION DES NORMES : POINTS ESSENTIELS POUR ÉVITER LES CONFUSIONS

**Les normes françaises approuvées par l'AFNOR** (Association Française de Normalisation) **se reconnaissent au préfixe "NF".**
**Ce préfixe peut être suivi de "EN", "ISO", ou "EN ISO" lorsque la norme a été élaborée ou adoptée au niveau européen (EN) et/ou international (ISO).**

**Le préfixe "NF" des normes homologuées par l'AFNOR n'est pas lié au label NF**

**Les produits certifiés avec le label NF répondent à un référentiel rigoureux et portent le logo spécifique du label.**

DUARIB
GAZELLE

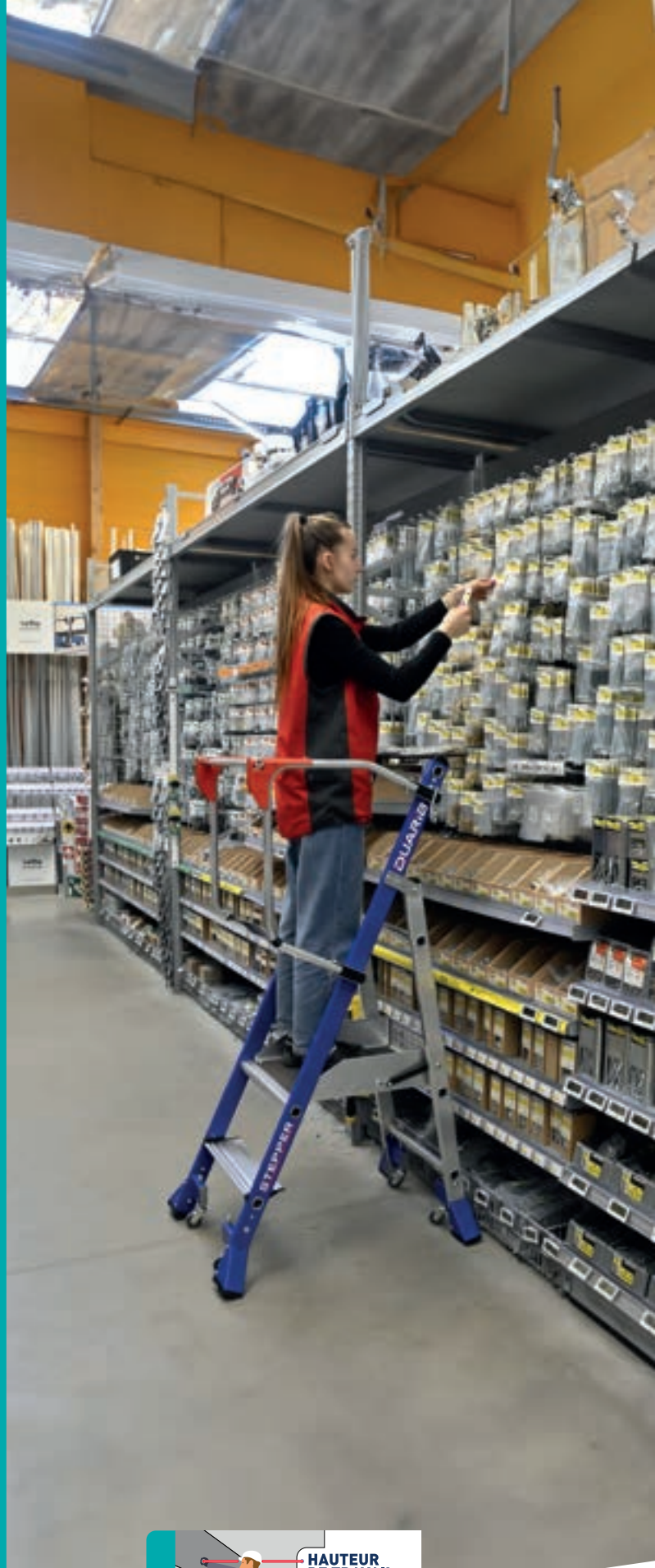
DUARIB
STEPPER

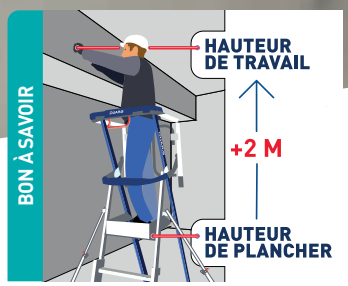
BON À SAVOIR
HAUTEUR DE TRAVAIL
+2 M
HAUTEUR DE PLANCHER

## QUELLE PLATE-FORME EST FAITE POUR VOUS ?

**Hauteurs fixes**
Une hauteur de travail unique.

OU

**Hauteurs réglables**
De 2 à 4 hauteurs de travail.

## AVEC QUELLES FONCTIONNALITÉS PRATIQUES ?

**Ultra mobiles :**
4 roulettes pivotantes pour une maniabilité exceptionnelle.

**Hyper pliables :**
Dimensions réduites au maximum une fois pliées.

**Adaptées au rayonnage :**
Conception ergonomique pour réduire les risques de chutes et de TMS lors de la mise en rayon.

MATÉRIAUX RECYCLABLES

# PLATES-FORMES

## HAUTEURS FIXES


Gamme éco
p.13 ▸ 14 T-REX

Polyvalents
p.15 ▸ 16 F2 > F7 PERFORM
p.17 ▸ 18 F3 > F7 ULTIM

Ultra-mobiles
p.23 ▸ 24 WHEELYS

Rayonnage
p.31 STEPPER
p.32 ERM

Gros œuvre
p.30 CABRI

## HAUTEURS RÉGLABLES


Télescopiques
p.19 XT5 > XT9 PERFORM
p.20 XT5 > XT9 ULTIM

Polyvalent
p.21 GAZELLE
p.22 GAZELLE MINI

Ultra-mobile
p.25 GAZELLE RS

Hyper pliables
p.26 DAHU
p.27 ▸ 28 T PLIANTS 4/5/6/140
p.29 T7 PLIANT


**Consultez nos tarifs**
Accédez à la version numérique du catalogue et ses tarifs bruts

TARIFS

GAMME ECO FIXES AUTOSTABLES

# T-REX

H. de travail maxi : 2,90 m

Sécurité ★★☆

Réglementation Française / Décret 2004-924 • Norme PIRL

FABRIQUÉ EN FRANCE

GARANTIE 5 ans

## IDÉAL POUR TRAVAUX SOUS PLAFONDS BAS OU POUR OPÉRATEURS DE GRANDE TAILLE

**2 MARCHES**
AUTOSTABLE

**3 MARCHES**
AUTOSTABLE

**4 MARCHES**
AUTOSTABLE

- Aluminium.
- Plancher antidérapant (0,50 x 0,40 m) avec plinthes intégrées.
- Charge utile 150 kg.
- Mise en place et rangement instantanés.
- Marches antidérapantes largeur 60 mm.
- Barres stabilisatrices avec patins antidérapants (T-Rex 3, T-Rex 4).
- Largeur maxi. 0,81 m pour passer les portes standards.
- Roues de déplacement Ø 100 mm.

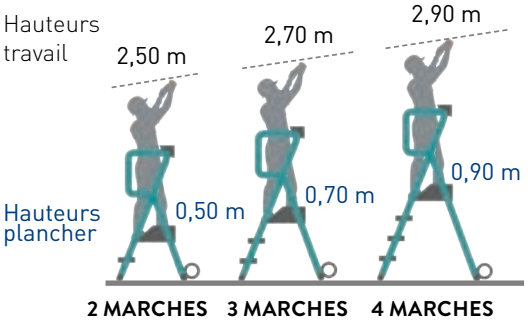

**Protection de l'opérateur** par garde-corps et chaînettes.

**Sac porte-outils très résistant et de grande capacité 15 Kg**

| Désignation | Code | Ht. plancher (m) | Ht. travail (m) | Poids (Kg) | Prix € (HT) |
|---|---|---|---|---|---|
| T-REX 2 marches | 18.132 | 0,50 | 2,50 | 12,6 | 557 |
| T-REX 3 marches | 18.133 | 0,70 | 2,70 | 14,0 | 635 |
| T-REX 4 marches | 18.134 | 0,90 | 2,90 | 15,8 | 690 |

## PIÈCES DÉTACHÉES

| Désignation | Code | Poids (Kg) | Prix € (HT) |
|---|---|---|---|
| Kit garde-corps + fixation | PR12226 | 1,2 | 171 |
| Kit sac T-REX | PR12103 | 0,4 | 25 |
| Kit 2 roues ø100 mm + tôle de fixation | PR12227 | 0,7 | 55 |
| Kit appui au sol T-REX (4 patins noirs, 2 embouts enveloppants ø35 mm pour stabilisateurs, 4 vis) | PR12099 | 0,4 | 35 |
| Kit 1 barre stabilisatrice avec patins | C1000147 | 0,7 | 48 |
| Kit 4 patins barre stabilisatrice | PR12229 | 0,2 | 27 |

GAMME ECO FIXES AVEC STABILISATEURS

# T-REX

**H. de travail maxi : 3,70 m**

Sécurité ★★☆

FABRIQUÉ EN FRANCE

GARANTIE 5 ans

**Réglementation Française / Décret 2004-924 • Norme PIRL (5-6) - Norme PIR (7)**

## 5 MARCHES
AVEC STABILISATEURS

## 6 MARCHES
AVEC STABILISATEURS

## 7 MARCHES
AVEC STABILISATEURS

- Aluminium.
- Plancher antidérapant (0,50 x 0,40 m) avec plinthes intégrées.
- Charge utile 150 kg.
- Mise en place et rangement instantanés.
- Marches antidérapantes largeur 60 mm.
- Equipés de stabilisateurs à réglage millimétrique.
- Largeur maxi. 0,77 m pour passer les portes standards.
- Roues de déplacement Ø 150 mm.

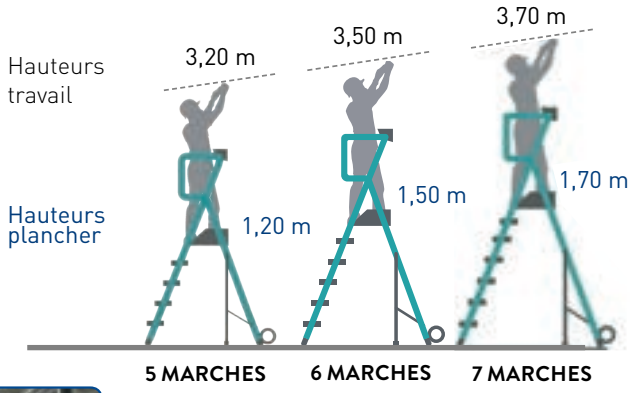

**Protection de l'opérateur**
par garde-corps et chaînettes.

**Sac porte-outils très résistant et de grande capacité 15 Kg**

**Stabilisateurs à réglage millimétrique**

| Désignation | Code | Ht. plancher (m) | Ht. travail (m) | Poids (Kg) | Prix € (HT) |
|---|---|---|---|---|---|
| T-REX 5 marches | 18.135 | 1,20 | 3,20 | 20,6 | 745 |
| T-REX 6 marches | 18.136 | 1,50 | 3,50 | 21,7 | 842 |
| T-REX 7 marches | 18.137 | 1,70 | 3,70 | 23,3 | 941 |

## PIÈCES DÉTACHÉES

| Désignation | Code | Poids (Kg) | Prix € (HT) |
|---|---|---|---|
| Kit garde-corps + fixation | PR12226 | 1,2 | 171 |
| Kit sac T-REX | PR12103 | 0,4 | 25 |
| Kit 2 roues ø150 mm + tôle de fixation | PR12230 | 0,7 | 70 |
| Kit appui au sol T-REX (4 patins noirs, 2 embouts enveloppants Ø35 mm pour stabilisateurs, 4 vis) | PR12099 | 0,4 | 35 |
| Kit 2 stabilisateurs T-REX 5, 6, 7 marches | 380906 | 4,0 | 153 |

FIXES AUTOSTABLES

# F2 / F3 / F4 PERFORM

H. de travail maxi : 2,95 m

Sécurité ★★★

FABRIQUÉ EN FRANCE

GARANTIE 5 ans

Réglementation Française / Décret 2004-924 • Norme PIRL - Norme EN 131-7 NF

**CONVIENT AUX ÉDIFICES AVEC UNE FAIBLE HAUTEUR DE PLAFOND**
(PARKINGS, SOUTERRAINS, SOUS-SOLS)

**LA SEULE PIRL 4 MARCHES SANS STABILISATEURS LABELLISÉE NF**

## F2 - 2 MARCHES

## F3 - 3 MARCHES

## F4 - 4 MARCHES

- Aluminium.
- Plancher antidérapant (0,50 x 0,40 m) avec plinthes intégrées.
- Charge utile 150 kg.
- Marches largeur 80 mm pour un accès ultra confort.
- Autostable avec largeur produit optimale.
- Roues de déplacement Ø 100 mm non marquantes.

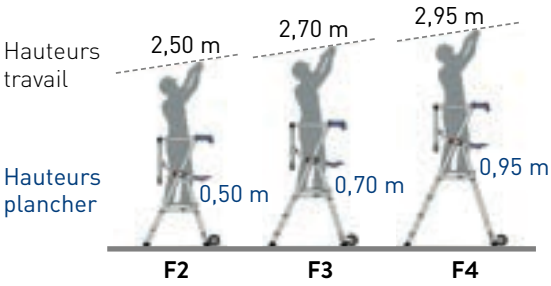

**Protection arrière par garde-corps rigide et articulé**
- Accrochage automatique.

**Mise en place du garde-corps en un seul geste**

BREVET DUARIB

**2 tablettes de série avec compartiments**
- **Tablette supérieure renforcée**, grande capacité. 2 crochets porte-seau. Poignée de transport intégrée. Forme incurvée pour travailler au plus près du mur.
- **Tablette inférieure** adaptée pour fût de 15 L.

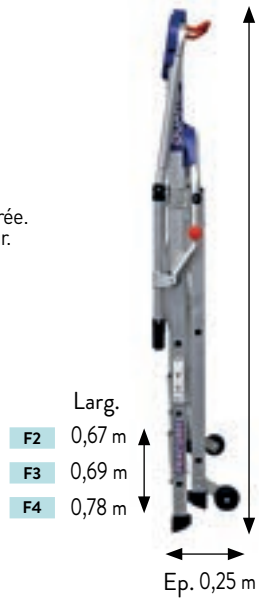


| Désignation | Code | Ht. plancher (m) | Ht. travail (m) | Poids (Kg) | Prix € (HT) |
|---|---|---|---|---|---|
| F2 PERFORM | 615902 | 0,50 | 2,50 | 14,9 | 749 |
| F3 PERFORM | 615903 | 0,70 | 2,70 | 15,9 | 777 |
| F4 PERFORM | 615904 | 0,95 | 2,95 | 16,9 | 880 |

Pièces de rechange page 34.

REPAR SCORE

Voir p.33

FIXES AVEC STABILISATEURS

# F5 / F6 / F7 PERFORM

**H. de travail maxi : 3,70 m**

Sécurité ★★★

FABRIQUÉ EN FRANCE

GARANTIE 5 ans

**Réglementation Française / Décret 2004-924 • Norme PIRL (F5-F6)**
**Norme PIR (F7) - Norme EN 131-7** NF

## F5 - 5 MARCHES

## F6 - 6 MARCHES

## F7 - 7 MARCHES

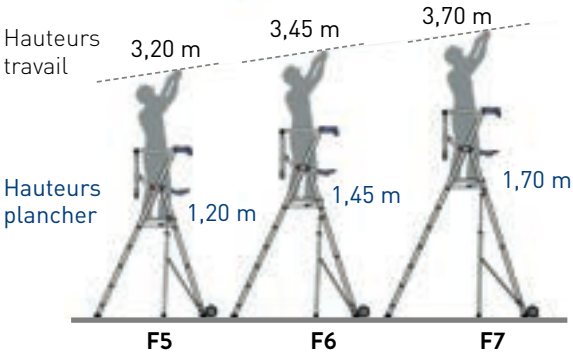


- Aluminium.
- Plancher antidérapant (0,50 x 0,40 m) avec plinthes intégrées.
- Charge utile 150 kg.
- Équipés de stabilisateurs à réglage millimétrique.
- Marches antidérapantes largeur 60 mm.
- Roues de déplacement Ø 150 mm non marquantes.

**Protection arrière par garde-corps rigide et articulé**
- Accrochage automatique.

**Mise en place du garde-corps en un seul geste**

BREVET DUARIB

**2 tablettes de série avec compartiments**
- **Tablette supérieure renforcée**, grande capacité. 2 crochets porte-seau. Poignée de transport intégrée. Forme incurvée pour travailler au plus près du mur.
- **Tablette inférieure** adaptée pour fût de 15 L.

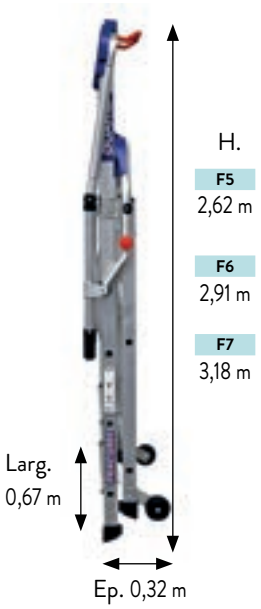


| Désignation | Code | Ht. plancher (m) | Ht. travail (m) | Poids (Kg) | Prix € (HT) |
|---|---|---|---|---|---|
| F5 PERFORM | 615905 | 1,20 | 3,20 | 24,4 | 980 |
| F6 PERFORM | 615906 | 1,45 | 3,45 | 25,4 | 1 055 |
| F7 PERFORM | 615907 | 1,70 | 3,70 | 26,7 | 1 110 |

Pièces de rechange page 34.

REPAR SCORE
Voir p.33

FIXES AUTOSTABLES

# F3 / F4 ULTIM

H. de travail maxi : 2,95 m

Sécurité ★★★

FABRIQUÉ EN FRANCE

GARANTIE 5 ans

Réglementation Française / Décret 2004-924 • Norme PIRL - Norme EN 131-7 NF

LA SEULE PIRL 4 MARCHES SANS STABILISATEURS LABELLISÉE NF

## F3 - 3 MARCHES

## F4 - 4 MARCHES

- Aluminium.
- Plancher antidérapant (0,55 x 0,40 m), plus spacieux, avec plinthes intégrées.
- Charge utile 150 kg.
- Autostable avec largeur produit optimale.
- Marches antidérapantes largeur 80 mm.
- Roues de déplacement Ø 100 mm non marquantes.

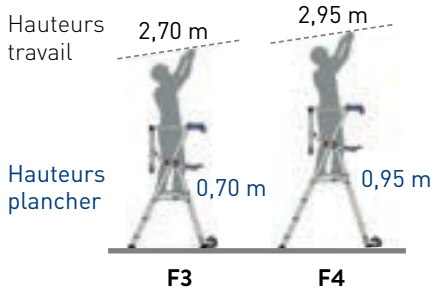

**Portillon à 2 battants**

• Fermeture sécurisée automatique.

BREVET DUARIB

**Mise en place du garde-corps en un seul geste**

BREVET DUARIB

**Plancher équipé d'une poignée pour faciliter l'ouverture et le repliage**

**2 tablettes de série avec compartiments**

• **Tablette supérieure renforcée**, grande capacité. 2 crochets porte-seau. Poignée de transport intégrée. Forme incurvée pour travailler au plus près du mur.

• **Tablette inférieure** adaptée pour fût de 15 L.

| Désignation | Code | Ht. plancher (m) | Ht. travail (m) | Poids (Kg) | Prix € (HT) |
|---|---|---|---|---|---|
| F3 ULTIM | 616903 | 0,70 | 2,70 | 16,7 | 938 |
| F4 ULTIM | 616904 | 0,95 | 2,95 | 17,7 | 1 026 |

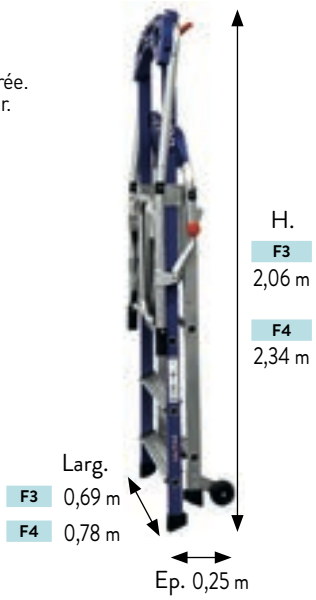


Pièces de rechange page 34.

REPAR SCORE

Voir p.33

FIXES AVEC STABILISATEURS

# F5 / F6 / F7 ULTIM

**H. de travail maxi : 3,70 m**
Sécurité ★★★

FABRIQUÉ EN FRANCE
GARANTIE 5 ans

**Réglementation Française / Décret 2004-924 • Norme PIRL (F5-F6) - Norme PIR (F7)**
**Norme EN 131-7** NF

## F5 - 5 MARCHES

## F6 - 6 MARCHES

## F7 - 7 MARCHES

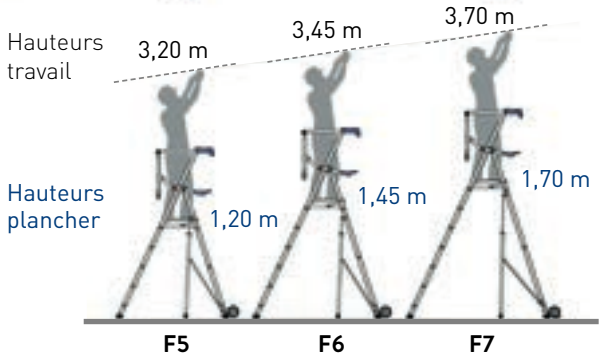


- Aluminium.
- Plancher antidérapant (0,55 x 0,40 m), plus spacieux, avec plinthes intégrées.
- Charge utile 150 kg.
- Équipés de stabilisateurs à réglage millimétrique.
- Marches antidérapantes largeur 60 mm.
- Roues de déplacement Ø 150 mm non marquantes.

**Portillon à 2 battants**
- Fermeture sécurisée automatique.

BREVET DUARIB

**Mise en place du garde-corps en un seul geste**

BREVET DUARIB

**Plancher équipé d'une poignée pour faciliter l'ouverture et le repliage**

**2 tablettes de série avec compartiments**
- **Tablette supérieure renforcée**, grande capacité. 2 crochets porte-seau. Poignée de transport intégrée. Forme incurvée pour travailler au plus près du mur.
- **Tablette inférieure** adaptée pour fût de 15 L.

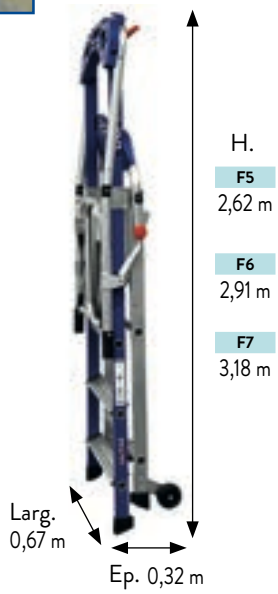


| Désignation | Code | Ht. plancher (m) | Ht. travail (m) | Poids (Kg) | Prix € (HT) |
|---|---|---|---|---|---|
| F5 ULTIM | 616905 | 1,20 | 3,20 | 25,5 | 1 126 |
| F6 ULTIM | 616906 | 1,45 | 3,45 | 26,5 | 1 213 |
| F7 ULTIM | 616907 | 1,70 | 3,70 | 27,8 | 1 272 |

Pièces de rechange page 34.

REPAR SCORE
Voir p.33

TÉLESCOPIQUES

# XT5 / XT7 / XT9 PERFORM

H. de travail maxi : 4,30 m

Sécurité ★★★

Réglementation Française / Décret 2004-924 • Norme PIRL (XT5) - Norme PIR (XT7-XT9) - Norme EN 131-7

## XT5 - 3 À 5 MARCHES

## XT7 - 4 À 7 MARCHES

## XT9 - 6 À 9 MARCHES

- Aluminium.
- **Télescopiques 3 ou 4 hauteurs.**
- Plancher antidérapant (0,50 x 0,40 m).
- Charge utile 150 kg.
- Protection arrière par garde-corps rigide et articulé.
- Stabilisateurs à réglage millimétrique.
- Roues de déplacement Ø 200 mm non marquantes.
- Installation en dénivelés.

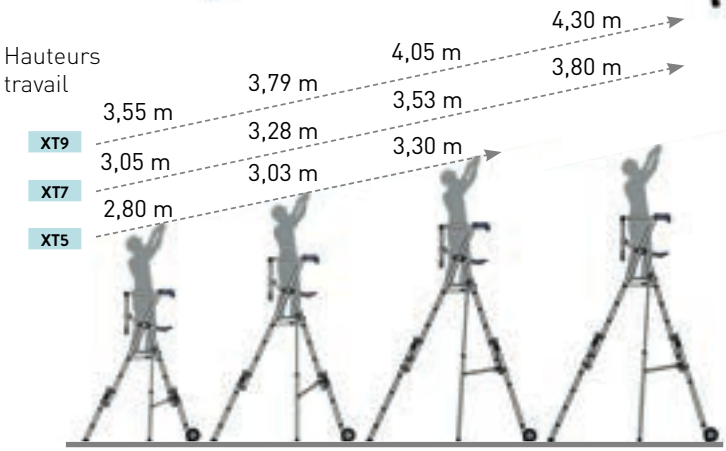

**Plans coulissants actionnés par commande manuelle**

• Verrouillage automatique.

BREVET DUARIB

**Mise en place du garde-corps en un seul geste**

• Accrochage automatique.

BREVET DUARIB

**2 tablettes de série avec compartiments**

• **Tablette supérieure renforcée**, grande capacité. 2 crochets porte-seau. Poignée de transport intégrée. Forme incurvée pour travailler au plus près du mur.

• **Tablette inférieure** adaptée pour fût de 15 L.

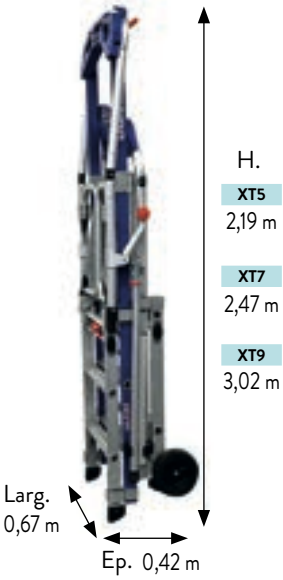


| Désignation | Code | Poids (Kg) | Prix € (HT) |
|---|---|---|---|
| XT5 PERFORM | 615923 | 30,9 | 1 458 |
| XT7 PERFORM | 615924 | 34,5 | 1 605 |
| XT9 PERFORM | 615926 | 39,4 | 1 921 |

FABRIQUÉ EN FRANCE

GARANTIE 5 ans

Pièces de rechange page 34.

REPAR SCORE

Voir p.33

TÉLESCOPIQUES

# XT5 / XT7 / XT9 ULTIM

H. de travail maxi : 4,30 m

Sécurité ★★★

Réglementation Française / Décret 2004-924 • Norme PIRL (XT5) - Norme PIR (XT7-XT9) - Norme EN 131-7 NF

## XT5 - 3 À 5 MARCHES

## XT7 - 4 À 7 MARCHES

## XT9 - 6 À 9 MARCHES

- Aluminium.
- **Télescopiques 3 ou 4 hauteurs.**
- Plancher (0,55 x 0,40 m), plus spacieux, avec plinthes intégrées et poignée de manutention.
- Charge utile 150 kg.
- Stabilisateurs à réglage millimétrique.
- Roues de déplacement Ø 200 mm non marquantes.
- Installation en dénivelés.

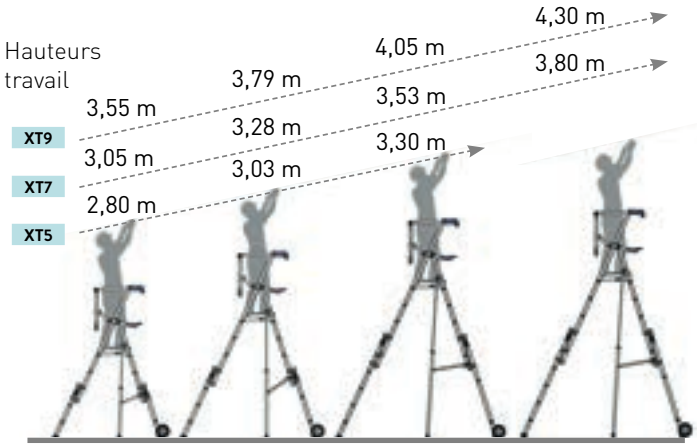

**Plans coulissants actionnés par commande manuelle**

- Verrouillage automatique.

BREVET DUARIB

**Mise en place du garde-corps en un seul geste**

**Portillon à 2 battants**

- Fermeture sécurisée automatique.

BREVET DUARIB

**2 tablettes de série avec compartiments**

- **Tablette supérieure renforcée**, grande capacité. 2 crochets porte-seau. Poignée de transport intégrée. Forme incurvée pour travailler au plus près du mur.
- **Tablette inférieure** adaptée pour fût de 15 L.

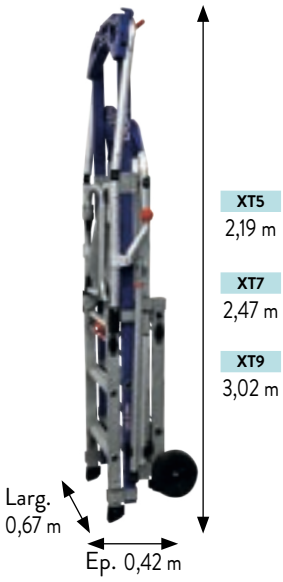


| Désignation | Code | Poids (Kg) | Prix € (HT) |
|---|---|---|---|
| XT5 ULTIM | 616923 | 31,6 | 1 619 |
| XT7 ULTIM | 616924 | 35,2 | 1 875 |
| XT9 ULTIM | 616926 | 40,1 | 2 181 |

FABRIQUÉ EN FRANCE

GARANTIE 5 ans

Pièces de rechange page 34.

REPAR SCORE

Voir p.33

# GAZELLE

**H. de travail maxi : 3,00 m**

**Sécurité ★★★**

**Réglementation Française / Décret 2004-924 • Norme PIRL**

FABRIQUÉ EN FRANCE

GARANTIE 10 ans

## LA PIRL EMBLÉMATIQUE POUR TOUS LES TYPES D'INTERVENTIONS

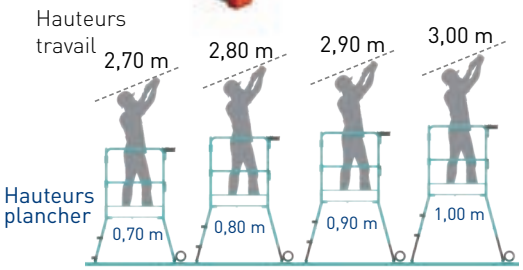

- Aluminium / Acier galvanisé.
- Plancher spacieux, surface utile de 0,96 x 0,48 m.
- Charge utile 150 kg.
- 2 poignées de manutention intégrées aux plinthes.
- Accès par larges marches avec antidérapant puissant.
- Encombrement hors tout, stabilisateurs repliés : L. 1,60 x l. 0,60 m.
- Roues de déplacement Ø 150 mm non marquantes.
- Assemblages soudés certifiés ISO 3834-2.

**Stabilisateurs rabattables au pied** + pratiques et + rapides à mettre en place.

BREVET DUARIB

**Réglage de la hauteur** + facile, + intuitif et + durable.

BREVET DUARIB

**Garde-corps avec portillon pour une protection permanente et incontournable**

BREVET DUARIB

**Tablette multifonctions** grande capacité (30 Kg), porte-outils et adaptée pour fût de 15 L.

| Désignation | Code | Ht. travail (m) | Dimensions pliées (m) | Poids (Kg) | Prix € (HT) |
|---|---|---|---|---|---|
| Gazelle | 400710 | 2,70 - 2,80 - 2,90 - 3,00 | Long. 1,07 - Larg. 0,60 - Ep. 0,42 | 29,9 | 735 |

## PIÈCES DÉTACHÉES

| Désignation | Code | Poids (Kg) | Prix € (HT) |
|---|---|---|---|
| Kit 2 garde-corps latéraux avec portillon Gazelle | PR12173 | 9,0 | 260 |
| Kit tablette et lisse d'extrémité | PR12052 | 1,2 | 73 |
| Lot de 2 pieds de support avec stabilisateurs et roues | PR12168 | 3,4 | 183 |
| Lot de 2 pieds de montée avec stabilisateurs et sans roue | PR12169 | 2,4 | 146 |
| Poignée bac | 380910 | 0,1 | 18 |
| Kit 2 roues Ø 150 mm avec visserie | 18.157 | 0,8 | 63 |

# GAZELLE MINI

**H. de travail maxi : 2,70 m**

Sécurité ★★★

**Réglementation Française / Décret 2004-924 • Norme PIRL**

FABRIQUÉ EN FRANCE

GARANTIE 10 ans

**CONVIENT AUX ÉDIFICES AVEC UNE FAIBLE HAUTEUR DE PLAFOND**
(PARKINGS, SOUTERRAINS, SOUS-SOLS)

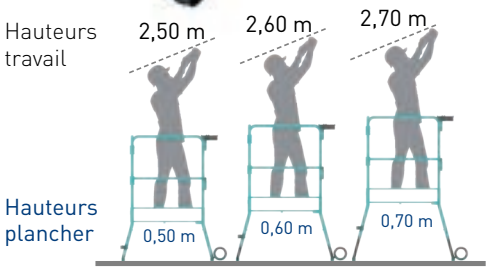

- Aluminium / Acier galvanisé.
- Autostable.
- Dimensions plancher 0,86 x 0,48 m.
- Charge utile 150 kg.
- 2 poignées de manutention intégrées aux plinthes.
- Accès par larges marches avec antidérapant puissant.
- Encombrement hors tout : L. 1,35 x l. 0,60 m.
- Roues de déplacement Ø 150 mm non marquantes.
- Assemblages soudés certifiés ISO 3834-2.

**Réglage de la hauteur**
+ facile, + intuitif et + durable.

BREVET DUARIB

**Garde-corps avec portillon pour une protection permanente et incontournable**

BREVET DUARIB

**Tablette multifonctions**
grande capacité (30 Kg), porte-outils et adaptée pour fût de 15 L.

**Largeur hors tout 0,60 m pour se faufiler partout**

| Désignation | Code | Ht. travail (m) | Dimensions pliées (m) | Poids (Kg) | Prix € (HT) |
|---|---|---|---|---|---|
| Gazelle Mini | 400720 | 2,50 - 2,60 - 2,70 | Long. 1,08 - Larg. 0,60 - Ep. 0,39 | 24,2 | 721 |

## PIÈCES DÉTACHÉES

| Désignation | Code | Poids (Kg) | Prix € (HT) |
|---|---|---|---|
| Kit 2 garde-corps latéraux avec portillon Gazelle Mini/RS | PR12051 | 8,5 | 254 |
| Kit tablette et lisse d'extrémité | PR12052 | 1,2 | 73 |
| Lot de 2 pieds de support avec roues pour Gazelle Mini | PR12170 | 1,8 | 143 |
| Lot de 2 pieds de montée sans roue pour Gazelle Mini | PR12171 | 1,2 | 95 |
| Poignée bac | 380910 | 0,1 | 18 |
| Kit 2 roues Ø 150 mm avec visserie | 18.157 | 0,8 | 63 |

ULTRA-MOBILE

# WHEELYS

H. de travail maxi : 2,95 m

Sécurité ★★☆

Réglementation Française / Décret 2004-924 • Norme EN 131-7 (W2, W3, W4) - Norme PIRL NF (W2, W3)

## UNE MOBILITÉ HORS PAIR POUR DÉPLACER LE PRODUIT SANS EFFORT AUSSI SOUVENT QUE VOUS LE SOUHAITEZ

+ Equipés de 4 roulettes pivotantes.

BREVET DUARIB

**2 MARCHES**

**3 MARCHES**

**4 MARCHES**

- Aluminium.
- Plancher antidérapant (0,50 x 0,40 m) avec plinthes intégrées.
- Charge utile 150 kg.
- Autostable.
- Marches largeur 80 mm.
- Roues de déplacement Ø 100 mm non marquantes.
- 4 roues Ø 80 mm pivotantes.

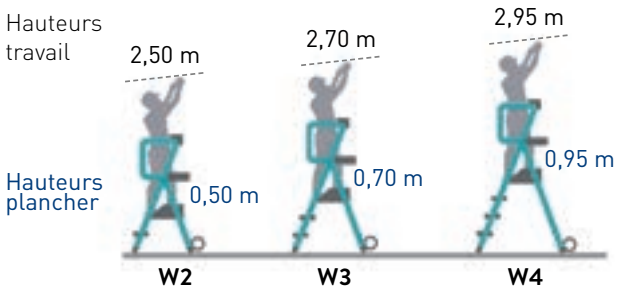


| Désignation | Code | Ht. plancher (m) | Ht. travail (m) | Poids (Kg) | Prix € (HT) |
|---|---|---|---|---|---|
| Wheelys 2 | 611902 | 0,50 | 2,50 | 17,9 | 952 |
| Wheelys 3 | 611903 | 0,70 | 2,70 | 18,9 | 980 |
| Wheelys 4 | 611904 | 0,95 | 2,95 | 19,9 | 1 083 |

### PIÈCES DÉTACHÉES

| Désignation | Code | Poids (Kg) | Prix € (HT) |
|---|---|---|---|
| Kit pantographe | 380615 | 2,2 | 216 |
| Kit 2 roues Ø 100 mm avec visserie | 380011 | 0,6 | 55 |
| Kit appui au sol (2 patins noirs, 2 vis) | 380185 | 0,4 | 15 |
| Kit appui au sol déporté (1 patin gauche, 1 patin droit, 2 vis) | 380626 | 0,4 | 22 |
| Tablette haute «outillage» avec visserie | 380901 | 0,7 | 81 |
| Tablette basse «peinture» avec visserie | 380902 | 0,5 | 70 |

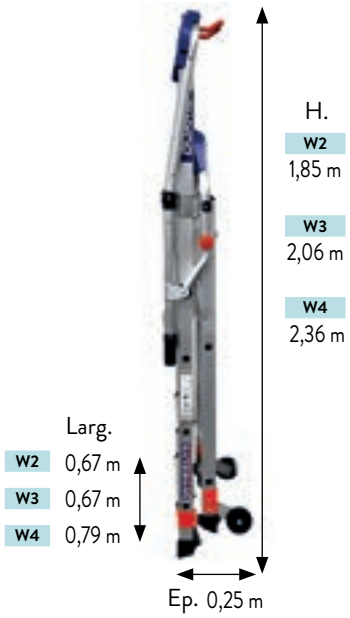

FABRIQUÉ EN FRANCE

GARANTIE 5 ans

## GRÂCE À LA PRÉSENCE DE 4 ROUES PIVOTANTES, LE WHEELYS SE FAUFILE PARTOUT AVEC UNE GRANDE AISANCE

**Produit**

**Wheelys existe aussi en version portillon à 2 battants. Nous consulter.**

**Protection arrière par garde-corps rigide et articulé**

**Mise en place du garde-corps en un seul geste**

BREVET DUARIB

**Stable automatiquement**

- Dès la montée de l'opérateur, la plate-forme prend appui sur ses 4 patins.

BREVET DUARIB

**Largeur hors tout maxi 0,79 m pour se faufiler partout**

**2 tablettes de série avec compartiments**

- Tablette supérieure renforcée, grande capacité.
- Tablette inférieure adaptée pour fût de 15 L.

**Poignée de transport intégrée**

ULTRA-MOBILE

# GAZELLE RS

**H. de travail maxi : 2 ,80 m**

Sécurité ★★★

**Réglementation Française / Décret 2004-924 • Norme PIRL** NF

FABRIQUÉ EN FRANCE

GARANTIE 10 ans

## UNE MOBILITÉ HORS PAIR POUR DÉPLACER LE PRODUIT SANS EFFORT

**+ Equipée de 4 roulettes pivotantes.**

BREVET DUARIB

- Aluminium / acier galvanisé.
- Autostable.
- Plancher spacieux : 0,86 m x 0,48 m.
- 2 poignées de manutention intégrées aux plinthes.
- Charge utile 150 Kg.
- Accès par larges marches avec antidérapant puissant.
- Encombrement hors tout : L. 1,35 x l. 0,78 m.
- 4 roulettes pivotantes ø 80 mm et escamotables, non porteuses en position de travail.
- Tablette multifonctions : porte-outils, porte-fûts.
- Assemblages soudés certifiés ISO 3834-2.

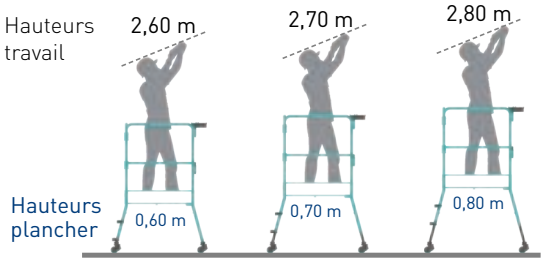

**Réglage de la hauteur**
+ facile, + intuitif et + durable.

BREVET DUARIB

**Stable automatiquement**

• Dès la montée de l'opérateur, la plate-forme prend appui sur ses 4 patins.

BREVET DUARIB

**Garde-corps avec portillon pour une protection permanente et incontournable**

BREVET DUARIB

**Largeur hors tout 0,78 m pour se faufiler partout**

| Désignation | Code | Ht. travail (m) | Dimensions pliées (m) | Poids (Kg) | Prix € (HT) |
|---|---|---|---|---|---|
| Gazelle RS | 400730 | 2,60 – 2,70 – 2,80 | Long. 1,09 - Larg. 0,78 - Ep. 0,26 | 27,1 | 1 069 |

## PIÈCES DÉTACHÉES

| Désignation | Code | Poids (Kg) | Prix € (HT) |
|---|---|---|---|
| Kit 2 garde-corps latéraux avec portillon Gazelle Mini/RS | PR12051 | 8,5 | 254 |
| Kit tablette et lisse d'extrémité | PR12052 | 1,2 | 73 |
| Poignée bac | 380910 | 0,1 | 18 |
| Lot de 2 pieds avec roues pivotantes | PR12172 | 2,6 | 209 |

SPÉCIAL ESCALIERS

# DAHU

**H. de travail maxi sur sol plan: 2,85 m**

Sécurité ★★☆

**Réglementation Française / Décret 2004-924 • Norme PIRL**

FABRIQUÉ EN FRANCE

GARANTIE 10 ans

## POUR TRAVAILLER DANS LES DÉNIVELÉS LES PLUS VARIÉS ET LES PLUS FORTS

**+ S'installe dans tous les types d'escaliers.**

### DAHU 4/5

**Dénivelé : jusqu'à 537 mm**

Sur sol plan :
2 haut. de travail
2,73 & 2,85 m.

### DAHU 4/6

**Dénivelé : jusqu'à 630 mm**

Sur sol plan :
1 haut. de travail
2,85 m.

Utilisation en dénivelés.

- Aluminium.
- Plancher antidérapant 0,50 x 0,40 m.
- Charge utile 150 kg.
- Stabilisateurs réglables au millimètre.
- 4 pieds réglables indépendamment.
- Roues de déplacement Ø 150 mm non marquantes.
- Assemblages soudés certifiés ISO 3834-2.

**Hyper pliable pour vous suivre partout**

**Sac porte-outils très résistant contenance 10L**

| Désignation | Code | Hauteurs travail (m) sur sol plan | Dénivelé jusqu'à (mm) | Poids (Kg) | Prix € (HT) |
|---|---|---|---|---|---|
| DAHU 4/5 | **18.445** | 2,73 - 2,85 | 537 mm | 18,6 | 1 110 |
| DAHU 4/6 | **18.446** | 2,85 | 630 mm | 19,4 | 1 152 |

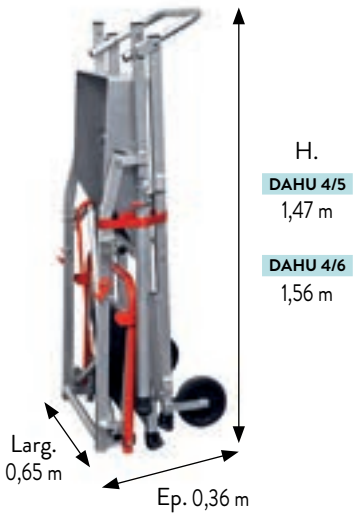


## PIÈCES DÉTACHÉES

| Désignation | Code | Poids (Kg) | Prix € (HT) |
|---|---|---|---|
| Kit 2 roues Ø 150 mm avec visserie | **18.157** | 0,8 | 63 |
| Tablette peinture | **18.401** | 1,6 | 124 |
| Kit sac tablette | **PR12058** | 0,5 | 53 |
| Kit appui au sol (4 patins, 2 embouts enveloppants Ø 35 mm pour stabilisateurs, 4 vis) | **PR12059** | 0,3 | 48 |
| Kit 2 garde-corps latéraux avec chaînette | **PR20066** | 1,1 | 124 |
| Kit 2 pieds de montée avec patins | **PR20184** | 1,4 | 128 |
| Kit 2 pieds de support avec patins et roues | **PR20185** | 2,6 | 158 |

HYPER PLIABLES

# T PLIANTS

H. de travail maxi : 3,40 m

Sécurité ★★☆

**Réglementation Française / Décret 2004-924 • Norme PIRL**

## T PLIANT 4

## T PLIANT 5

## T PLIANT 6

## T PLIANT 140

- Aluminium.
- Hauteurs de plancher :
  - T4 : 0,52 m - 0,63 m - 0,74 m - 0,84 m.
  - T5 : 0,74 m - 0,84 m - 0,95 m - 1,05 m.
  - T6 : 0,84 m - 0,95 m - 1,05 m - 1,15 m.
  - T140 : 1,09 m - 1,20 m - 1,30 m - 1,40 m.
- Plancher antidérapant (0,50 x 0,40 m) avec plinthes intégrées.
- Charge utile 150 kg.
- Stabilisateurs réglables au millimètre.
- Roues de déplacement Ø 150 mm non marquantes.
- Assemblages soudés certifiés ISO 3834-2.

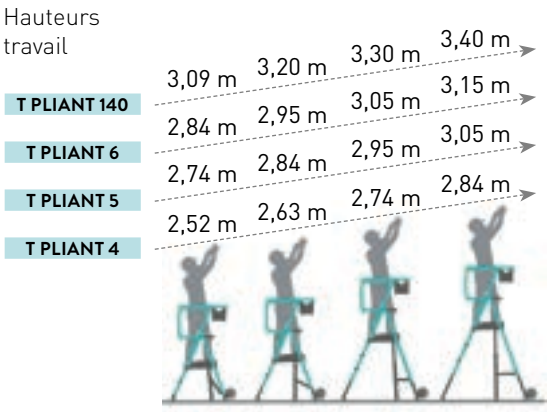


| Désignation | Code | Ht. plancher (m) | Ht. travail (m) | Dimensions pliées (m) | Poids (Kg) | Prix € (HT) |
|---|---|---|---|---|---|---|
| T pliant 4 | **18.404** | 0,52 - 0,63 - 0,74 - 0,84 | 2,52 - 2,63 - 2,74 - 2,84 | Long. 1,24 x Larg. 0,65 x Ep. 0,36 m | 18,3 | 1 083 |
| T pliant 5 | **18.405** | 0,74 - 0,84 - 0,95 - 1,05 | 2,74 - 2,84 - 2,95 - 3,05 | Long. 1,47 x Larg. 0,65 x Ep. 0,36 m | 19,1 | 1 138 |
| T pliant 6 | **18.406** | 0,84 - 0,95 - 1,05 - 1,15 | 2,84 - 2,95 - 3,05 - 3,15 | Long. 1,58 x Larg. 0,65 x Ep. 0,36 m | 20,1 | 1 184 |
| T pliant 140 | **18.407** | 1,09 - 1,20 - 1,30 - 1,40 | 3,09 - 3,20 - 3,30 - 3,40 | Long. 1,84 x Larg. 0,65 x Ep. 0,36 m | 22,9 | 1 286 |

## PIÈCES DÉTACHÉES

| Désignation | Code | Poids (Kg) | Prix € (HT) |
|---|---|---|---|
| Kit sac tablette | PR12058 | 0,5 | 53 |
| Kit appui au sol (4 patins, 2 embouts enveloppants Ø 35 mm pour stabilisateurs, 4 vis) | PR12059 | 0,3 | 48 |
| Kit 2 garde-corps avec chaînette | PR20066 | 1,1 | 124 |
| OPTION : Tablette peinture pour fût de 15 L. | 18.401 | 1,6 | 124 |
| Kit 2 roues Ø 150 mm avec visserie | 18.157 | 0,8 | 63 |
| Kit 2 pieds de montée avec patins | PR20184 | 1,4 | 128 |
| Kit 2 pieds de support avec patins et roues | PR20185 | 2,6 | 158 |

FABRIQUÉ EN FRANCE

GARANTIE 10 ans

## HYPER PLIABLES POUR UN ENCOMBREMENT MINI

### + Pliés, les T Pliants se transforment en diable

### + Dépliage rapide et intuitif

0,36 m !

**Travail en dénivelés**

- Installation facile en dénivelés grâce au réglage indépendant des 4 pieds et aux stabilisateurs réglables au millimètre.

**Outils et matériaux à portée de main**

- Sac porte-outils très résistant contenance 10 L.

**+ Accessoirisable**

- Tablette peinture pouvant recevoir un fût de 15 L.

HYPER PLIABLE

# TANDEM 7 PLIANT

H. de travail maxi : 3,72 m

Sécurité ★★★

Réglementation Française / Décret 2004-924 • Norme PIR NF

FABRIQUÉ EN FRANCE

GARANTIE 10 ans

GRANDE HAUTEUR, ENCOMBREMENT MINIMAL

- Aluminium.
- **Télescopique 4 hauteurs.**
- Plancher antidérapant (0,50 x 0,40 m) avec plinthes intégrées.
- Charge utile 150 kg.
- Stabilisateurs à réglage millimétrique.
- Installation en dénivelés intégrée.
- Roues de déplacement Ø 200 mm non marquantes.
- Tablette électricien en option.
- Assemblages soudés certifiés ISO 3834-2.

**Encombrement plié très réduit**

• H. 1,74 m - Larg. 0,60 m Ep. 0,52 m.

• Hauteur bloquée par verrou et ajustable tous les 20 mm.

**4 pieds réglables indépendamment pour compenser tous les dénivelés jusqu'à 150 mm**

| Désignation | Code | Poids (Kg) | Prix € (HT) |
|---|---|---|---|
| Tandem 7 pliant avec pieds réglables | 18.176 | 30 | 2 147 |

## PIÈCES DÉTACHÉES

| Désignation | Code | Poids (Kg) | Prix € (HT) |
|---|---|---|---|
| Tablette électricien (option) surface utile : 200 x 420 mm | 18.115 | 0,65 | 87 |
| Kit 2 roues Ø 200 mm avec visserie | 18.155 | 1,5 | 116 |
| Kit appui au sol (4 patins, 2 embouts enveloppants Ø 30 mm pour stabilisateurs, 4 vis) | PR20061 | 0,4 | 52 |
| Kit 2 garde-corps latéraux avec chaînette | PR20066 | 1,1 | 124 |

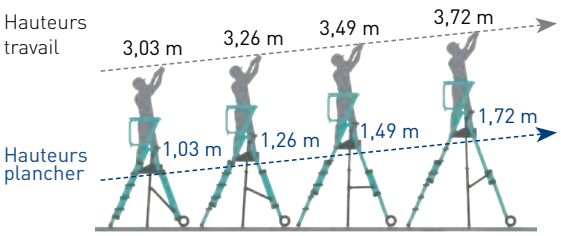

SPÉCIAL GROS ŒUVRE

# CABRI

**H. de travail maxi : 2,80 m**

Sécurité ★★☆

**Réglementation Française / Décret 2004-924 • Norme PIRL**

FABRIQUÉ EN FRANCE

GARANTIE 10 ans

## CABRI
**AUTOSTABLE**

Hauteur travail 2,55 m.

## CABRI (avec rehausse)
**AUTOSTABLE**

Hauteur travail maxi 2,80 m.

=

## SE MANIPULE AVEC UNE GRANDE AISANCE ET ROULE DANS LES ESCALIERS

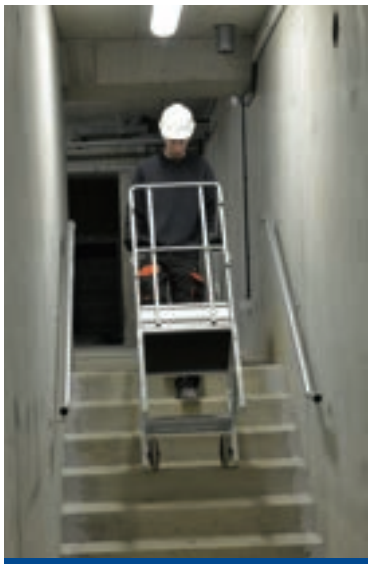

- Acier galvanisé.
- Large marche antidérapante de 160 mm.
- Encombrement au sol : L. 773 x l. 577 mm
- Plancher antidérapant 0,50 x 0,48 m.
- Charge utile 150 kg.
- Se déplace sans efforts dans les escaliers. Pas d'installation dans les escaliers.
- Dégagement arrière hauteur 0,51 m. Permet de s'installer au-dessus des toilettes ou d'obstacles sur le chantier.
- Roues de déplacement Ø 200 mm non marquantes.
- Assemblages soudés certifiés ISO 3834-2.

**Installation rapide et sans outils.**
**Fixation à l'aide de goupilles imperdables**

**Maniabilité exceptionnelle**

**Possibilité de travailler dans les angles**

**Passe les portes de 0,63 m et se glisse dans les couloirs étroits**

- Encombrement
Larg. 0,57 m - Long. 0,78 m.

| Désignation | Code | Ht. travail (m) | Poids (Kg) | Prix € (HT) |
|---|---|---|---|---|
| Cabri - 1 hauteur - 2 marches | 18.011 | 2,55 | 27 | 860 |
| Cabri - 2 hauteurs (avec rehausse) - 3 marches | 18.012 | 2,80 | 39 | 1 299 |

## PIÈCES DÉTACHÉES

| Désignation | Code | Poids (Kg) | Prix € (HT) |
|---|---|---|---|
| Garde-corps frontal | 18.015 | 4,4 | 202 |
| Paire de garde-corps latéral | 18.018 | 7,8 | 406 |
| Rehausse Cabri (marche incluse) | 18.013 | 9,0 | 619 |
| Kit 2 roues Ø 200 mm avec visserie | PR20223 | 1,5 | 80 |

PLATE-FORME DE RAYONNAGE

# STEPPER

**H. de travail maxi : 2,95 m**

Sécurité ★★☆

**Norme EN 131-7 et NF 85-301 (1 et 2 marches)**

FABRIQUÉ EN FRANCE — GARANTIE 2 ans — CONCEPT EMER

## LA PLATE-FORME DE RÉFÉRENCE POUR LA MISE EN RAYON

**+ Offre un accès sécurisé aux rayons et une ergonomie optimale pour toutes les manipulations, des déplacements à la gestion des charges lourdes.**

STEPPER 2 marches

STEPPER 4 marches

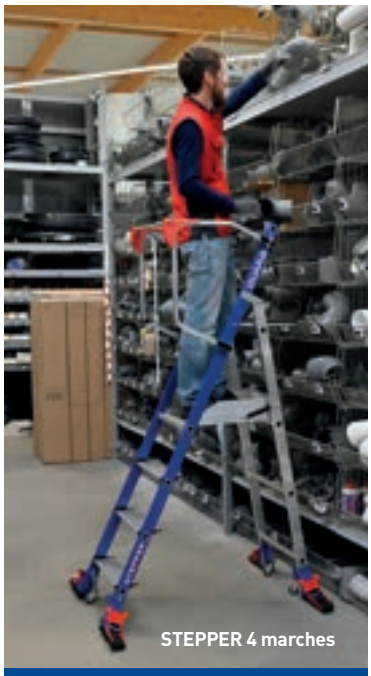

STEPPER 4 marches

- **Aluminium peint.**
- **Disponible de 1 à 4 marches.**
- **Tablette supérieure :** 450 x 200 mm.
- **Tablette intermédiaire :** 400 x 200 mm (uniquement sur les modèles 3 et 4 marches).
- **Plancher spacieux antidérapant :** 0,40 x 0,50 m.
- **Garde-corps latéraux repliables avec crochets de verrouillage.**
- **Marches antidérapantes de 115 mm.**
- **Larges patins avec forte adhérence au sol.**
- **Charge maxi :** 150 kg.

NOTICE D'UTILISATION

### Ergonomie exceptionnelle

- Pour travailler dans une position optimale, réduisant les tensions musculaires.

### Protection à 360°

- Le plancher avec les plinthes et la protection collective intégrale assurent une sécurité complète de l'opérateur.

### Encombrement plié optimal

- Volume plié très réduit pour un stockage aisé.

### Déplacements fluides

- 4 roulettes escamotables pivotantes Ø 50 mm et une largeur maîtrisée facilitent les déplacements.

**+ Existe en inox**

Usage en milieu stérile alimentaire.

| Désignation | Code | Prix € (HT) |
|---|---|---|
| Pack sols difficiles | 380479 | 72 |

| Désignation | Code | Long. replié (m) | Ht. de travail maxi (m) | Empattement au sol (m) | Largeur (m) | Poids (kg) | Prix € (HT) |
|---|---|---|---|---|---|---|---|
| Stepper 1 marche | 614911 | 1,38 | 2,25 | 0,65 | 0,61 | 11,6 | 694 |
| Stepper 2 marches | 614912 | 1,66 | 2,50 | 0,83 | 0,63 | 13,3 | 728 |
| Stepper 3 marches | 614913 | 1,87 | 2,70 | 0,93 | 0,69 | 18,5 | 820 |
| Stepper 4 marches | 614914 | 2,15 | 2,95 | 1,10 | 0,69 | 20,0 | 898 |

* Plates-formes sécurisées EMER : Equipement de Mise En Rayon. Il s'applique aux équipements de travail de hauteur de plancher maximale de 0.50 m, conçus pour être utilisés par une seule personne à la fois.

PLATE-FORME DE RAYONNAGE

# ERM

**H. de travail maxi : 5,50 m**

Sécurité ★☆☆

Décret 2004-924

FABRIQUÉ EN FRANCE

GARANTIE 5 ans

ERM 7 marches

ERM 5 marches

ERM 11 marches

ERM 14 marches

ERM 6 marches

- **Aluminium.**
- **Disponible de 5 à 14 marches.**
- **Déplacements facilités grâce à une troisième roue pivotante sur le plan de montée** (à partir du modèle 7 marches).
- **Charge maxi :** 150 kg.

NOTICE D'UTILISATION

### Conçu pour le rayonnage

- Plan de support vertical pour un accès frontal au rayon.

### Espace de travail pratique et fonctionnel

- Tablette porte-outils intégrée avec surface plane facilitant le dépôt de colis.

### Accès sécurisé

- Marches antidérapantes. Largeur 80 mm.
- Deux rampes d'accès à partir du modèle 8 marches.

### Encombrement optimal

- Stabilisateurs repliables facilement le long des montants pour transport ou travail dans les espaces réduits.

| Désignation | Code | Long. replié (m) | Ht. de travail maxi (m) | Empattement au sol (m) | Largeur avec stabilisateurs (m) | Poids (kg) | Prix € (HT) |
|---|---|---|---|---|---|---|---|
| ERM 5 marches | **613605** | 2,53 | 3,30 | 1,29 | 1,38 | 23,4 | **1 313** |
| ERM 6 marches | **613606** | 2,81 | 3,50 | 1,43 | 1,77 | 24,9 | **1 649** |
| ERM 7 marches | **613607** | 3,09 | 3,80 | 1,57 | 1,90 | 33,9 | **1 714** |
| ERM 8 marches | **613608** | 3,37 | 4,00 | 1,71 | 1,90 | 37,7 | **2 007** |
| ERM 9 marches | **613609** | 3,65 | 4,30 | 1,85 | 2,34 | 42,3 | **2 237** |
| ERM 10 marches | **613610** | 3,93 | 4,50 | 1,99 | 2,34 | 42,9 | **2 542** |
| ERM 11 marches | **613611** | 4,21 | 4,80 | 2,13 | 2,34 | 45,1 | **2 649** |
| ERM 12 marches | **613612** | 4,49 | 5,00 | 2,27 | 3,05 | 48,0 | **2 657** |
| ERM 14 marches | **613614** | 5,05 | 5,50 | 2,55 | 3,05 | 50,4 | **2 932** |

# REPAR-SCORE
## EN BON ÉTAT, PLUS LONGTEMPS

**Tous les produits Duarib sont conçus pour durer dans le temps et peuvent être maintenus en bon état pendant de nombreuses années.**
Pour illustrer cette capacité, nous avons mis au point le **REPAR-SCORE** qui est affiché sur nos plates-formes individuelles PERFORM et ULTIM.

## POURQUOI ?

- Vous permettre de repérer d'un seul coup d'oeil les produits qui présentent le meilleur potentiel de «remise en état» en cas d'usure ou d'endommagement, et qui seront donc faciles à réparer **pour prolonger leur durée de vie**.
  De plus, entretenir sa plate-forme et la maintenir en bon état, c'est aussi agir pour la sécurité.
- Privilégier **des produits durables et responsables**, dans une logique d'économie circulaire.

## COMMENT EST-IL CALCULÉ ?

**Le REPAR-SCORE est une auto-évaluation qui s'appuie sur plusieurs critères :**

- La durée de **disponibilité de la documentation** technique 9 ans.
- La **disponibilité des pièces détachées** : entre 5 et 7 ans et livrées en 3 à 5 jours.
- La **facilité de démontage** : nombre de manipulations et les outils nécessaires.
- Le **prix des pièces détachées** rapporté au prix du produit neuf.

## COMMENT LE LIRE ?

**C'est très simple :** plus la note sur 10 est élevée et plus la couleur verte, est soutenue, plus le produit peut être réparé facilement et longtemps.

Description sur **www.duarib.fr**

## RAPPEL

**Pensez à inspecter visuellement votre plate-forme avant chaque utilisation**
(propreté, absence d'usure, fentes, déformations...)

# PIÈCES DE RECHANGE

## POUR VOS PLATES-FORMES PERFORM ULTIM

| Désignation | Destination | Code | Poids (kg) | Prix € (HT) |
|---|---|---|---|---|
| **Pièces communes PERFORM et ULTIM** | | | | |
| Kit 2 roues Ø 100 mm avec visserie | F2, F3, F4 PERFORM - ULTIM | 380011 | 0,6 | 55 |
| Kit 2 roues Ø 150 mm avec visserie | F5, F6, F7 PERFORM - ULTIM | 380115 | 0,6 | 77 |
| Kit 2 supports avec 2 roues Ø 50 mm et visserie | F7 PERFORM - ULTIM | 380619 | 0,8 | 78 |
| Kit 2 roues Ø 200 mm avec visserie | XT5, XT7, XT9 PERFORM - ULTIM | 380120 | 0,9 | 103 |
| Kit 2 appui au sol (2 patins noirs, 2 vis) | F2, F3, F5, F6, F7, XT5, XT7, XT9 PERFORM - ULTIM | 380185 | 0,4 | 15 |
| Kit appui au sol déporté (1 patin gauche, 1 patin droit, 2 vis) | F4 PERFORM - ULTIM | 380626 | 0,4 | 22 |
| Tablette haute «outillage» avec visserie | F2, F3, F4, F5, F6, F7, XT5, XT7, XT9 PERFORM - ULTIM | 380901 | 0,7 | 81 |
| Tablette basse «peinture» avec visserie | F2, F3, F4, F5, F6, F7, XT5, XT7, XT9 PERFORM - ULTIM | 380902 | 0,5 | 70 |
| Kit verrouillage gris télescopique marches | XT5, XT7, XT9 PERFORM - ULTIM | PR12181 | 0,1 | 27 |

| Désignation | Destination | Code | Poids (kg) | Prix € (HT) |
|---|---|---|---|---|
| **Pièce spécifique PERFORM** | | | | |
| Kit pantographe | F2, F3, F4, F5, F6, F7, XT5, XT7, XT9 PERFORM | 380615 | 2,2 | 216 |

| Désignation | Destination | Code | Poids (kg) | Prix € (HT) |
|---|---|---|---|---|
| **Pièce spécifique ULTIM** | | | | |
| Kit portillon | F3, F4, F5, F6, F7, XT5, XT7, XT9 ULTIM | 380627 | 2,7 | 359 |

**Accessoirisable**

## LOCK-IN SYSTEM POUR PERFORM ULTIM

**Mini bac**
Code 692200
52 € HT

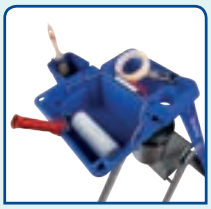

**Bac**
Code 692201
59 € HT

**Multicases**
Code 692202
61 € HT

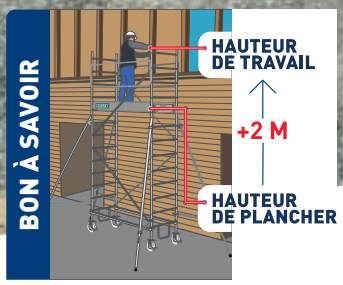
BON À SAVOIR
HAUTEUR DE TRAVAIL
+2 M
HAUTEUR DE PLANCHER

# ÉCHAFAUDAGES ROULANTS

## ACIER


| | |
|---|---|
| p.37 ▸ 40 | AC150/200/250 |
| p.41 ▸ 42 | ROLLY - ROLLY MINI |
| p.43 ▸ 46 | ROLLSTAR 205/254/295 |
| p.47 ▸ 50 | GALAXY 45 - GALAXY 90 |

## ALUMINIUM


| | |
|---|---|
| p.51 ▸ 62 | AL135/165/205/255/300 |
| p.63 ▸ 64 | DOCKER MINI |
| p.65 | TELETOWER |
| p.66 ▸ 70 | DOCKER 85 |
| p.71 ▸ 74 | DOCKER 150 |

## POURQUOI CHOISIR L'ACIER GALVANISÉ ?

- Pour des chantiers mixtes intérieur/extérieur
- En cas d'utilisation de matériaux lourds et salissants

Polyvalent

Solidité

Bonne résistance

Protection contre la corrosion

## POURQUOI CHOISIR L'ALUMINIUM ?

- Pour des chantiers techniques intérieur/extérieur
- En cas de déplacements ou manipulations fréquents de l'échafaudage

Légèreté

Longévité

Grande Maniabilité

Très Faible Oxydation

MATÉRIAUX RECYCLABLES

**Consultez nos tarifs**
Accédez à la version numérique du catalogue et ses tarifs bruts

TARIFS

# AC 150 | AC 200 | AC 250

FABRIQUÉ EN FRANCE

GARANTIE 5 ans

**H. de travail maxi : 8,80 m** | **Long. 1,50-2,00-2,50 m**

## IMPLANTATION ULTRA SIMPLIFIÉE

La base s'assemble directement **avec 2 échelles de 6 barreaux.**

BREVET DUARIB

• **Autoblocage des échelles** sur la base.

**Réglage précis** des roues.

• **Permet une implantation optimale** sur tous les sols, trottoirs, escaliers...

**Réglage sur 200 mm tous les 25 mm**

## MONTAGE EN SÉCURITÉ SPONTANÉ PAR UN OPÉRATEUR

**Les gardes-corps s'installent depuis le niveau inférieur** en utilisant la diagonale.

BREVET DUARIB

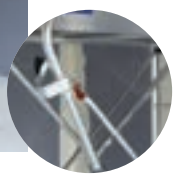

**Montages du plancher en sécurité et sans pénibilité** grâce à des crochets double fonction «montage» et «verrouillage».

## STABILISEZ AUTREMENT

**L'accrochage et le verrouillage du stabilisateur** se fait à distance, depuis le sol.

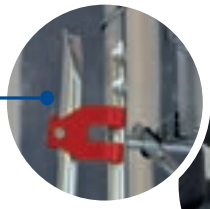

BREVET DUARIB

**La longueur du stabilisateur s'ajuste et se bloque très simplement** par une commande à frein.

## PASSAGE DES PORTES DE COMMUNICATION

**L'AC se déplace très facilement** sur le chantier en position chariot.

• **Passage des portes de 0,83 m.**

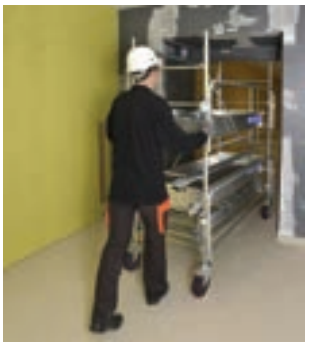

## INSTALLATION EN DÉNIVELÉS INTÉGRÉE

L' Altitude Acier s'installe dans les escaliers **sans recours à une pièce optionnelle**, au moyen de la base réglable en hauteur.

• **Dénivelé maxi 1,40 m.**

# AC 150

**H. de travail maxi : 8,70 m** | **Long. 1,50 m**

Sécurité ★★☆

FABRIQUÉ EN FRANCE

GARANTIE 5 ans

**Réglementation Française / Décret 2004-924 • Norme NF EN 1004-1**

- Acier galvanisé.
- **Longueur : 1,50 m - largeur : 0,69 m.**
- **Dimensions extérieures :** longueur 1,57 m - largeur 0,80 m.
- Échafaudage à Montage et Démontage en Sécurité par 1 opérateur.
- Plancher alu/bois - 1 trappe, plinthes aluminium intégrées, sécurité anti-soulèvement.
- Surface utile : 1,30 x 0,56 m.
- Charge maximum admissible sur un plancher : 150 kg.
- Roues Ø 125 mm réglables tous les 25 mm sur 200 mm.
- Diamètre des montants : 35 mm.

**AC150 - Haut. travail 4,80 m**

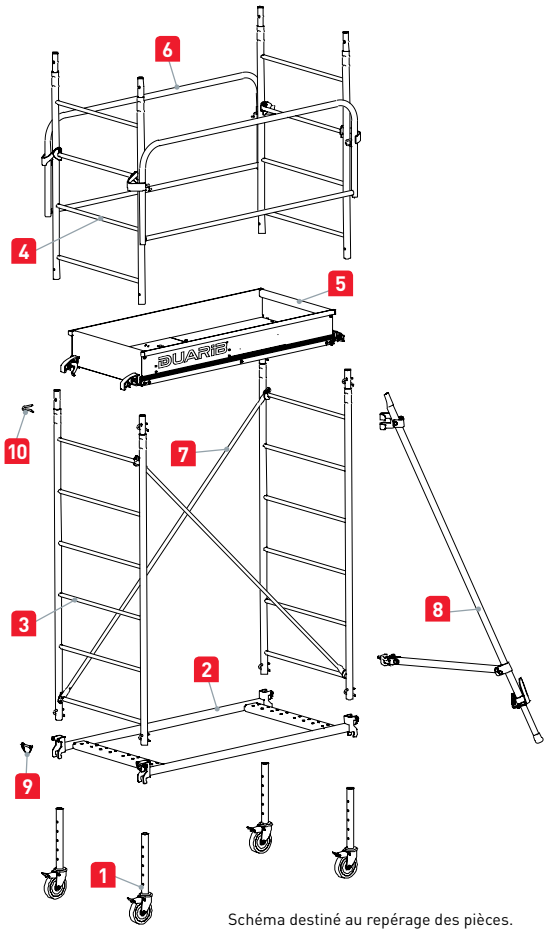


Schéma destiné au repérage des pièces.

| | Désignation | Code | Hauteur plancher (m) | Hauteur travail (m) | Nb de niveaux de plancher | Poids (Kg) | Prix € (HT) |
|---|---|---|---|---|---|---|---|
| NF EN 1004-1* | AC 150 | **8115012** | 1,70 | 3,70 | 1 | 99 | **1 611** |
| | AC 150 | **8115022** | 2,80 | 4,80 | 1 | 115 | **2 022** |
| | AC 150 | **8115032** | 3,30 | 5,30 | 2 | 146 | **2 884** |
| | AC 150 | **8115042** | 4,50 | 6,50 | 2 | 160 | **3 034** |
| | AC 150 | **8115052** | 5,00 | 7,00 | 2 | 169 | **3 279** |
| | AC 150 | **8115062** | 6,10 | 8,10 | 3 | 204 | **4 436** |
| | AC 150 | **8115072** | 6,70 | 8,70 | 3 | 213 | **4 579** |

## PIÈCES DÉTACHÉES AC 150

| | Désignation | Code | Poids (Kg) | Hauteur plancher (m) 1,70 | 2,80 | 3,30 | 4,50 | 5,00 | 6,10 | 6,70 | Prix € (HT) |
|---|---|---|---|---|---|---|---|---|---|---|---|
| | COMPOSITION | | | | | | | | | | |
| 1 | Roue Ø 125 mm réglable tous les 25 mm sur 200 mm, charge maxi 220 kg | **11.101** | 1,5 | 4 | 4 | 4 | 4 | 4 | 4 | 4 | **93** |
| 2 | Corps de base | **11.102** | 7,0 | 1 | 1 | 1 | 1 | 1 | 1 | 1 | **237** |
| 3 | Échelle 6 barreaux (1,76 x 0,69 m) | **11.105** | 9,5 | 2 | 2 | 4 | 4 | 6 | 6 | 8 | **165** |
| 4 | Échelle 4 barreaux (1,21 x 0,69 m) | **11.106** | 6,5 | 2 | 4 | 2 | 4 | 2 | 4 | 2 | **112** |
| 5 | Plancher alu/bois 1 trappe | **11.107** | 13,0 | 1 | 1 | 2 | 2 | 2 | 3 | 3 | **359** |
| 6 | Garde-corps latéral | **11.110** | 4,5 | 2 | 2 | 4 | 4 | 4 | 6 | 6 | **133** |
| 7 | Diagonale (long. : 1,97 m) | **11.113** | 1,6 | 2 | 4 | 6 | 6 | 8 | 8 | 10 | **53** |
| 8 | Stabilisateur | **11.116** | 7,0 | 4 | 4 | 4 | 4 | 4 | 4 | 4 | **228** |
| 9 | Goupille clips pour base Ø 8 mm pour tube Ø 60 mm | - | 0,05 | 4 | 4 | 4 | 4 | 4 | 4 | 4 | **-** |
| | Lot de 12 goupilles clips pour base Ø 8 mm pour tube Ø 60 mm | **46.062** | 1,2 | 1 | 1 | 1 | 1 | 1 | 1 | 1 | **149** |
| 10 | Goupille queue de cochon pour échelles et roues Ø 8 mm pour tube Ø 35 mm | - | 0,05 | 8 | 12 | 12 | 16 | 16 | 20 | 20 | **-** |
| | Lot de 12 goupilles queue de cochon Ø 8 mm pour tube Ø 35 mm | **46.073** | 0,7 | 1 | 1 | 1 | 2 | 2 | 2 | 2 | **68** |

* Le champ d'application de la Norme NF EN 1004-1 couvre les échafaudages roulants d'une hauteur de plancher allant jusqu'à 12 m pour une utilisation intérieure et d'une hauteur de plancher allant jusqu'à 8 m pour une utilisation extérieure. Nota : "à l'intérieur" signifie que l'échafaudage n'est pas exposé au vent.

# AC 200

**H. de travail maxi : 8,80 m** | **Long. 2,00 m**

Sécurité ★★☆

FABRIQUÉ EN FRANCE

GARANTIE 5 ans

**Réglementation Française / Décret 2004-924 • Norme NF EN 1004-1**

- Acier galvanisé.
- **Longueur : 2,00 m - Largeur : 0,69 m.**
- **Dimensions extérieures :** longueur 1,97 m - largeur 0,80 m.
- Échafaudage à Montage et Démontage en Sécurité par 1 opérateur.
- Plancher alu/bois - 1 trappe, plinthes aluminium intégrées, sécurité anti-soulèvement.
- Surface utile : 1,70 x 0,56 m.
- Charge maximum admissible sur un plancher : 190 kg.
- Roues Ø 200 mm réglables tous les 25 mm sur 200 mm.
- Diamètre des montants : 35 mm.

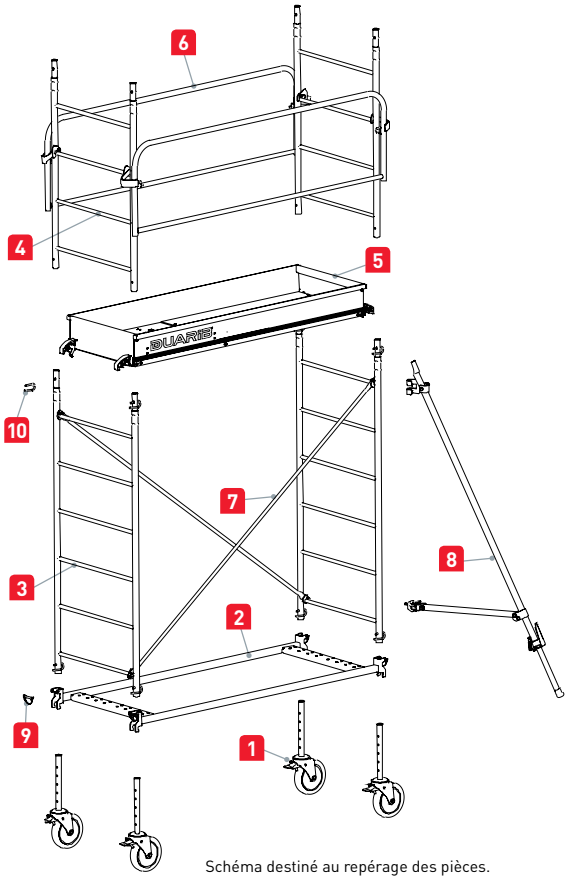


Schéma destiné au repérage des pièces.

| | Désignation | Code | Hauteur plancher (m) | Hauteur travail (m) | Nb de niveaux de plancher | Poids (Kg) | Prix € (HT) |
|---|---|---|---|---|---|---|---|
| NF EN 1004-1* | AC 200 | **8120012** | 1,80 | 3,80 | 1 | 110 | **1 819** |
| | AC 200 | **8120022** | 2,90 | 4,90 | 1 | 127 | **1 986** |
| | AC 200 | **8120032** | 3,40 | 5,40 | 2 | 163 | **2 717** |
| | AC 200 | **8120042** | 4,60 | 6,60 | 2 | 176 | **2 820** |
| | AC 200 | **8120052** | 5,10 | 7,10 | 2 | 186 | **3 454** |
| | AC 200 | **8120062** | 6,20 | 8,20 | 3 | 225 | **4 624** |
| | AC 200 | **8120072** | 6,80 | 8,80 | 3 | 234 | **5 057** |

## PIÈCES DÉTACHÉES AC 200

| | Désignation | Code | Poids (Kg) | Hauteur plancher (m) 1,80 | 2,90 | 3,40 | 4,60 | 5,10 | 6,20 | 6,80 | Prix € (HT) |
|---|---|---|---|---|---|---|---|---|---|---|---|
| | COMPOSITION | | | | | | | | | | |
| 1 | Roue ø 200 mm réglable tous les 25 mm sur 200 mm, charge maxi 300 kg | **11.100** | 3,0 | 4 | 4 | 4 | 4 | 4 | 4 | 4 | **172** |
| 2 | Corps de base | **11.103** | 8,2 | 1 | 1 | 1 | 1 | 1 | 1 | 1 | **259** |
| 3 | Échelle 6 barreaux (1,76 x 0,69 m) | **11.105** | 9,5 | 2 | 2 | 4 | 4 | 6 | 6 | 8 | **165** |
| 4 | Échelle 4 barreaux (1,21 x 0,69 m) | **11.106** | 6,5 | 2 | 4 | 2 | 4 | 2 | 4 | 2 | **112** |
| 5 | Plancher alu/bois 1 trappe | **11.108** | 15,6 | 1 | 1 | 2 | 2 | 2 | 3 | 3 | **489** |
| 6 | Garde-corps latéral | **11.111** | 5,2 | 2 | 2 | 4 | 4 | 4 | 6 | 6 | **137** |
| 7 | Diagonale (long. : 2,27 m) | **11.114** | 1,8 | 2 | 4 | 6 | 6 | 8 | 8 | 10 | **55** |
| 8 | Stabilisateur | **11.116** | 7,0 | 4 | 4 | 4 | 4 | 4 | 4 | 4 | **228** |
| 9 | Goupille clips pour base ø 8 mm pour tube ø 60 mm | - | 0,05 | 4 | 4 | 4 | 4 | 4 | 4 | 4 | **-** |
| | Lot de 12 goupilles clips pour base Ø 8 mm pour tube Ø 60 mm | **46.062** | 1,2 | 1 | 1 | 1 | 1 | 1 | 1 | 1 | **149** |
| 10 | Goupille queue de cochon pour échelles et roues ø 8 mm pour tube ø 35 mm | - | 0,05 | 8 | 12 | 12 | 16 | 16 | 20 | 20 | **-** |
| | Lot de 12 goupilles queue de cochon Ø 8 mm pour tube Ø 35 mm | **46.073** | 0,7 | 1 | 1 | 1 | 2 | 2 | 2 | 2 | **68** |

* Le champ d'application de la Norme NF EN 1004-1 couvre les échafaudages roulants d'une hauteur de plancher allant jusqu'à 12 m pour une utilisation intérieure et d'une hauteur de plancher allant jusqu'à 8 m pour une utilisation extérieure. Nota : "à l'intérieur" signifie que l'échafaudage n'est pas exposé au vent.

# AC 250

**H. de travail maxi : 8,80 m** | **Long. 2,50 m**

Sécurité ★★☆

FABRIQUÉ EN FRANCE

GARANTIE 5 ans

**Réglementation Française / Décret 2004-924 • Norme NF EN 1004-1**

- Acier galvanisé.
- **Longueur : 2,50 m - largeur : 0,69 m.**
- **Dimensions extérieures :** longueur 2,42 m - largeur 0,80 m.
- Échafaudage à Montage et Démontage en Sécurité par 1 opérateur.
- Plancher alu/bois - 1 trappe, plinthes aluminium intégrées, sécurité anti-soulèvement.
- Surface utile : 2,15 x 0,56 m.
- Charge maximum admissible sur un plancher : 240 kg.
- Roues ø 200 mm réglables tous les 25 mm sur 200 mm.
- Diamètre des montants : 35 mm.

**AC250 - Installation en dénivelés**

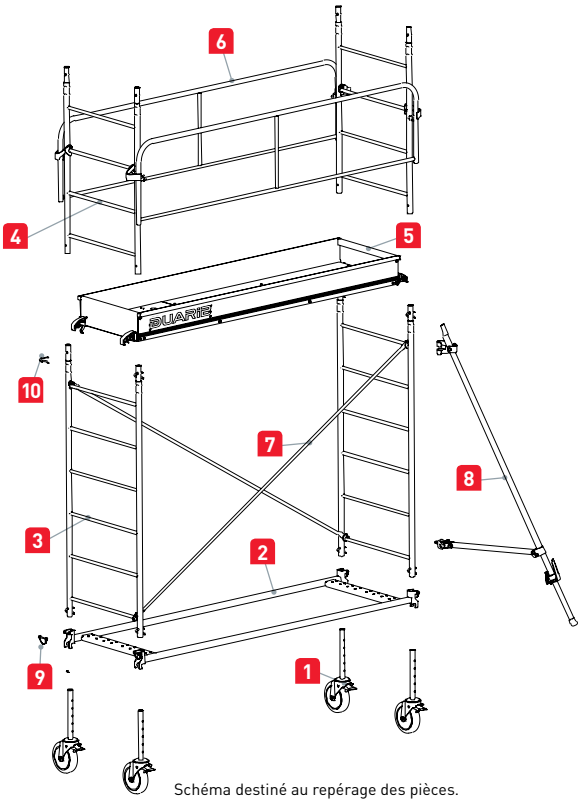


Schéma destiné au repérage des pièces.

| | Désignation | Code | Hauteur plancher (m) | Hauteur travail (m) | Nb de niveaux de plancher | Poids (Kg) | Prix € (HT) |
|---|---|---|---|---|---|---|---|
| NF EN 1004-1* | AC 250 | **8125012** | 1,80 | 3,80 | 1 | 117 | **2 108** |
| | AC 250 | **8125022** | 2,90 | 4,90 | 1 | 135 | **2 354** |
| | AC 250 | **8125032** | 3,40 | 5,40 | 2 | 176 | **3 216** |
| | AC 250 | **8125042** | 4,60 | 6,60 | 2 | 189 | **3 829** |
| | AC 250 | **8125052** | 5,10 | 7,10 | 2 | 199 | **4 029** |
| | AC 250 | **8125062** | 6,20 | 8,20 | 3 | 243 | **5 057** |
| | AC 250 | **8125072** | 6,80 | 8,80 | 3 | 254 | **5 723** |

## PIÈCES DÉTACHÉES AC 250

| | Désignation | Code | Poids (Kg) | Hauteur plancher (m) 1,80 | 2,90 | 3,40 | 4,60 | 5,10 | 6,20 | 6,80 | Prix € (HT) |
|---|---|---|---|---|---|---|---|---|---|---|---|
| | COMPOSITION | | | | | | | | | | |
| 1 | Roue Ø 200 mm réglable tous les 25 mm sur 200 mm, charge maxi 300 kg | **11.100** | 3,0 | 4 | 4 | 4 | 4 | 4 | 4 | 4 | **172** |
| 2 | Corps de base | **11.104** | 9,6 | 1 | 1 | 1 | 1 | 1 | 1 | 1 | **273** |
| 3 | Échelle 6 barreaux (1,76 x 0,69 m) | **11.105** | 9,5 | 2 | 2 | 4 | 4 | 6 | 6 | 8 | **165** |
| 4 | Échelle 4 barreaux (1,21 x 0,69 m) | **11.106** | 6,5 | 2 | 4 | 2 | 4 | 2 | 4 | 2 | **112** |
| 5 | Plancher alu/bois 1 trappe | **11.109** | 18,9 | 1 | 1 | 2 | 2 | 2 | 3 | 3 | **610** |
| 6 | Garde-corps latéral | **11.112** | 6,0 | 2 | 2 | 4 | 4 | 4 | 6 | 6 | **167** |
| 7 | Diagonale (long. : 2,64 m) | **11.115** | 2,1 | 2 | 4 | 6 | 6 | 8 | 8 | 10 | **62** |
| 8 | Stabilisateur | **11.116** | 7,0 | 4 | 4 | 4 | 4 | 4 | 4 | 4 | **228** |
| 9 | Goupille clips pour base Ø 8 mm pour tube Ø 60 mm | - | 0,05 | 4 | 4 | 4 | 4 | 4 | 4 | 4 | **-** |
| | Lot de 12 goupilles clips pour base Ø 8 mm pour tube Ø 60 mm | **46.062** | 1,2 | 1 | 1 | 1 | 1 | 1 | 1 | 1 | **149** |
| 10 | Goupille queue de cochon pour échelles et roues Ø 8 mm pour tube Ø 35 mm | - | 0,05 | 8 | 12 | 12 | 16 | 16 | 20 | 20 | **-** |
| | Lot de 12 goupilles queue de cochon Ø 8 mm pour tube Ø 35 mm | **46.073** | 0,7 | 1 | 1 | 1 | 2 | 2 | 2 | 2 | **68** |

* Le champ d'application de la Norme NF EN 1004-1 couvre les échafaudages roulants d'une hauteur de plancher allant jusqu'à 12 m pour une utilisation intérieure et d'une hauteur de plancher allant jusqu'à 8 m pour une utilisation extérieure. Nota : "à l'intérieur" signifie que l'échafaudage n'est pas exposé au vent.

# ROLLY MINI - ROLLY

FABRIQUÉ EN FRANCE

GARANTIE 10 ans

**H. de travail maxi : 3,80 m** | **Long. 1,00-1,50 m**

## MONTAGE EN 2MIN30 MAXI

### Le Rolly se compose de très peu d'éléments, rapides à assembler.

• **Base pliante** avec stabilisateurs et roues montées.

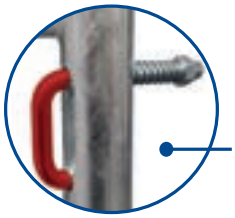

• Échelles munies de **goupilles imperdables.**

**Rolly mini H. travail 2,90 m**

## GARDE-CORPS RÉTRACTABLES POUR PASSER PARTOUT SANS DÉMONTAGE

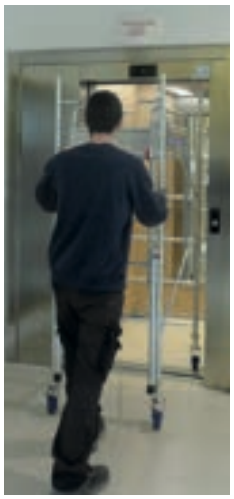

### Permet de passer les portes d'une hauteur mini de 2,04 m, sans retirer le moindre élément.

BREVET DUARIB

• **Descente des garde-corps.**

**Rolly H. travail 3,80 m**

## TRANSPORT DANS UN BREAK OU UN UTILITAIRE LÉGER

### Pratique avec sa position Chariot

• Déplacements aisés sur les chantiers **avec matériaux et matériels.**

# ROLLY MINI - ROLLY

**H. de travail maxi : 3,80 m** | **Long. 1,00/1,50m**

Sécurité ★☆☆

**Réglementation Française / Décret 2004-924**

FABRIQUÉ EN FRANCE

## ROLLY MINI

- **Longueur : 1,00 m - largeur : 0,62 m.**
- **Dimensions extérieures :** longueur 1,13 m - largeur 0,68 m.
- Surface utile : 0,90 x 0,46 m.

## ROLLY

- **Longueur : 1,50 m - largeur : 0,62 m.**
- **Dimensions extérieures :** longueur 1,50 m - largeur 0,68 m.
- Surface utile : 1,35 x 0,46 m.

- Acier galvanisé.
- Échafaudage à Montage et Démontage en Sécurité par 1 opérateur.
- Réglage de la hauteur de travail de **2,30 m à 3,80 m**.
- Charge maximum admissible : 150 kg.
- Roues à frein Ø 125 mm.
- Diamètre des montants : 30 mm.

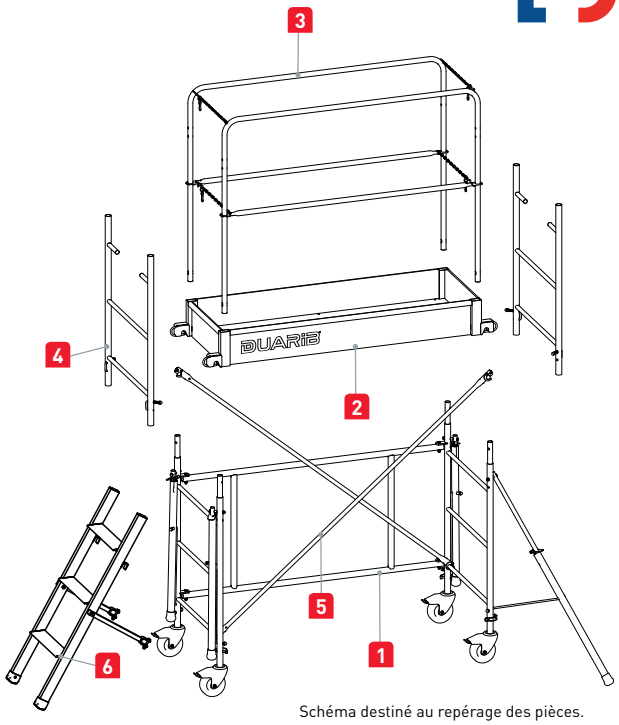


Schéma destiné au repérage des pièces.

| Désignation | Code | Hauteur plancher (m) | Hauteur travail (m) | Poids (Kg) | Prix € (HT) |
|---|---|---|---|---|---|
| Rolly | 8015011 | 0,90 | 2,90 | 43 | 1 198 |
| Rolly | 8015021 | 1,80 | 3,80 | 52 | 1 372 |
| Rolly Mini | 8010011 | 0,90 | 2,90 | 38 | 1 152 |
| Rolly Mini | 8010021 | 1,80 | 3,80 | 47 | 1 313 |

## PIÈCES DÉTACHÉES ROLLY - ROLLY MINI

| | Désignation | Code | Poids (Kg) | Quantités (Hauteur plancher (m) 0,90) | Quantités (Hauteur plancher (m) 1,80) | Prix € (HT) |
|---|---|---|---|---|---|---|
| | COMPOSITION | | | | | |
| | **Rolly** | | | | | |
| 1 | Base pliante complète (corps de base + montant de base droit et gauche + 4 stabilisateurs + 4 roues + 4 goupilles) | 12.519 | 23,5 | 1 | 1 | 971 |
| 2 | Plancher alu/bois | 12.517 | 10,3 | 1 | 1 | 586 |
| 3 | Garde-corps «QUICK» avec chaînettes | 12.516 | 4,4 | 2 | 2 | 195 |
| 4 | Échelle 3 barreaux | 12.527 | 3,1 | 0 | 2 | 173 |
| 5 | Diagonale | 12.504 | 1,5 | 0 | 2 | 70 |
| | **Rolly mini** | | | | | |
| 1 | Base pliante complète | 12.534 | 22,7 | 1 | 1 | 887 |
| 2 | Plancher alu/bois | 12.535 | 7,8 | 1 | 1 | 538 |
| 3 | Garde-corps «QUICK» avec chaînettes | 12.536 | 3,7 | 2 | 2 | 173 |
| 4 | Échelle 3 barreaux | 12.527 | 3,1 | 0 | 2 | 173 |
| 5 | Diagonale | 12.537 | 1,0 | 0 | 3 | 56 |

## SUPPLÉMENT PIÈCES DÉTACHÉES

| Désignation | Code | Poids (Kg) | Prix € (HT) |
|---|---|---|---|
| Stabilisateur réglable | 12.518 | 1,4 | 148 |
| Roue Ø 125 mm | 12.508 | 1,5 | 78 |
| Lot de 4 goupilles clips | 12.513 | 0,1 | 39 |
| Kit 4 verrous de plancher | PR12216 | 0,4 | 44 |

GARANTIE 10 ans

## OPTION ROLLY - ROLLY MINI

| | Désignation | Code | Poids (Kg) | Prix € (HT) |
|---|---|---|---|---|
| 6 | Échelle d'accès alu marches 80 mm | 12.524 | 2,7 | 220 |

# ROLLSTAR

FABRIQUÉ EN FRANCE

GARANTIE 10 ans

**H. de travail maxi : 13,30 m** | **Long. 2,05-2,54-2,95 m**

## IMPLANTATION EXPRESS

Base en forme de parallélogramme **qui se déplie d'un seul geste et se verrouille automatiquement sur les échelles de base.**

BREVET DUARIB

**Auto-verrouillage avec les échelles de base,** sans goupillage.

## MONTAGE ET DÉMONTAGE EN SÉCURITÉ : UN DISPOSITIF EFFICACE ET SIMPLE

### Garde-corps installés depuis le niveau inférieur.

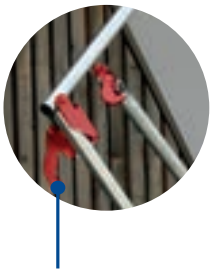

• **Grâce à des crochets ingénieux et aux diagonales et leurs embouts percés** (montage adapté aux droitiers comme aux gauchers).

BREVET DUARIB

• **Le plancher se manipule aisément,** d'une seule main.

BREVET DUARIB

### Plancher aluminium/bois ALTO à double trappe : risque de chute maîtrisé.

• **En parfaite sécurité à l'intérieur des trappes,** les opérateurs montent le plancher et les garde-corps.

## STABILISEZ AUTREMENT

### L'accrochage et le verrouillage du stabilisateur se fait à distance, depuis le sol.

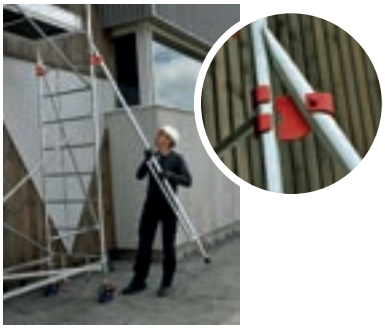

• Réglage millimétrique **rapide et très précis.**

## INSTALLATION EN DÉNIVELÉS INTÉGRÉE

Le Rollstar s'installe dans les escaliers **sans recours à une pièce optionnelle,** au moyen de la base réglable en hauteur.

• **Dénivelé maxi 1,50 m.**

# ROLLSTAR 205

**H. de travail maxi : 13,30 m** | **Long. 2,05 m**

Sécurité ★★★

FABRIQUÉ EN FRANCE

**Réglementation Française / Décret 2004-924 • Norme NF EN 1004-1** NF

- Acier galvanisé.
- **Longueur : 2,05 m - largeur : 0,75 m.**
- **Dimensions extérieures :** longueur 2,17 m - largeur 0,87 m.
- Échafaudage à Montage et Démontage en Sécurité par 1 opérateur.
- Plancher **Alto** alu/bois double trappe à plinthes intégrées.
- Surface utile : 1,95 x 0,60 m.
- Charge maximum admissible sur un plancher : 230 kg.
- Base pliante.
- Roues Ø 200 mm avec tige à trous réglable tous les 50 mm sur 200 mm.
- Diamètre des montants : 40 mm.

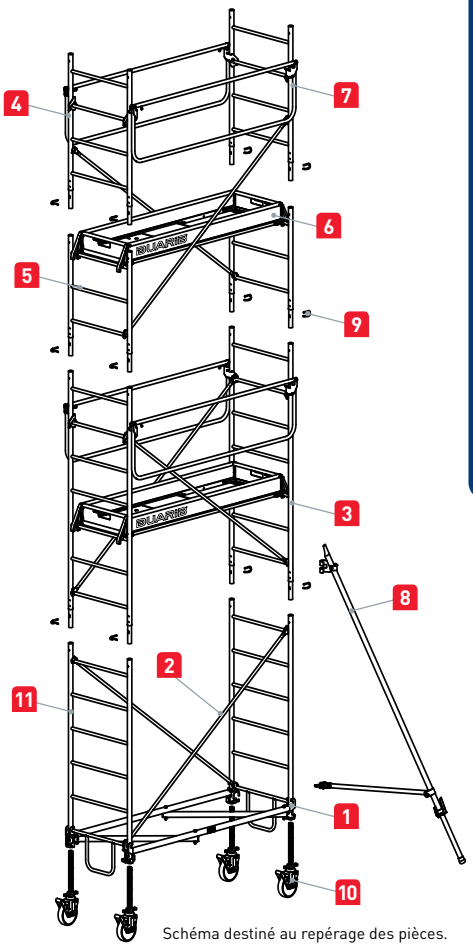

Schéma destiné au repérage des pièces.

## ROLLSTAR 205 - VERSION ROUES TIGE À TROUS

NF EN 1004-1*

| Code | Hauteur plancher (m) | Hauteur travail (m) | Nb de niveaux de plancher | Poids (Kg) | Prix € (HT) |
|---|---|---|---|---|---|
| 8320032 | 2,90 | 4,90 | 1 | 178 | 2 695 |
| 8320042 | 3,80 | 5,80 | 2 | 229 | 4 104 |
| 8320052 | 5,00 | 7,00 | 2 | 243 | 4 190 |
| 8320062 | 5,90 | 7,90 | 3 | 295 | 5 057 |
| 8320072 | 7,10 | 9,10 | 3 | 309 | 5 780 |
| 8320082 | 8,00 | 10,00 | 4 | 361 | 6 817 |
| 8320092 | 9,20 | 11,20 | 4 | 375 | 7 359 |
| 8320102 | 10,10 | 12,10 | 5 | 426 | 8 237 |
| 8320112 | 11,30 | 13,30 | 5 | 441 | 9 235 |

## PIÈCES DÉTACHÉES ROLLSTAR 205

| | Désignation | Code | Poids (Kg) | Hauteur plancher (m) 2,90 | 3,80 | 5,00 | 5,90 | 7,10 | 8,00 | 9,20 | 10,10 | 11,30 | Prix € (HT) |
|---|---|---|---|---|---|---|---|---|---|---|---|---|---|
| | COMPOSITION | | | | | | | | | | | | |
| 1 | Base pliante | 205.200 | 20,4 | 1 | 1 | 1 | 1 | 1 | 1 | 1 | 1 | 1 | 630 |
| 2 | Diagonale | 205.203 | 2,9 | 4 | 6 | 6 | 8 | 8 | 10 | 10 | 12 | 12 | 94 |
| 3 | Échelle 7 barreaux (2,10 x 0,75 m) | 200.107 | 11,9 | 0 | 2 | 2 | 4 | 4 | 6 | 6 | 8 | 8 | 304 |
| 4 | Échelle 4 barreaux (1,20 x 0,75 m) | 200.106 | 7,2 | 2 | 0 | 2 | 0 | 2 | 0 | 2 | 0 | 2 | 220 |
| 5 | Échelle 3 barreaux (0,90 x 0,75 m) | 200.101 | 5,2 | 2 | 2 | 2 | 2 | 2 | 2 | 2 | 2 | 2 | 196 |
| 6 | Plancher Alto alu/bois | 205.201 | 21,3 | 1 | 2 | 2 | 3 | 3 | 4 | 4 | 5 | 5 | 1 048 |
| 7 | Garde-corps latéral | 205.202 | 7,3 | 2 | 4 | 4 | 6 | 6 | 8 | 8 | 10 | 10 | 280 |
| 8 | Stabilisateur | 200.104 | 11,6 | 4 | 4 | 4 | 4 | 4 | 4 | 4 | 4 | 4 | 344 |
| 9 | Goupille Ø 8 mm queue de cochon pour tube Ø 40 mm | - | 0,07 | 8 | 8 | 12 | 12 | 16 | 18 | 20 | 20 | 24 | - |
| | Lot de 12 goupilles queue de cochon Ø 8 mm pour tube Ø 40 mm | 46.074 | 0,9 | 1 | 1 | 1 | 1 | 2 | 2 | 2 | 2 | 2 | 69 |
| | Roue Ø 200 mm tige à trous réglable tous les 50 mm sur 200 mm, charge maxi 700 kg | 12.227 | 4,3 | 4 | 4 | 4 | 4 | 4 | 4 | 4 | 4 | 4 | 211 |
| | Goupilles clips Ø 8 mm pour roues tige à trous | - | 0,05 | 4 | 4 | 4 | 4 | 4 | 4 | 4 | 4 | 4 | - |
| | Lot de 12 goupilles clips sécurité Ø 8 mm pour roues tige à trous | 46.062 | 1,2 | 1 | 1 | 1 | 1 | 1 | 1 | 1 | 1 | 1 | 149 |
| 11 | Échelle de base standard | 200.105 | 10,3 | 2 | 2 | 2 | 2 | 2 | 2 | 2 | 2 | 2 | 293 |

## OPTION ROUES TIGE À VIS

| | Désignation | Code | Poids (Kg) | Prix € (HT) |
|---|---|---|---|---|
| 10 | Roue Ø 200 mm tige à vis réglable sur 200 mm, charge maxi 700 kg | 200.103 | 5,5 | 321 |
| | Échelle de base à clé | 200.100 | 10,8 | 365 |

GARANTIE 10 ans

## SUPPLÉMENT PIÈCE DÉTACHÉE

| Désignation | Code | Poids (Kg) | Prix € (HT) |
|---|---|---|---|
| Kit de grutage : 2 barres de grutage et visserie | 200.210 | 10,6 | 857 |

* Le champ d'application de la Norme NF EN 1004-1 couvre les échafaudages roulants d'une hauteur de plancher allant jusqu'à 12 m pour une utilisation intérieure et d'une hauteur de plancher allant jusqu'à 8 m pour une utilisation extérieure. Nota : "à l'intérieur" signifie que l'échafaudage n'est pas exposé au vent.

# ROLLSTAR 254

**H. de travail maxi : 13,30 m** | **Long. 2,54 m**

Sécurité ★★★

FABRIQUÉ EN FRANCE

**Réglementation Française / Décret 2004-924 • Norme NF EN 1004-1** NF

- Acier galvanisé.
- **Longueur : 2,54 m - largeur : 0,75 m.**
- **Dimensions extérieures :** longueur 2,66 m - largeur 0,87 m.
- Échafaudage à Montage et Démontage en Sécurité par 1 opérateur.
- Plancher **Alto** alu/bois double trappe à plinthes intégrées.
- Surface utile : 2,44 x 0,60 m.
- Charge maximum admissible sur un plancher : 290 kg.
- Base pliante.
- Roues Ø 200 mm avec tige à trous réglable tous les 50 mm sur 200 mm.
- Diamètre des montants : 40 mm.

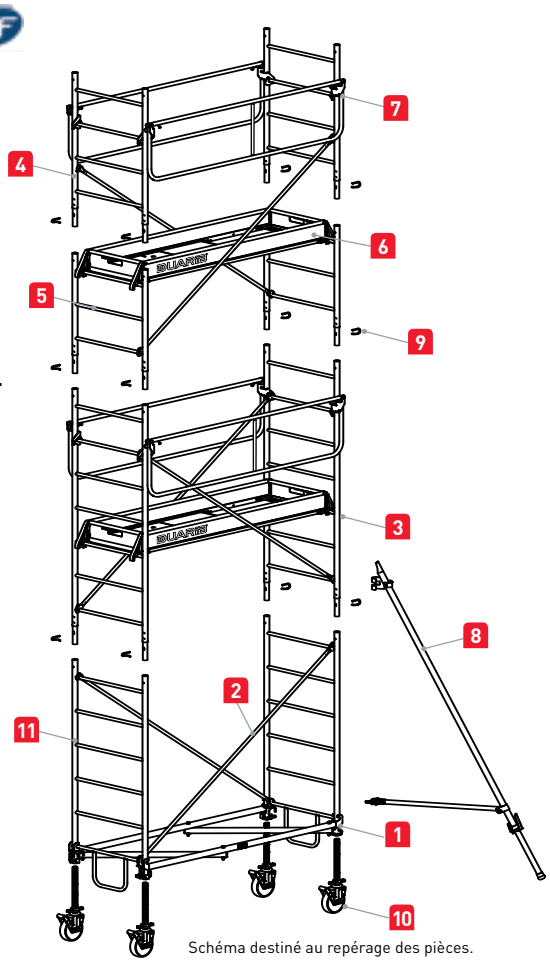

Schéma destiné au repérage des pièces.

## ROLLSTAR 254 - VERSION ROUES TIGE À TROUS

NF EN 1004-1*

| Code | Hauteur plancher (m) | Hauteur travail (m) | Nb de niveaux de plancher | Poids (Kg) | Prix € (HT) |
|---|---|---|---|---|---|
| 8325032 | 2,90 | 4,90 | 1 | 190 | 3 034 |
| 8325042 | 3,80 | 5,80 | 2 | 250 | 4 538 |
| 8325052 | 5,00 | 7,00 | 2 | 264 | 4 610 |
| 8325062 | 5,90 | 7,90 | 3 | 324 | 5 649 |
| 8325072 | 7,10 | 9,10 | 3 | 338 | 6 663 |
| 8325082 | 8,00 | 10,00 | 4 | 398 | 7 804 |
| 8325092 | 9,20 | 11,20 | 4 | 412 | 7 948 |
| 8325102 | 10,10 | 12,10 | 5 | 472 | 9 148 |
| 8325112 | 11,30 | 13,30 | 5 | 487 | 9 986 |

## PIÈCES DÉTACHÉES ROLLSTAR 254

| | Désignation | Code | Poids (Kg) | Hauteur plancher (m) 2,90 | 3,80 | 5,00 | 5,90 | 7,10 | 8,00 | 9,20 | 10,10 | 11,30 | Prix € (HT) |
|---|---|---|---|---|---|---|---|---|---|---|---|---|---|
| | COMPOSITION | | | | | | | | | | | | |
| 1 | Base pliante | 254.200 | 22,8 | 1 | 1 | 1 | 1 | 1 | 1 | 1 | 1 | 1 | 735 |
| 2 | Diagonale | 254.203 | 3,8 | 4 | 6 | 6 | 8 | 8 | 10 | 10 | 12 | 12 | 120 |
| 3 | Échelle 7 barreaux (2,10 x 0,75 m) | 200.107 | 11,9 | 0 | 2 | 2 | 4 | 4 | 6 | 6 | 8 | 8 | 304 |
| 4 | Échelle 4 barreaux (1,20 x 0,75 m) | 200.106 | 7,2 | 2 | 0 | 2 | 0 | 2 | 0 | 2 | 0 | 2 | 220 |
| 5 | Échelle 3 barreaux (0,90 x 0,75 m) | 200.101 | 5,2 | 2 | 2 | 2 | 2 | 2 | 2 | 2 | 2 | 2 | 196 |
| 6 | Plancher Alto alu/bois | 254.201 | 24,8 | 1 | 2 | 2 | 3 | 3 | 4 | 4 | 5 | 5 | 1 083 |
| 7 | Garde-corps latéral | 254.202 | 8,8 | 2 | 4 | 4 | 6 | 6 | 8 | 8 | 10 | 10 | 320 |
| 8 | Stabilisateur | 200.104 | 11,6 | 4 | 4 | 4 | 4 | 4 | 4 | 4 | 4 | 4 | 344 |
| 9 | Goupille Ø 8 mm queue de cochon pour tube Ø 40 mm | - | 0,07 | 8 | 8 | 12 | 12 | 16 | 18 | 20 | 20 | 24 | - |
| | Lot de 12 goupilles queue de cochon Ø 8 mm pour tube Ø 40 mm | 46.074 | 0,9 | 1 | 1 | 1 | 1 | 2 | 2 | 2 | 2 | 2 | 69 |
| | Roue Ø 200 mm tige à trous réglable tous les 50 mm sur 200 mm, charge maxi 700 kg | 12.227 | 4,3 | 4 | 4 | 4 | 4 | 4 | 4 | 4 | 4 | 4 | 211 |
| | Goupilles clips Ø 8 mm pour roues tige à trous | - | 0,05 | 4 | 4 | 4 | 4 | 4 | 4 | 4 | 4 | 4 | - |
| | Lot de 12 goupilles clips sécurité Ø 8 mm pour roues tige à trous | 46.062 | 1,2 | 1 | 1 | 1 | 1 | 1 | 1 | 1 | 1 | 1 | 149 |
| 11 | Échelle de base standard | 200.105 | 10,3 | 2 | 2 | 2 | 2 | 2 | 2 | 2 | 2 | 2 | 293 |

## OPTION ROUES TIGE À VIS

| | Désignation | Code | Poids (Kg) | Prix € (HT) |
|---|---|---|---|---|
| 10 | Roue Ø 200 mm tige à vis réglable sur 200 mm, charge maxi 700 kg | 200.103 | 5,5 | 321 |
| | Échelle de base à clé | 200.100 | 10,8 | 365 |

GARANTIE 10 ans

## SUPPLÉMENT PIÈCE DÉTACHÉE

| Désignation | Code | Poids (Kg) | Prix €(HT) |
|---|---|---|---|
| Kit de grutage : 2 barres de grutage et visserie | 200.210 | 10,6 | 857 |

* Le champ d'application de la Norme NF EN 1004-1 couvre les échafaudages roulants d'une hauteur de plancher allant jusqu'à 12 m pour une utilisation intérieure et d'une hauteur de plancher allant jusqu'à 8 m pour une utilisation extérieure. Nota : "à l'intérieur" signifie que l'échafaudage n'est pas exposé au vent.

# ROLLSTAR 295

**H. de travail maxi : 13,30 m** | **Long. 2,95 m**

Sécurité ★★★

FABRIQUÉ EN FRANCE

**Réglementation Française / Décret 2004-924 • Norme NF EN 1004-1** NF

- Acier galvanisé.
- **Longueur : 2,95 m - largeur : 0,75 m.**
- **Dimensions extérieures :** longueur 3,07 m - largeur 0,87 m.
- Échafaudage à Montage et Démontage en Sécurité par 1 opérateur.
- Plancher **Alto** alu/bois double trappe à plinthes intégrées.
- Surface utile : 2,85 x 0,60 m.
- Charge maximum admissible sur un plancher : 340 kg.
- Base pliante.
- Roues Ø 200 mm avec tige à trous réglable tous les 50 mm sur 200 mm.
- Diamètre des montants : 40 mm.

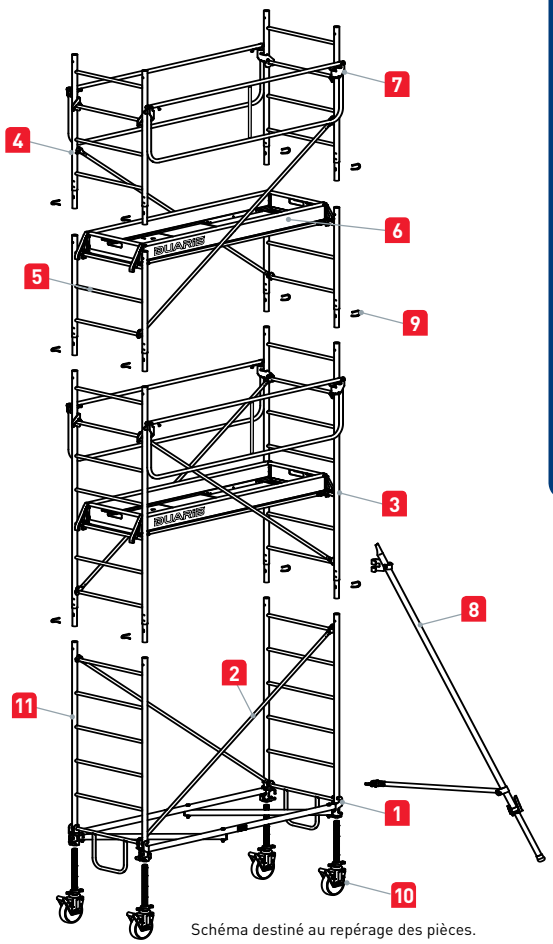


Schéma destiné au repérage des pièces.

## ROLLSTAR 295 - VERSION ROUES TIGE À TROUS

NF EN 1004-1*

| Code | Hauteur plancher (m) | Hauteur travail (m) | Nb de niveaux de plancher | Poids (Kg) | Prix € (HT) |
|---|---|---|---|---|---|
| 8330032 | 2,90 | 4,90 | 1 | 201 | 3 222 |
| 8330042 | 3,80 | 5,80 | 2 | 269 | 4 913 |
| 8330052 | 5,00 | 7,00 | 2 | 284 | 5 000 |
| 8330062 | 5,90 | 7,90 | 3 | 351 | 6 185 |
| 8330072 | 7,10 | 9,10 | 3 | 366 | 6 892 |
| 8330082 | 8,00 | 10,00 | 4 | 434 | 7 934 |
| 8330092 | 9,20 | 11,20 | 4 | 448 | 8 034 |
| 8330102 | 10,10 | 12,10 | 5 | 516 | 9 091 |
| 8330112 | 11,30 | 13,30 | 5 | 530 | 9 856 |

## PIÈCES DÉTACHÉES ROLLSTAR 295

| | Désignation | Code | Poids (Kg) | Quantités (Hauteur plancher (m) 2,90 | 3,80 | 5,00 | 5,90 | 7,10 | 8,00 | 9,20 | 10,10 | 11,30) | Prix € (HT) |
|---|---|---|---|---|---|---|---|---|---|---|---|---|---|
| | COMPOSITION | | | | | | | | | | | | |
| 1 | Base pliante | 295.200 | 24,9 | 1 | 1 | 1 | 1 | 1 | 1 | 1 | 1 | 1 | 846 |
| 2 | Diagonale | 295.203 | 4,2 | 4 | 6 | 6 | 8 | 8 | 10 | 10 | 12 | 12 | 142 |
| 3 | Échelle 7 barreaux (2,10 x 0,75 m) | 200.107 | 11,9 | 0 | 2 | 2 | 4 | 4 | 6 | 6 | 8 | 8 | 304 |
| 4 | Échelle 4 barreaux (1,20 x 0,75 m) | 200.106 | 7,2 | 2 | 0 | 2 | 0 | 2 | 0 | 2 | 0 | 2 | 220 |
| 5 | Échelle 3 barreaux (0,90 x 0,75 m) | 200.101 | 5,2 | 2 | 2 | 2 | 2 | 2 | 2 | 2 | 2 | 2 | 196 |
| 6 | Plancher Alto alu/bois | 295.201 | 27,8 | 1 | 2 | 2 | 3 | 3 | 4 | 4 | 5 | 5 | 1 102 |
| 7 | Garde-corps latéral | 295.202 | 11, 0 | 2 | 4 | 4 | 6 | 6 | 8 | 8 | 10 | 10 | 405 |
| 8 | Stabilisateur | 200.104 | 11,6 | 4 | 4 | 4 | 4 | 4 | 4 | 4 | 4 | 4 | 344 |
| 9 | Goupille Ø 8 mm queue de cochon pour tube Ø 40 mm | - | 0,07 | 8 | 8 | 12 | 12 | 16 | 18 | 20 | 20 | 24 | - |
| | Lot de 12 goupilles queue de cochon Ø 8 mm pour tube Ø 40 mm | 46.074 | 0,9 | 1 | 1 | 1 | 1 | 2 | 2 | 2 | 2 | 2 | 69 |
| | Roue Ø 200 mm tige à trous réglable tous les 50 mm sur 200 mm, charge maxi 700 kg | 12.227 | 4,3 | 4 | 4 | 4 | 4 | 4 | 4 | 4 | 4 | 4 | 211 |
| | Goupilles clips Ø 8 mm pour roues tige à trous | - | 0,05 | 4 | 4 | 4 | 4 | 4 | 4 | 4 | 4 | 4 | - |
| | Lot de 12 goupilles clips sécurité Ø 8 mm pour roues tige à trous | 46.062 | 1,2 | 1 | 1 | 1 | 1 | 1 | 1 | 1 | 1 | 1 | 149 |
| 11 | Échelle de base standard | 200.105 | 10,3 | 2 | 2 | 2 | 2 | 2 | 2 | 2 | 2 | 2 | 293 |

## OPTION ROUES TIGE À VIS

| | Désignation | Code | Poids (Kg) | Prix € (HT) |
|---|---|---|---|---|
| 10 | Roue Ø 200 mm tige à vis réglable sur 200 mm, charge maxi 700 kg | 200.103 | 5,5 | 321 |
| | Échelle de base à clé | 200.100 | 10,8 | 365 |

GARANTIE 10 ans

## SUPPLÉMENT PIÈCE DÉTACHÉE

| Désignation | Code | Poids (Kg) | Prix € (HT) |
|---|---|---|---|
| Kit de grutage : 2 barres de grutage et visserie | 200.210 | 10,6 | 857 |

* Le champ d'application de la Norme NF EN 1004-1 couvre les échafaudages roulants d'une hauteur de plancher allant jusqu'à 12 m pour une utilisation intérieure et d'une hauteur de plancher allant jusqu'à 8 m pour une utilisation extérieure. Nota : "à l'intérieur" signifie que l'échafaudage n'est pas exposé au vent.

# GALAXY 45 | GALAXY 90

FABRIQUÉ EN FRANCE

GARANTIE 10 ans

H. de travail maxi : 16,40 m | GALAXY 45 : 1,50 X 3 M | GALAXY 90 : 3 X 3 M

GALAXY 45 - Hauteur de travail 6,50 m

GALAXY 45 - Hauteur de travail 6,50 m

GALAXY 90 - Hauteur de travail 9,80 m

## ASSEMBLAGE FACILE ET EFFICACE : STRUCTURE MODULAIRE

**Les tours Galaxy bénéficient d'une structure modulaire** basée sur l'assemblage de 2 types de cadres.

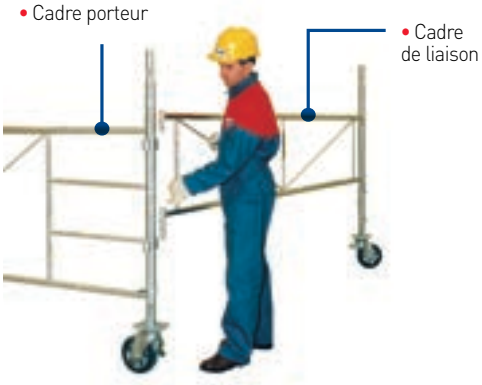


**Les cadres de liaison se fixent aisément** aux cadres porteurs par verrou automatique.

• Le montage est facilité et la sécurité de l'assemblage **est 100 % garantie.**

## FACILITÉ DE MANUTENTION

• Galaxy se déplace **d'un chantier à un autre.**

## CONFORT DE TRAVAIL OPTIMAL

**Plancher alu/bois haute résistance**

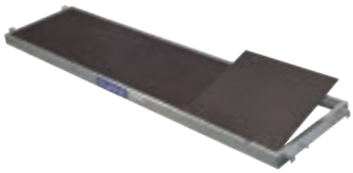

- Cadre aluminium **soudé.**
- Surface **anti-dérapante multipli 9 mm.**
- Crochets **haute résistance.**
- Garantie **anti-soulèvement.**

# GALAXY 45

H. de travail maxi : 16,40 m | 1,50 m x 3,00 m

Sécurité ★★☆

# GALAXY 90

H. de travail maxi : 16,40 m | 3,00 m x 3,00 m

Sécurité ★☆☆

FABRIQUÉ EN FRANCE

GARANTIE 10 ans

**Réglementation Française / Décret 2004-924 •Norme NF EN 1004-1 (Galaxy 45)**

- Acier galvanisé.
- **Hauteur de travail maxi : 16,40 m**
- **Dimensions extérieures :** 3,15 m x 1,62 m.
- Charge maxi admissible sur le dernier niveau 640 kg pour hauteur plancher < ou = 14,40 m.
- Surface utile du plancher Long. 2,92 m x Larg. 1,42 m.
- Roues Ø200 mm tige à trous réglable tous les 50 mm sur 250 mm.
- Diamètre des montants : 50 mm.

- Acier galvanisé.
- **Hauteur de travail maxi : 16,40 m**
- **Dimensions extérieures :** 3,15 m x 3,15 m.
- Charge maxi admissible sur le dernier niveau 500 kg pour hauteur plancher < ou = 14,40 m.
- Surface utile du plancher Long. 2,92 m x Larg. 2,92 m.
- Roues Ø200 mm tige à trous réglable tous les 50 mm sur 250 mm.
- Diamètre des montants : 50 mm.

## GALAXY 45 - 1,50 X 3,00 M

NF EN 1004-1*

| Désignation | Code | Hauteur plancher (m) | Hauteur travail (m) | Nb de niveaux de plancher (niveau supérieur + paliers intermédiaires) | Poids (Kg) | Prix € (HT) |
|---|---|---|---|---|---|---|
| Galaxy 45 | 8545010 | 1,20 | 3,20 | 1 | 207 | 2 846 |
| Galaxy 45 | 8545020 | 2,30 | 4,30 | 1 | 257 | 3 598 |
| Galaxy 45 | 8545030 | 3,40 | 5,40 | 2 | 429 | 5 303 |
| Galaxy 45 | 8545040 | 4,50 | 6,50 | 2 | 480 | 6 329 |
| Galaxy 45 | 8545050 | 5,60 | 7,60 | 3 | 588 | 7 804 |
| Galaxy 45 | 8545060 | 6,70 | 8,70 | 3 | 638 | 8 499 |
| Galaxy 45 | 8545070 | 7,80 | 9,80 | 4 | 746 | 9 972 |
| Galaxy 45 | 8545080 | 8,90 | 10,90 | 4 | 797 | 10 753 |
| Galaxy 45 | 8545100 | 10,00 | 12,00 | 5 | 904 | 12 126 |
| Galaxy 45 | 8545110 | 11,10 | 13,10 | 5 | 955 | 12 487 |
| Galaxy 45 | 8545120 | 12,20 | 14,20 | 6 | 1 063 | 13 613 |
| Galaxy 45 | 8545130 | 13,30 | 15,30 | 6 | 1 166 | 14 712 |
| Galaxy 45 | 8545140 | 14,40 | 16,40 | 7 | 1 273 | 16 028 |

## GALAXY 90 - 3,00 X 3,00 M

| Désignation | Code | Hauteur plancher (m) | Hauteur travail (m) | Nb de niveaux de plancher (niveau supérieur + paliers intermédiaires) | Poids (Kg) | Prix € (HT) |
|---|---|---|---|---|---|---|
| Galaxy 90 | 8590010 | 1,20 | 3,20 | 1 | 294 | 4 956 |
| Galaxy 90 | 8590020 | 2,30 | 4,30 | 1 | 362 | 5 591 |
| Galaxy 90 | 8590030 | 3,40 | 5,40 | 2 | 509 | 7 337 |
| Galaxy 90 | 8590040 | 4,50 | 6,50 | 2 | 576 | 8 207 |
| Galaxy 90 | 8590050 | 5,60 | 7,60 | 3 | 702 | 9 727 |
| Galaxy 90 | 8590060 | 6,70 | 8,70 | 3 | 769 | 10 694 |
| Galaxy 90 | 8590070 | 7,80 | 9,80 | 4 | 948 | 12 747 |
| Galaxy 90 | 8590080 | 8,90 | 10,90 | 4 | 1 016 | 13 702 |
| Galaxy 90 | 8590100 | 10,00 | 12,00 | 5 | 1 141 | 15 258 |
| Galaxy 90 | 8590110 | 11,10 | 13,10 | 5 | 1 209 | 15 725 |
| Galaxy 90 | 8590120 | 12,20 | 14,20 | 6 | 1 334 | 17 143 |
| Galaxy 90 | 8590130 | 13,30 | 15,30 | 6 | 1 443 | 18 511 |
| Galaxy 90 | 8590140 | 14,40 | 16,40 | 7 | 1 568 | 20 173 |

* Le champ d'application de la Norme NF EN 1004-1 couvre les échafaudages roulants d'une hauteur de plancher allant jusqu'à 12 m pour une utilisation intérieure et d'une hauteur de plancher allant jusqu'à 8 m pour une utilisation extérieure. Nota : "à l'intérieur" signifie que l'échafaudage n'est pas exposé au vent.

# GALAXY 45

**H. de travail maxi : 16,40 m** | **1,50 m x 3,00 m**

Sécurité ★★☆

FABRIQUÉ EN FRANCE

GARANTIE 10 ans

**Réglementation Française / Décret 2004-924 • Norme NF EN 1004-1**

## GALAXY 45 - 1,50 X 3,00 M

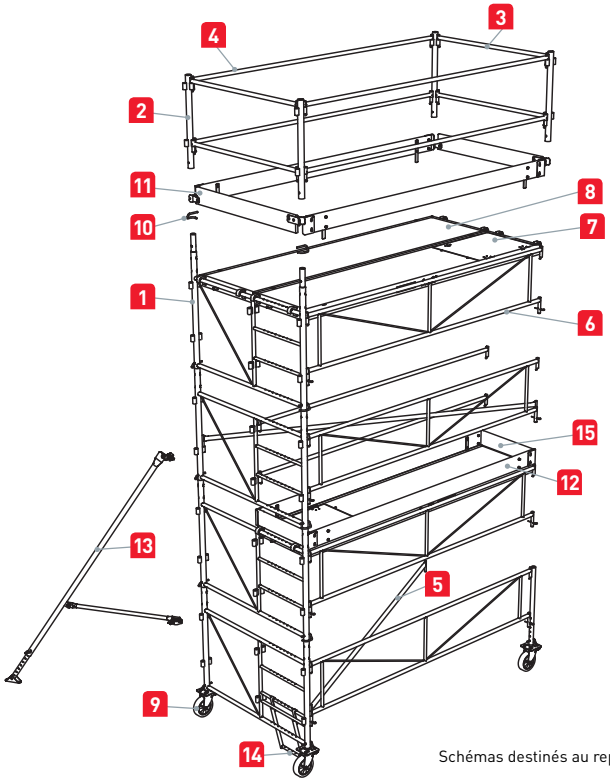


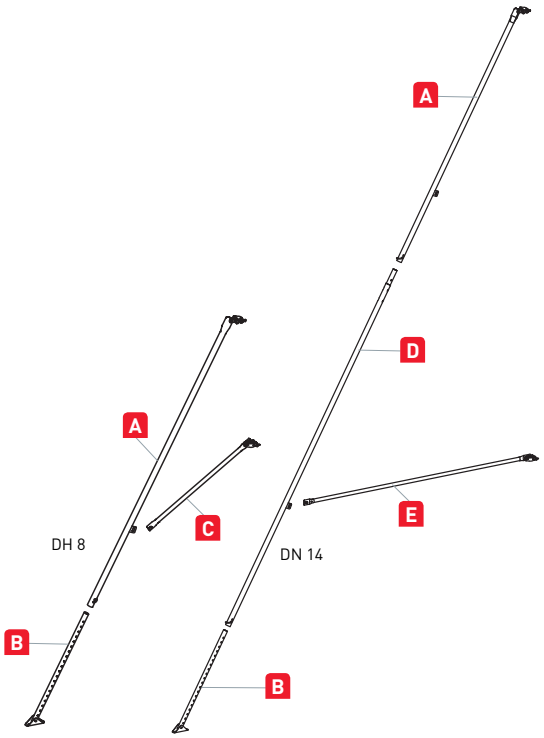


Schémas destinés au repérage des pièces.

## PIÈCES DÉTACHÉES GALAXY 45

| | Désignation | Code | Poids (Kg) | Hauteur plancher (m) 1,20 | 2,30 | 3,40 | 4,50 | 5,60 | 6,70 | 7,80 | 8,90 | 10,00 | 11,10 | 12,20 | 13,30 | 14,40 | Prix € (HT) |
|---|---|---|---|---|---|---|---|---|---|---|---|---|---|---|---|---|---|
| | COMPOSITION | | | | | | | | | | | | | | | | |
| 1 | Cadre porteur 1,50 m (hauteur 1,10 m) avec échelle incorporée | 30.511 | 13,5 | 2 | 4 | 6 | 8 | 10 | 12 | 14 | 16 | 18 | 20 | 22 | 24 | 26 | 285 |
| 2 | Support garde-corps standard | 31.322 | 2,3 | 4 | 4 | 4 | 4 | 4 | 4 | 4 | 4 | 4 | 4 | 4 | 4 | 4 | 87 |
| 3 | Lisse 1,50 m | 21.111 | 2,2 | 4 | 4 | 4 | 4 | 4 | 4 | 4 | 4 | 4 | 4 | 4 | 4 | 4 | 72 |
| 4 | Lisse ou sous-lisse 3 m | 21.102 | 5,4 | 4 | 4 | 8 | 8 | 10 | 10 | 12 | 12 | 14 | 14 | 16 | 16 | 18 | 80 |
| 5 | Diagonale horizontale 3,00 x 1,50 m | 31.012 | 5,5 | 1 | 1 | 2 | 2 | 3 | 3 | 4 | 4 | 5 | 5 | 6 | 6 | 7 | 141 |
| 6 | Cadre de liaison 3,00 m | 30.621 | 11,5 | 2 | 4 | 6 | 8 | 10 | 12 | 14 | 16 | 18 | 20 | 22 | 24 | 26 | 245 |
| 7 | Plancher à trappe alu/bois 3,00 m x 0,68 m | 50.225 | 25,6 | 1 | 1 | 2 | 2 | 3 | 3 | 4 | 4 | 5 | 5 | 6 | 6 | 7 | 598 |
| 8 | Plancher standard alu/bois 3,00 m x 0,75 m | 50.226 | 26,1 | 1 | 1 | 1 | 1 | 1 | 1 | 1 | 1 | 1 | 1 | 1 | 1 | 1 | 463 |
| 9 | Roue à blocage double effet Ø 200 mm tige à trous réglable tous les 50 mm sur 250 mm, charge maxi 700 kg | 30.711 | 9,9 | 4 | 4 | 4 | 4 | 4 | 4 | 4 | 4 | 4 | 4 | 4 | 4 | 4 | 300 |
| 10 | Goupille queue de cochon Ø 11 mm pour tube Ø 50 mm | - | 0,2 | 8 | 12 | 16 | 20 | 24 | 28 | 32 | 36 | 40 | 44 | 48 | 52 | 56 | - |
| | Lot de 20 goupilles queue de cochon Ø 11 mm pour tube Ø 50 mm | 46.080 | 3,8 | 1 | 1 | 1 | 1 | 2 | 2 | 2 | 2 | 2 | 3 | 3 | 3 | 3 | 120 |
| 11 | Plinthe bois d'extrémité 1,50 m | 31.221 | 3,1 | 2 | 2 | 2 | 2 | 2 | 2 | 2 | 2 | 2 | 2 | 2 | 2 | 2 | 21 |
| 12 | Plinthe bois latérale 3,00 m | 31.220 | 6,2 | 2 | 2 | 4 | 4 | 6 | 6 | 8 | 8 | 10 | 10 | 12 | 12 | 14 | 41 |
| 13 | Bras stabilisateur DH 8 | 17.102 | 2,8 | • | • | • | • | • | • | • | • | • | • | • | 4 | 4 | 100 |
| | Stabilisateur DH 8 avec goupille - Long. maxi hors tout 3,78 m | 15.123 | 13,4 | • | • | 4 | 4 | 4 | 4 | 4 | 4 | 4 | 4 | 4 | • | • | 377 |
| | Stabilisateur DN 14 avec goupille - Long. maxi hors tout 6,61 m | 15.124 | 23,7 | • | • | • | • | • | • | • | • | • | • | • | 4 | 4 | 590 |
| | Kit rallonge DN 14 (pour transformer DH 8 en DN 14) : rallonge D (code 15.142) + 1 bras E (code 17.103) | 15.125 | 13,3 | • | • | • | • | • | • | • | • | • | • | • | • | • | 325 |
| 14 | 1ère marche (option) | 30.530 | 2,4 | • | • | • | • | • | • | • | • | • | • | • | • | • | 84 |
| 15 | Plinthe bois d'extrémité palier de repos 0,72 m | 31.222 | 1,2 | • | • | 2 | 2 | 4 | 4 | 6 | 6 | 8 | 8 | 10 | 10 | 12 | 22 |

## COMPOSITION STABILISATEURS DH8 ET DN14 GALAXY 45 - 90

| | Désignation | Code | Poids (Kg) | Prix € (HT) |
|---|---|---|---|---|
| A | Corps stabilisateur DH 8/DN 14 | 17.112 | 6,9 | 214 |
| B | Coulisse stabilisateur DH 8/DN 14 | 17.122 | 3,2 | 71 |
| C | Bras stabilisateur DH 8 | 17.102 | 2,8 | 100 |
| D | Rallonge stabilisateur DN 14 | 15.142 | 8,6 | 198 |
| E | Bras stabilisateur DN 14 | 17.103 | 4,6 | 125 |

# GALAXY 90

**H. de travail maxi : 16,40 m** | **3,00 m x 3,00 m**

**Sécurité** ★☆☆

**Réglementation Française / Décret 2004-924**

FABRIQUÉ EN FRANCE

GARANTIE 10 ans

## GALAXY 90 - 3,00 X 3,00 M

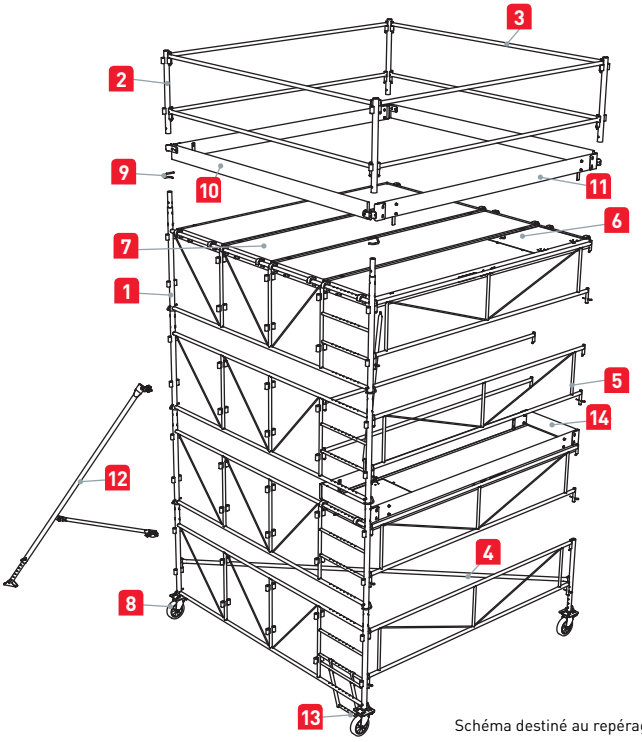


Schéma destiné au repérage des pièces.

## PIÈCES DÉTACHÉES GALAXY 90

| | Désignation | Code | Poids (Kg) | Hauteur plancher (m) 1,20 | 2,30 | 3,40 | 4,50 | 5,60 | 6,70 | 7,80 | 8,90 | 10,00 | 11,10 | 12,20 | 13,30 | 14,40 | Prix € (HT) |
|---|---|---|---|---|---|---|---|---|---|---|---|---|---|---|---|---|---|
| | COMPOSITION | | | | | | | | | | | | | | | | |
| 1 | Cadre porteur 3,00 m (hauteur 1,10 m) avec échelle incorporée | 30.510 | 21,8 | 2 | 4 | 6 | 8 | 10 | 12 | 14 | 16 | 18 | 20 | 22 | 24 | 26 | 436 |
| 2 | Support garde-corps standard | 31.322 | 2,3 | 4 | 4 | 4 | 4 | 4 | 4 | 4 | 4 | 4 | 4 | 4 | 4 | 4 | 87 |
| 3 | Lisse ou sous-lisse 3 m | 21.102 | 5,4 | 8 | 8 | 14 | 14 | 16 | 16 | 18 | 18 | 20 | 20 | 22 | 22 | 24 | 80 |
| 4 | Diagonale horizontale 3,00 x 3,00 m | 31.002 | 6,9 | 1 | 1 | 2 | 2 | 3 | 3 | 4 | 4 | 5 | 5 | 6 | 6 | 7 | 141 |
| 5 | Cadre de liaison 3,00 m | 30.621 | 11,5 | 2 | 4 | 6 | 8 | 10 | 12 | 14 | 16 | 18 | 20 | 22 | 24 | 26 | 245 |
| 6 | Plancher à trappe alu/bois 3,00 m x 0,68 m | 50.225 | 25,6 | 1 | 1 | 2 | 2 | 3 | 3 | 4 | 4 | 5 | 5 | 6 | 6 | 7 | 598 |
| 7 | Plancher standard alu/bois 3,00 m x 0,75 m | 50.226 | 26,1 | 3 | 3 | 3 | 3 | 3 | 3 | 3 | 3 | 3 | 3 | 3 | 3 | 3 | 463 |
| 8 | Roue à blocage double effet Ø 200 mm tige à trous réglable tous les 50 mm sur 250 mm, charge maxi 700 kg | 30.711 | 9,9 | 4 | 4 | 4 | 4 | 4 | 4 | 4 | 4 | 4 | 4 | 4 | 4 | 4 | 300 |
| 9 | Goupille queue de cochon Ø 11 mm pour tube Ø 50 mm | - | 0,2 | 8 | 12 | 16 | 20 | 24 | 28 | 32 | 36 | 40 | 44 | 48 | 52 | 56 | - |
| | Lot de 20 goupilles queue de cochon Ø 11 mm pour tube Ø 50 mm | 46.080 | 3,8 | 1 | 1 | 1 | 1 | 2 | 2 | 2 | 2 | 2 | 3 | 3 | 3 | 3 | 120 |
| 10 | Plinthe bois d'extrémité de 3 m | 50.146 | 5,5 | 2 | 2 | 2 | 2 | 2 | 2 | 2 | 2 | 2 | 2 | 2 | 2 | 2 | 60 |
| 11 | Plinthe bois latérale 3,00 m | 31.220 | 6,2 | 2 | 2 | 4 | 4 | 6 | 6 | 8 | 8 | 10 | 10 | 12 | 12 | 14 | 41 |
| 12 | Stabilisateur DH 8 avec goupille - Long. maxi hors tout 3,78 m | 15.123 | 13,4 | • | • | • | • | • | • | 4 | 4 | 4 | 4 | 4 | • | • | 377 |
| | Stabilisateur DN 14 avec goupille - Long. maxi hors tout 6,61 m | 15.124 | 23,7 | • | • | • | • | • | • | • | • | • | • | • | 4 | 4 | 590 |
| | Kit rallonge DN 14 (pour transformer DH 8 en DN 14) : rallonge D (code 15.142) + 1 bras E (code 17.103) | 15.125 | 13,3 | • | • | • | • | • | • | • | • | • | • | • | • | • | 325 |
| 13 | 1ère marche (option) | 30.530 | 2,4 | • | • | • | • | • | • | • | • | • | • | • | • | • | 84 |
| 14 | Plinthe bois d'extrémité palier de repos 0,72 m | 31.222 | 1,2 | • | • | 2 | 2 | 4 | 4 | 6 | 6 | 8 | 8 | 10 | 10 | 12 | 22 |

## OPTION GALAXY 45 - 90

| Désignation | Code | Poids (Kg) | Prix € (HT) |
|---|---|---|---|
| 1ère marche | 30.530 | 2,4 | 84 |

# AL 135 | 165 | 205 | 255 | 300

## 3 VERSIONS POUR S'ADAPTER À VOS PRIORITÉS ET VOS HABITUDES DE TRAVAIL

**3 VERSIONS**
**5 LONGUEURS**
**9 MODÈLES**

| VERSIONS | LONGUEURS | | | | |
|---|---|---|---|---|---|
| | AL 135 | AL 165 | AL 205 | AL 255 | AL 300 |
| STANDARD | ✓ | ✓ | ✓ | ✓ | ✓ |
| BASE PLIANTE | ✓ | ✓ | - | - | - |
| GARDE-CORPS MONOBLOC | - | - | ✓ | ✓ | - |

Conforme à la Réglementation Française
(Décret 2004-924)
Norme Européenne NF EN 1004-1

BREVETS 7 DÉPOSÉS

AL205 version standard. Hauteur travail 5.90 m

**AL 135**
Long. 1.40 m
H. travail maxi : 6.80 m

**AL 165**
Long. 1.65 m
H. travail maxi : 6.80 m

**AL 205**
Long. 2.05 m
H. travail maxi : 9.90 m

**AL 255**
Long. 2.54 m
H. travail maxi : 9.90 m

**AL 300**
Long. 2.95 m
H. travail maxi : 9.90 m

AL165 version base pliante
Hauteur travail 4.80 m

AL135 version base pliante
Hauteur travail 3.80 m

• Installation express de la base pliante

## MONTAGE SIMPLE & INTUITIF

**Repères visuels et procédés ingénieux**

### Points de fixation rouge

Pour repérer immédiatement les assemblages sensibles, indispensables à enclencher ou à verrouiller.

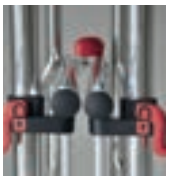

### Verrouillage ingénieux des diagonales.

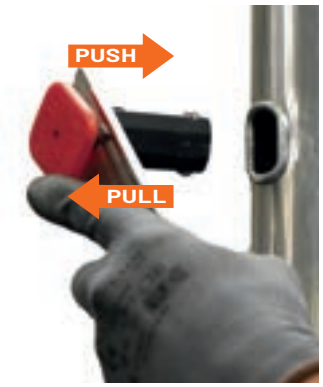


**Verrouillage et déverrouillage des diagonales en un seul geste.**

## ROUES : RÉGLAGE TRÈS PRÉCIS

**Pour s'adapter à tous les environnements**

- **Roues réglables sur 150 mm tous les 10 mm.**

## ADAPTÉ AUX TRAVAUX D'INTÉRIEUR

### Largeur et hauteur étudiées pour franchir les portes* et circuler dans les couloirs étroits.

*Portes avec cadre hauteur 2.04 m et largeur 0.73 m ou 0.83 m.

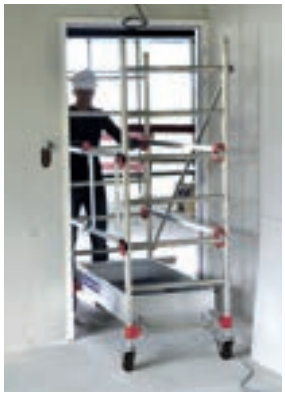

## MONTAGE ET DÉMONTAGE EN TOUTE SÉCURITÉ

### Montage possible par un seul utilisateur, depuis le sol ou le niveau inférieur, simplement en étant protégé du risque de chute.

- Montage des lisses et des garde-corps à l'aide des diagonales.

## INSTALLATION EN DÉNIVELÉS INTÉGRÉE

### Sans montage complexe.

### Aucune pièce optionnelle à acquérir !

- Y compris sur modèles avec base pliante.

- **Dénivelé maxi 1,00 m.**

# AL 135

**H. de travail maxi : 6,80 m** | **Long. 1,40 m**

Sécurité ★★☆

**Réglementation Française / Décret 2004-924 • Norme NF EN 1004-1**

## AL135 VERSION STANDARD

Base standard + lisses
et sous-lisses et plancher bac

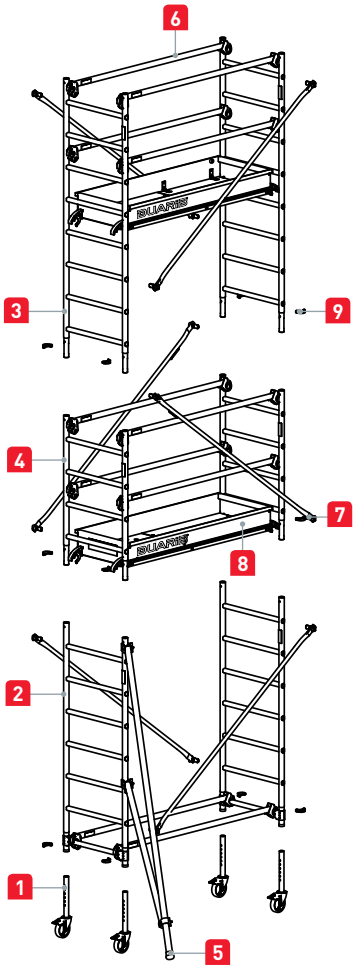


## AL135 VERSION BASE PLIANTE

Base pliante + lisses
et sous-lisses et plancher bac

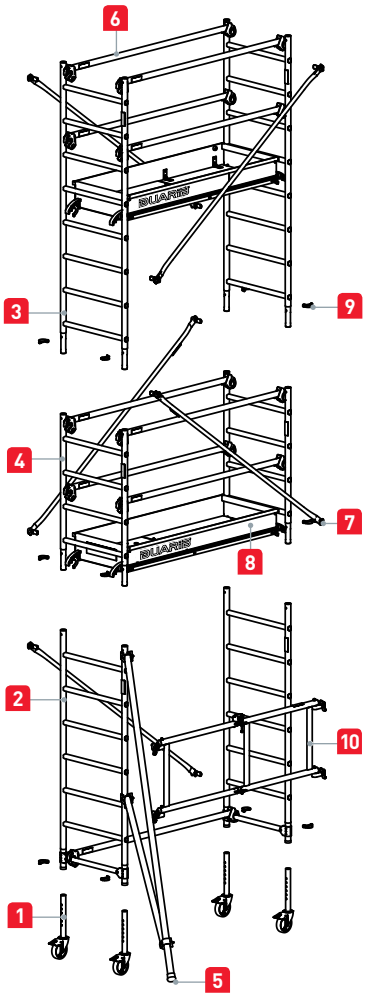


Schémas destinés au repérage des pièces.

## AL135 - VERSION STANDARD

| | Code | Hauteur plancher (m) | Hauteur travail (m) | Nb de niveaux de plancher | Poids (Kg) | Prix € (HT) |
|---|---|---|---|---|---|---|
| NF EN 1004-1* | 613112 | 1,80 | 3,80 | 1 | 52 | 1 591 |
| | 613113 | 2,80 | 4,80 | 1 | 57 | 1 805 |
| | 613114 | 3,80 | 5,80 | 2 | 80 | 2 750 |
| | 613115 | 4,80 | 6,80 | 2 | 88 | 3 273 |

## AL135 - VERSION BASE PLIANTE

| | Code | Hauteur plancher (m) | Hauteur travail (m) | Nb de niveaux de plancher | Poids (Kg) | Prix € (HT) |
|---|---|---|---|---|---|---|
| NF EN 1004-1* | 613152 | 1,80 | 3,80 | 1 | 55 | 1 930 |
| | 613153 | 2,80 | 4,80 | 1 | 60 | 2 167 |
| | 613154 | 3,80 | 5,80 | 2 | 83 | 3 106 |
| | 613155 | 4,80 | 6,80 | 2 | 91 | 3 650 |

FABRIQUÉ EN FRANCE

GARANTIE 5 ans

- Aluminium.
- **Longueur : 1,40 m - largeur : 0,62 m.**
- **Dimensions extérieures :**
  longueur : 1,50 m - largeur : 0,72 m.
- Échafaudage à Montage et Démontage en Sécurité par 1 opérateur.
- Base standard ou pliante.
- Plancher bac alu/bois, plinthes aluminium intégrées, une trappe, verrouillage sécurité.
- Surface utile : 1,25 x 0,53 m.
- Charge maximum admissible sur un plancher : 150 kg.
- Roues Ø 125 mm avec tige à trous réglables tous les 10 mm sur 150 mm.
- Diamètre des montants : 40 mm.

## PIÈCES DÉTACHÉES AL135

| | Désignation | Code | Poids (Kg) | Quantités (Hauteur plancher (m) 1,80) | 2,80 | 3,80 | 4,80 | Prix (HT) |
|---|---|---|---|---|---|---|---|---|
| | COMPOSITION | | | | | | | |
| | **Pièces communes aux 2 versions** | | | | | | | |
| | **AL 135 COLIS DE BASE** | **602130** | **33,80** | **1** | **1** | **1** | **1** | **875** |
| 1 | Roue Ø 125 mm réglable sur 150 mm, charge maxi. 220 kg | 501001S | 1,7 | 4 | 4 | 4 | 4 | 91 |
| 2 | Échelle de base (1,76 m x 0,62 m) | 501016 | 3,5 | 2 | 2 | 2 | 2 | 228 |
| 4 | Échelle 4 barreaux (1 m x 0,62 m) | 501035 | 1,9 | 2 | 2 | 2 | 2 | 132 |
| 6 | Lisse 135 | 501055 | 1,3 | 2 | 2 | 2 | 2 | 91 |
| 7 | Diagonale 135 (Long. : 1,93 m) | 501085 | 0,8 | 2 | 2 | 2 | 2 | 78 |
| 5 | Stabilisateur 135 - 165 | 501053 | 2,9 | 4 | 4 | 4 | 4 | 208 |
| 9 | Goupilles clips sécurité | - | 0,05 | 8 | 8 | 8 | 8 | - |
| | Lot de 2 goupilles clips sécurité Ø 8 mm pour tube Ø 40/50 mm | 257010 | 0,1 | 4 | 4 | 4 | 4 | 18 |
| | **AL 135 REHAUSSE 1M** | **602132** | **5,30** | **-** | **1** | **2** | **-** | **251** |
| 7 | Diagonale 135 (Long. : 1,93 m) | 501085 | 0,8 | - | 2 | 4 | - | 78 |
| 3 | Échelle 8 barreaux (2 m x 0,62 m) | 501025 | 3,6 | - | 1 | 2 | - | 201 |
| 9 | Goupilles clips sécurité | - | 0,05 | - | 2 | 4 | - | - |
| | Lot de 2 goupilles clips sécurité Ø 8 mm pour tube Ø 40/50 mm | 257010 | 0,1 | - | 1 | 2 | - | 18 |
| | **AL 135 REHAUSSE 3M** | **602134** | **18,30** | **-** | **-** | **-** | **1** | **659** |
| 7 | Diagonale 135 (Long. : 1,93 m) | 501085 | 0,8 | - | - | - | 4 | 78 |
| 3 | Échelle 8 barreaux (2 m x 0,62 m) | 501025 | 3,6 | - | - | - | 3 | 201 |
| 9 | Goupilles clips sécurité | - | 0,05 | - | - | - | 6 | - |
| | Lot de 2 goupilles clips sécurité Ø 8 mm pour tube Ø 40/50 mm | 257010 | 0,1 | - | - | - | 3 | 18 |
| 5 | Rallonge stabilisateur | 501260 | 1,0 | - | - | - | 4 | 60 |
| | **AL 135 PLANCHER ET LISSES** | **602131** | **17,70** | **1** | **1** | **2** | **2** | **673** |
| 8 | Plancher bac 135 | 501125 | 12,5 | 1 | 1 | 2 | 2 | 419 |
| 6 | Lisse 135 | 501055 | 1,3 | 4 | 4 | 8 | 8 | 91 |
| | **Pièce spécifique version base pliante** | | | | | | | |
| 10 | **AL 135 base pliante** | **501115** | **3,30** | **1** | **1** | **1** | **1** | **383** |

*Le champ d'application de la Norme NF EN 1004-1 couvre les échafaudages roulants d'une hauteur de plancher allant jusqu'à 12 m pour une utilisation intérieure et d'une hauteur de plancher allant jusqu'à 8 m pour une utilisation extérieure. Nota : "à l'intérieur" signifie que l'échafaudage n'est pas exposé au vent.

# AL 165

**H. de travail maxi : 6,80 m** | **Long. 1,65 m**

Sécurité ★★☆

**Réglementation Française / Décret 2004-924 • Norme NF EN 1004-1**

## AL165 VERSION STANDARD

Base standard + lisses
et sous-lisses et plancher bac

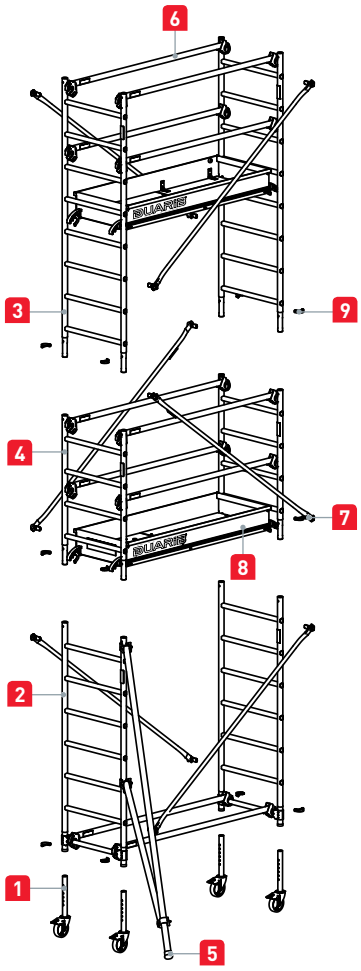


## AL165 VERSION BASE PLIANTE

Base pliante + lisses
et sous-lisses et plancher bac

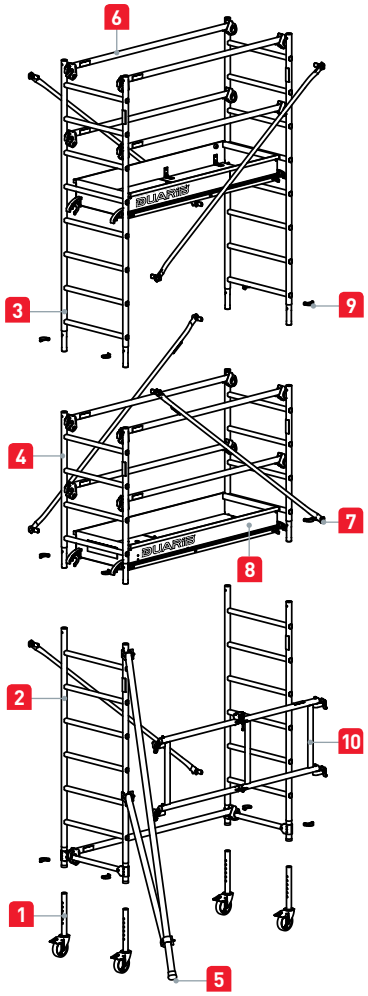


Schémas destinés au repérage des pièces.

## AL165 - VERSION STANDARD

| | Code | Hauteur plancher (m) | Hauteur travail (m) | Nb de niveaux de plancher | Poids (Kg) | Prix € (HT) |
|---|---|---|---|---|---|---|
| NF EN 1004-1* | 613312 | 1,80 | 3,80 | 1 | 54 | 1 791 |
| | 613313 | 2,80 | 4,80 | 1 | 59 | 1 980 |
| | 613314 | 3,80 | 5,80 | 2 | 85 | 2 973 |
| | 613315 | 4,80 | 6,80 | 2 | 92 | 3 334 |

## AL165 - VERSION BASE PLIANTE

| | Code | Hauteur plancher (m) | Hauteur travail (m) | Nb de niveaux de plancher | Poids (Kg) | Prix € (HT) |
|---|---|---|---|---|---|---|
| NF EN 1004-1* | 613352 | 1,80 | 3,80 | 1 | 57 | 2 167 |
| | 613353 | 2,80 | 4,80 | 1 | 63 | 2 222 |
| | 613354 | 3,80 | 5,80 | 2 | 88 | 3 348 |
| | 613355 | 4,80 | 6,80 | 2 | 96 | 3 793 |

FABRIQUÉ EN FRANCE

GARANTIE 5 ans

- Aluminium.
- **Longueur : 1,65 m - largeur : 0,62 m.**
- **Dimensions extérieures :**
  longueur : 1,75 m - largeur : 0,72 m.
- Échafaudage à Montage et Démontage en Sécurité par 1 opérateur.
- Base standard ou pliante.
- Plancher bac alu/bois, plinthes aluminium intégrées, une trappe, verrouillage sécurité.
- Surface utile : 1,50 x 0,53 m.
- Charge maximum admissible sur un plancher : 157 kg.
- Roues Ø 125 mm avec tige à trous réglables tous les 10 mm sur 150 mm.
- Diamètre des montants : 40 mm.

## PIÈCES DÉTACHÉES AL165

| | Désignation | Code | Poids (Kg) | Quantités | | | | Prix (HT) |
|---|---|---|---|---|---|---|---|---|
| | | | | Hauteur plancher (m) | 1,80 | 2,80 | 3,80 | 4,80 |
| | COMPOSITION | | | | | | | |
| | **Pièces communes aux 2 versions** | | | | | | | |
| | **AL 165 COLIS DE BASE** | **602160** | **34,20** | **1** | **1** | **1** | **1** | **964** |
| 1 | Roue Ø 125 mm réglable sur 150 mm, charge maxi. 220 kg | 501001S | 1,7 | 4 | 4 | 4 | 4 | 91 |
| 2 | Échelle de base (1,76 m x 0,62 m) | 501016 | 3,5 | 2 | 2 | 2 | 2 | 228 |
| 4 | Échelle 4 barreaux (1 m x 0,62 m) | 501035 | 1,9 | 2 | 2 | 2 | 2 | 132 |
| 6 | Lisse 165 | 501060 | 1,4 | 2 | 2 | 2 | 2 | 99 |
| 7 | Diagonale 165 (Long. : 2,12 m) | 501090 | 0,9 | 2 | 2 | 2 | 2 | 85 |
| 5 | Stabilisateur 135 - 165 | 501053 | 2,9 | 4 | 4 | 4 | 4 | 208 |
| 9 | Goupilles clips sécurité | - | 0,05 | 8 | 8 | 8 | 8 | - |
| 9 | Lot de 2 goupilles clips sécurité Ø 8 mm pour tube Ø 40/50 mm | 257010 | 0,1 | 4 | 4 | 4 | 4 | 18 |
| | **AL 165 REHAUSSE 1M** | **602162** | **5,50** | **-** | **1** | **2** | **-** | **278** |
| 7 | Diagonale 165 (Long. : 2,12 m) | 501090 | 0,9 | - | 2 | 4 | - | 85 |
| 3 | Échelle 8 barreaux (2 m x 0,62 m) | 501025 | 3,6 | - | 1 | 2 | - | 201 |
| 9 | Goupilles clips sécurité | - | 0,05 | - | 2 | 4 | - | - |
| 9 | Lot de 2 goupilles clips sécurité Ø 8 mm pour tube Ø 40/50 mm | 257010 | 0,1 | - | 1 | 2 | - | 18 |
| | **AL 165 REHAUSSE 3M** | **602164** | **18,70** | **-** | **-** | **-** | **1** | **752** |
| 7 | Diagonale 165 (Long. : 2,12 m) | 501090 | 0,9 | - | - | - | 4 | 85 |
| 3 | Échelle 8 barreaux (2 m x 0,62 m) | 501025 | 3,6 | - | - | - | 3 | 201 |
| 9 | Goupilles clips sécurité | - | 0,05 | - | - | - | 6 | - |
| 9 | Lot de 2 goupilles clips sécurité Ø 8 mm pour tube Ø 40/50 mm | 257010 | 0,1 | - | - | - | 3 | 18 |
| 5 | Rallonge stabilisateur | 501260 | 1,0 | - | - | - | 4 | 60 |
| | **AL 165 PLANCHER ET LISSES** | **602161** | **19,70** | **1** | **1** | **2** | **2** | **740** |
| 8 | Plancher bac 165 | 501130 | 14,1 | 1 | 1 | 2 | 2 | 455 |
| 6 | Lisse 165 | 501060 | 1,4 | 4 | 4 | 8 | 8 | 99 |
| | **Pièce spécifique version base pliante** | | | | | | | |
| 10 | **AL 165 base pliante** | **501120** | **3,50** | **1** | **1** | **1** | **1** | **408** |

*Le champ d'application de la Norme NF EN 1004-1 couvre les échafaudages roulants d'une hauteur de plancher allant jusqu'à 12 m pour une utilisation intérieure et d'une hauteur de plancher allant jusqu'à 8 m pour une utilisation extérieure. Nota : "à l'intérieur" signifie que l'échafaudage n'est pas exposé au vent.

# AL 205

**H. de travail maxi : 9,90 m** | **Long. 2,05 m**

Sécurité ★★☆

**Réglementation Française / Décret 2004-924 • Norme NF EN 1004-1**

## AL205 VERSION STANDARD

Base standard + lisses
et sous-lisses et plancher bac

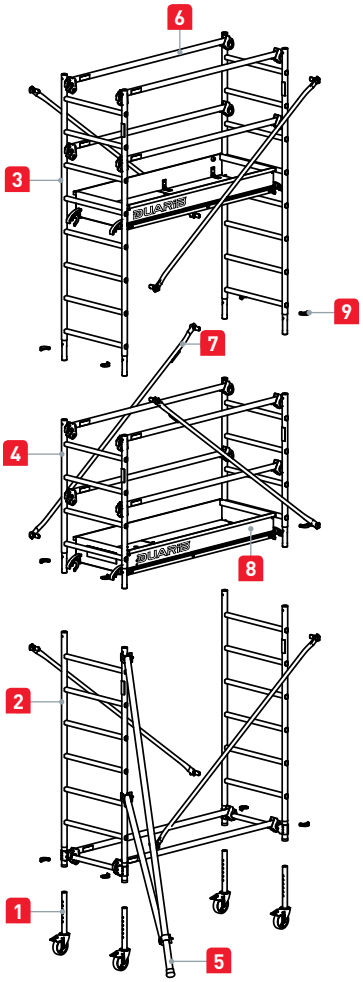


## AL205 VERSION GARDE-CORPS

Base standard + garde-corps
monoblocs et plancher bac

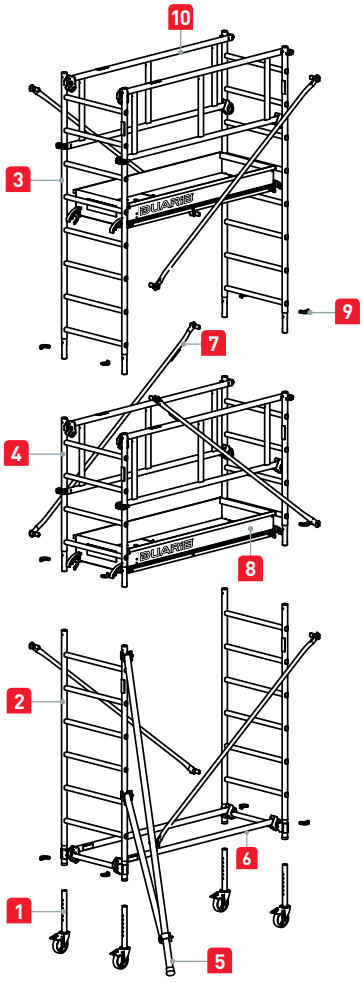


Schémas destinés au repérage des pièces.

## AL205 - VERSION STANDARD

| | Code | Hauteur plancher (m) | Hauteur travail (m) | Nb de niveaux de plancher | Poids (Kg) | Prix € (HT) |
|---|---|---|---|---|---|---|
| NF EN 1004-1* | 613712 | 1,90 | 3,90 | 1 | 71 | 1 828 |
| | 613713 | 2,90 | 4,90 | 1 | 78 | 2 161 |
| | 613714 | 3,90 | 5,90 | 2 | 109 | 3 148 |
| | 613715 | 4,90 | 6,90 | 2 | 113 | 3 431 |
| | 613716 | 5,90 | 7,90 | 3 | 144 | 4 446 |
| | 613717 | 6,90 | 8,90 | 3 | 151 | 4 905 |
| | 613718 | 7,90 | 9,90 | 4 | 192 | 6 364 |

## AL205 - VERSION GARDE-CORPS MONOBLOC

| | Code | Hauteur plancher (m) | Hauteur travail (m) | Nb de niveaux de plancher | Poids (Kg) | Prix € (HT) |
|---|---|---|---|---|---|---|
| NF EN 1004-1* | 613722 | 1,90 | 3,90 | 1 | 72 | 1 930 |
| | 613723 | 2,90 | 4,90 | 1 | 79 | 2 286 |
| | 613724 | 3,90 | 5,90 | 2 | 110 | 3 570 |
| | 613725 | 4,90 | 6,90 | 2 | 115 | 3 773 |
| | 613726 | 5,90 | 7,90 | 3 | 147 | 4 982 |
| | 613727 | 6,90 | 8,90 | 3 | 153 | 5 474 |
| | 613728 | 7,90 | 9,90 | 4 | 195 | 6 928 |

- Aluminium.
- **Longueur : 2,05 m - largeur : 0,69 m.**
- **Dimensions extérieures :** longueur 2,15 m - largeur 0,79 m.
- Échafaudage à Montage et Démontage en Sécurité par 1 opérateur.
- Base standard.
- Plancher bac alu/bois, plinthes aluminium intégrées, une trappe, verrouillage sécurité.
- Surface utile : 1,90 x 0,56 m.
- Charge maximum admissible sur un plancher : 209 kg.
- Roues Ø 200 mm avec tige à trous réglables tous les 10 mm sur 150 mm.
- Diamètre des montants : 45 mm.

## PIÈCES DÉTACHÉES AL205

| | Hauteur plancher (m) | | | 1,90 | 2,90 | 3,90 | 4,90 | 5,90 | 6,90 | 7,90 | |
|---|---|---|---|---|---|---|---|---|---|---|---|
| | Désignation | Code | Poids (Kg) | Quantités | | | | | | | Prix (HT) |
| | COMPOSITION | | | | | | | | | | |
| | **Pièces communes aux 2 versions** | | | | | | | | | | |
| | **AL 205 COLIS DE BASE** | **602200** | **23,6** | **2** | **2** | **2** | **2** | **2** | **2** | **2** | **524** |
| 1 | Roue Ø 200 mm, réglable sur 150 mm, charge maxi. 300 kg | 501010S | 3,0 | 4 | 4 | 4 | 4 | 4 | 4 | 4 | 153 |
| 2 | Échelle de base (1,76 m x 0,69 m) | 501022 | 4,8 | 2 | 2 | 2 | 2 | 2 | 2 | 2 | 261 |
| 4 | Échelle 4 barreaux (1 m x 0,69 m) | 501040 | 2,4 | 2 | 2 | 2 | 2 | 2 | 2 | 2 | 153 |
| 6 | Lisse 205 | 501070 | 1,6 | 2 | 2 | 2 | 2 | 2 | 2 | 2 | 105 |
| 7 | Diagonale 205 (Long. : 2,45 m) | 501101 | 1,0 | 2 | 2 | 2 | 2 | 2 | 2 | 2 | 90 |
| 5 | Stabilisateur 205 - 255 - 300 | 501054 | 3,8 | 4 | 4 | 4 | 4 | 4 | 4 | 4 | 218 |
| 9 | Goupilles clips sécurité | - | 0,05 | 8 | 8 | 8 | 8 | 8 | 8 | 8 | - |
| | Lot de 2 goupilles clips sécurité Ø 8 mm pour tube Ø 40/50 mm | 257010 | 0,1 | 4 | 4 | 4 | 4 | 4 | 4 | 4 | 18 |
| | **AL 205 REHAUSSE 1M** | **602202** | **6,8** | **-** | **1** | **2** | **-** | **1** | **2** | **-** | **389** |
| 7 | Diagonale 205 (Long. : 2,45 m) | 501101 | 1,0 | - | 2 | 4 | - | 2 | 4 | - | 90 |
| 3 | Échelle 8 barreaux (2 m x 0,69 m) | 501030 | 4,7 | - | 1 | 2 | - | 1 | 2 | - | 230 |
| 9 | Goupilles clips sécurité | - | 0,05 | - | 2 | 4 | - | 2 | 4 | - | - |
| | Lot de 2 goupilles clips sécurité Ø 8 mm pour tube Ø 40/50 mm | 257010 | 0,1 | - | 1 | 2 | - | 1 | 2 | - | 18 |
| | **AL 205 REHAUSSE 3M** | **602203** | **18,4** | **-** | **-** | **-** | **1** | **1** | **1** | **2** | **716** |
| 7 | Diagonale 205 (Long. : 2,45 m) | 501101 | 1,0 | - | - | - | 4 | 4 | 4 | 8 | 90 |
| 3 | Échelle 8 barreaux (2 m x 0,69 m) | 501030 | 4,7 | - | - | - | 3 | 3 | 3 | 6 | 230 |
| 9 | Goupilles clips sécurité | - | 0,05 | - | - | - | 6 | 6 | 6 | 12 | - |
| | Lot de 2 goupilles clips sécurité Ø 8 mm pour tube Ø 40/50 mm | 257010 | 0,1 | - | - | - | 3 | 3 | 3 | 6 | 18 |
| 5 | **EXTENSIONS STABILISATEURS (HT. 7,90 M)** | **602261** | **12,0** | **-** | **-** | **-** | **-** | **-** | **-** | **1** | **451** |
| | **Pièces spécifiques version standard** | | | | | | | | | | |
| | **AL 205 PLANCHER ET LISSES** | **602201** | **23,9** | **1** | **1** | **2** | **2** | **3** | **3** | **4** | **801** |
| 8 | Plancher bac 205 | 501140 | 17,5 | 1 | 1 | 2 | 2 | 3 | 3 | 4 | 581 |
| 6 | Lisse 205 | 501070 | 1,6 | 4 | 4 | 8 | 8 | 12 | 12 | 16 | 105 |
| | **Pièces spécifiques version garde-corps monobloc** | | | | | | | | | | |
| | **AL 205 PLANCHER ET GARDE-CORPS MONOBLOC** | **602204** | **24,7** | **1** | **1** | **2** | **2** | **3** | **3** | **4** | **913** |
| 8 | Plancher bac 205 | 501140 | 17,5 | 1 | 1 | 2 | 2 | 3 | 3 | 4 | 581 |
| 10 | Garde-corps monobloc 2,05 m | 501240 | 3,6 | 2 | 2 | 4 | 4 | 6 | 6 | 8 | 364 |

* Le champ d'application de la Norme NF EN 1004-1 couvre les échafaudages roulants d'une hauteur de plancher allant jusqu'à 12 m pour une utilisation intérieure et d'une hauteur de plancher allant jusqu'à 8 m pour une utilisation extérieure. Nota : "à l'intérieur" signifie que l'échafaudage n'est pas exposé au vent.

# AL 255

**H. de travail maxi : 9,90 m** | **Long. 2,54 m**

Sécurité ★★☆

**Réglementation Française / Décret 2004-924 • Norme NF EN 1004-1**

## AL255 VERSION STANDARD

Base standard + lisses
et sous-lisses et plancher bac

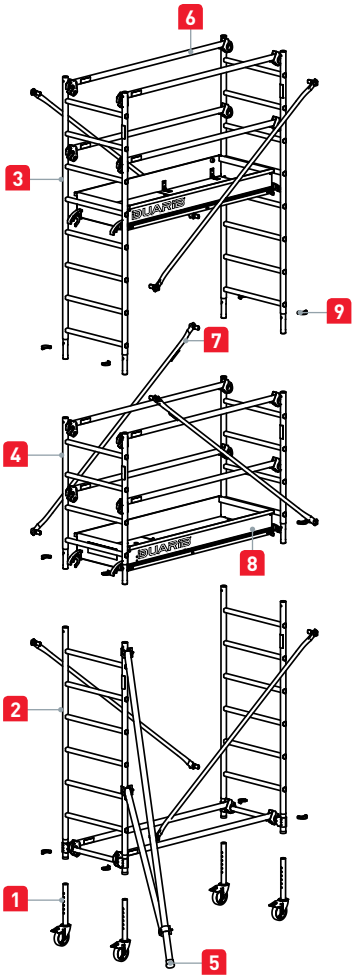


## AL255 VERSION GARDE-CORPS

Base standard + garde-corps
monoblocs et plancher bac

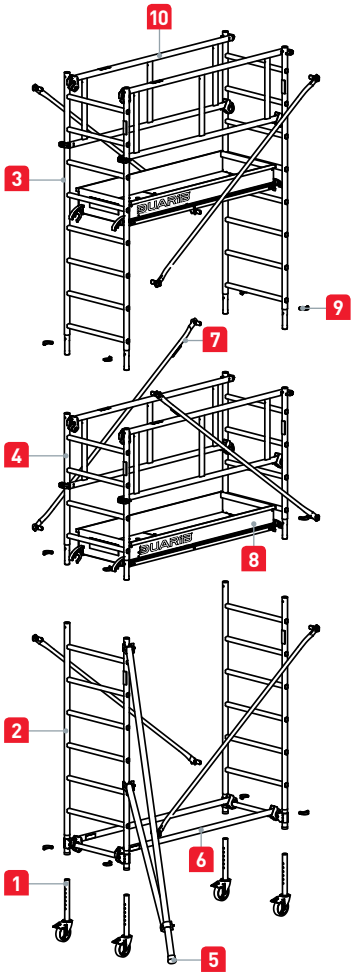


Schémas destinés au repérage des pièces.

## AL255 - VERSION STANDARD

| | Code | Hauteur plancher (m) | Hauteur travail (m) | Nb de niveaux de plancher | Poids (Kg) | Prix € (HT) |
|---|---|---|---|---|---|---|
| NF EN 1004-1* | 613812 | 1,90 | 3,90 | 1 | 78 | 2 486 |
| | 613813 | 2,90 | 4,90 | 1 | 85 | 2 681 |
| | 613814 | 3,90 | 5,90 | 2 | 121 | 3 787 |
| | 613815 | 4,90 | 6,90 | 2 | 126 | 4 190 |
| | 613816 | 5,90 | 7,90 | 3 | 163 | 5 427 |
| | 613817 | 6,90 | 8,90 | 3 | 170 | 5 516 |
| | 613818 | 7,90 | 9,90 | 4 | 216 | 6 785 |

## AL255 - VERSION GARDE-CORPS MONOBLOC

| | Code | Hauteur plancher (m) | Hauteur travail (m) | Nb de niveaux de plancher | Poids (Kg) | Prix € (HT) |
|---|---|---|---|---|---|---|
| NF EN 1004-1* | 613822 | 1,90 | 3,90 | 1 | 80 | 2 681 |
| | 613823 | 2,90 | 4,90 | 1 | 88 | 2 903 |
| | 613824 | 3,90 | 5,90 | 2 | 127 | 4 315 |
| | 613825 | 4,90 | 6,90 | 2 | 132 | 4 640 |
| | 613826 | 5,90 | 7,90 | 3 | 171 | 6 225 |
| | 613827 | 6,90 | 8,90 | 3 | 179 | 6 100 |
| | 613828 | 7,90 | 9,90 | 4 | 227 | 7 948 |

* Le champ d'application de la Norme NF EN 1004-1 couvre les échafaudages roulants d'une hauteur de plancher allant jusqu'à 12 m pour une utilisation intérieure et d'une hauteur de plancher allant jusqu'à 8 m pour une utilisation extérieure. Nota : "à l'intérieur" signifie que l'échafaudage n'est pas exposé au vent.

FABRIQUÉ EN FRANCE

GARANTIE 5 ans

- Aluminium.
- **Longueur : 2,54 m - largeur : 0,69 m.**
- **Dimensions extérieures :**
  longueur : 2,64 m - largeur : 0,79 m.
- Échafaudage à Montage et Démontage en Sécurité par 1 opérateur.
- Base standard.
- Plancher bac alu/bois, plinthes aluminium intégrées, une trappe, verrouillage sécurité.
- Surface utile : 2,39 x 0,56 m.
- Charge maximum admissible sur un plancher : 263 kg.
- Roues Ø 200 mm avec tige à trous réglables tous les 10 mm sur 150 mm.
- Diamètre des montants : 45 mm.

## PIÈCES DÉTACHÉES AL255

| | Désignation | Code | Poids (Kg) | Hauteur plancher (m) 1,90 | 2,90 | 3,90 | 4,90 | 5,90 | 6,90 | 7,90 | Prix (HT) |
|---|---|---|---|---|---|---|---|---|---|---|---|
| | COMPOSITION | | | | | | | | | | |
| | **Pièces communes aux 2 versions** | | | | | | | | | | |
| | **AL 255 COLIS DE BASE** | **602250** | **24,4** | **2** | **2** | **2** | **2** | **2** | **2** | **2** | **733** |
| 1 | Roue Ø 200 mm, réglable sur 150 mm, charge maxi. 300 kg | 501010S | 3,0 | 4 | 4 | 4 | 4 | 4 | 4 | 4 | **153** |
| 2 | Échelle de base (1,76 m x 0,69 m) | 501022 | 4,8 | 2 | 2 | 2 | 2 | 2 | 2 | 2 | **261** |
| 4 | Échelle 4 barreaux (1 m x 0,69 m) | 501040 | 2,4 | 2 | 2 | 2 | 2 | 2 | 2 | 2 | **153** |
| 6 | Lisse 255 | 501075 | 2,0 | 2 | 2 | 2 | 2 | 2 | 2 | 2 | **118** |
| 7 | Diagonale 255 (Long. : 2,88 m) | 501106 | 1,4 | 2 | 2 | 2 | 2 | 2 | 2 | 2 | **112** |
| 5 | Stabilisateur 205 - 255 - 300 | 501054 | 3,8 | 4 | 4 | 4 | 4 | 4 | 4 | 4 | **218** |
| 9 | Goupilles clips sécurité | - | 0,05 | 8 | 8 | 8 | 8 | 8 | 8 | 8 | **-** |
| | Lot de 2 goupilles clips sécurité Ø 8 mm pour tube Ø 40/50 mm | 257010 | 0,1 | 4 | 4 | 4 | 4 | 4 | 4 | 4 | **18** |
| | **AL 255 REHAUSSE 1M** | **602252** | **7,6** | **-** | **1** | **2** | **-** | **1** | **2** | **-** | **488** |
| 7 | Diagonale 255 (Long. : 2,88 m) | 501106 | 1,4 | - | 2 | 4 | - | 2 | 4 | - | **112** |
| 3 | Échelle 8 barreaux (2 m x 0,69 m) | 501030 | 4,7 | - | 1 | 2 | - | 1 | 2 | - | **230** |
| 9 | Goupilles clips sécurité | - | 0,05 | - | 2 | 4 | - | 2 | 4 | - | **-** |
| | Lot de 2 goupilles clips sécurité Ø 8 mm pour tube Ø 40/50 mm | 257010 | 0,1 | - | 1 | 2 | - | 1 | 2 | - | **18** |
| | **AL 255 REHAUSSE 3M** | **602253** | **20,0** | **-** | **-** | **-** | **1** | **1** | **1** | **2** | **839** |
| 7 | Diagonale 255 (Long. : 2,88 m) | 501106 | 1,4 | - | - | - | 4 | 4 | 4 | 8 | **112** |
| 3 | Échelle 8 barreaux (2 m x 0,69 m) | 501030 | 4,7 | - | - | - | 3 | 3 | 3 | 6 | **230** |
| 9 | Goupilles clips sécurité | - | 0,05 | - | - | - | 6 | 6 | 6 | 12 | **-** |
| | Lot de 2 goupilles clips sécurité Ø 8 mm pour tube Ø 40/50 mm | 257010 | 0,1 | - | - | - | 3 | 3 | 3 | 6 | **18** |
| 5 | **EXTENSIONS STABILISATEURS (HT. 7,90 M)** | **602261** | **12,0** | **-** | **-** | **-** | **-** | **-** | **-** | **1** | **451** |
| | **Pièces spécifiques version standard** | | | | | | | | | | |
| | **AL 255 PLANCHER ET LISSES** | **602251** | **28,7** | **1** | **1** | **2** | **2** | **3** | **3** | **4** | **944** |
| 8 | Plancher bac 255 | 501145 | 20,7 | 1 | 1 | 2 | 2 | 3 | 3 | 4 | **725** |
| 6 | Lisse 255 | 501075 | 2,0 | 4 | 4 | 8 | 8 | 12 | 12 | 16 | **118** |
| | **Pièces spécifiques version garde-corps monobloc** | | | | | | | | | | |
| | **AL 255 PLANCHER ET GARDE-CORPS MONOBLOC** | **602254** | **31,5** | **1** | **1** | **2** | **2** | **3** | **3** | **4** | **1 077** |
| 8 | Plancher bac 255 | 501145 | 20,7 | 1 | 1 | 2 | 2 | 3 | 3 | 4 | **725** |
| 10 | Garde-corps monobloc 2,55 m | 501245 | 5,4 | 2 | 2 | 4 | 4 | 6 | 6 | 8 | **503** |

# AL 300

**H. de travail maxi : 9,90 m** | **Long. 2,95 m**

**Sécurité ★★☆**

**Réglementation Française / Décret 2004-924 • Norme NF EN 1004-1**

## AL300 VERSION STANDARD

Base standard + lisses
et sous-lisses et plancher bac

- Aluminium.
- **Longueur : 2,95 m - largeur : 0,69 m.**
- **Dimensions extérieures :**
  longueur : 3,05 m - largeur : 0,79 m.
- Échafaudage à Montage et Démontage en Sécurité par 1 opérateur.
- Base standard.
- Plancher bac alu/bois, plinthes aluminium intégrées, une trappe, verrouillage sécurité.
- Surface utile : 2,80 x 0,56 m.
- Charge maximum admissible sur un plancher : 308 kg.
- Roues Ø 200 mm avec tige à trous réglables tous les 10 mm sur 150 mm.
- Diamètre des montants : 45 mm

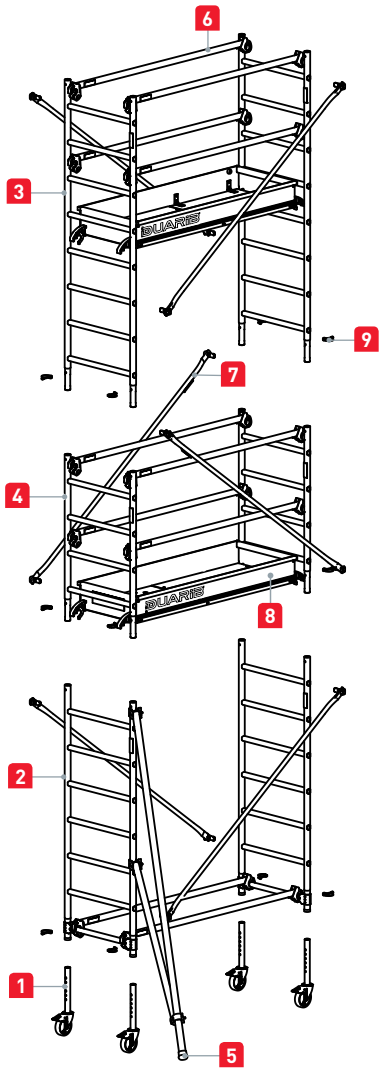


Schéma destiné au repérage des pièces.

## AL300 - VERSION STANDARD

NF EN 1004-1*

| Code | Hauteur plancher (m) | Hauteur travail (m) | Nb de niveaux de plancher | Poids (Kg) | Prix € (HT) |
|---|---|---|---|---|---|
| 613912 | 1,90 | 3,90 | 1 | 86 | 2 717 |
| 613913 | 2,90 | 4,90 | 1 | 94 | 2 889 |
| 613914 | 3,90 | 5,90 | 2 | 138 | 4 432 |
| 613915 | 4,90 | 6,90 | 2 | 143 | 4 640 |
| 613916 | 5,90 | 7,90 | 3 | 186 | 6 011 |
| 613917 | 6,90 | 8,90 | 3 | 194 | 6 069 |
| 613918 | 7,90 | 9,90 | 4 | 246 | 7 698 |

## PIÈCES DÉTACHÉES AL300

| | Désignation | Code | Poids (Kg) | Hauteur plancher (m) 1,90 | 2,90 | 3,90 | 4,90 | 5,90 | 6,90 | 7,90 | Prix (HT) |
|---|---|---|---|---|---|---|---|---|---|---|---|
| | COMPOSITION | | | | | | | | | | |
| | **AL 300 COLIS DE BASE** | **602290** | **25,5** | **2** | **2** | **2** | **2** | **2** | **2** | **2** | **752** |
| 1 | Roue Ø 200 mm, réglable sur 150 mm, charge maxi. 300 kg | 501010S | 3,0 | 4 | 4 | 4 | 4 | 4 | 4 | 4 | **153** |
| 2 | Échelle de base (1,76 m x 0,69 m) | 501022 | 4,8 | 2 | 2 | 2 | 2 | 2 | 2 | 2 | **261** |
| 4 | Échelle 4 barreaux (1 m x 0,69 m) | 501040 | 2,4 | 2 | 2 | 2 | 2 | 2 | 2 | 2 | **153** |
| 6 | Lisse 300 | 501080 | 2,9 | 2 | 2 | 2 | 2 | 2 | 2 | 2 | **126** |
| 7 | Diagonale 300 (Long. : 3,25 m) | 501110 | 1,6 | 2 | 2 | 2 | 2 | 2 | 2 | 2 | **121** |
| 5 | Stabilisateur 205 - 255 - 300 | 501054 | 3,8 | 4 | 4 | 4 | 4 | 4 | 4 | 4 | **218** |
| 9 | Goupilles clips sécurité | - | 0,05 | 8 | 8 | 8 | 8 | 8 | 8 | 8 | **-** |
| 9 | Lot de 2 goupilles clips sécurité Ø 8 mm pour tube Ø 40/50 mm | 257010 | 0,1 | 4 | 4 | 4 | 4 | 4 | 4 | 4 | **18** |
| | **AL 300 REHAUSSE 1M** | **602292** | **8,0** | **-** | **1** | **2** | **-** | **1** | **2** | **-** | **575** |
| 7 | Diagonale 300 (Long. : 3,25 m) | 501110 | 1,6 | - | 2 | 4 | - | 2 | 4 | - | **121** |
| 3 | Échelle 8 barreaux (2 m x 0,69 m) | 501030 | 4,7 | - | 1 | 2 | - | 1 | 2 | - | **230** |
| 9 | Goupilles clips sécurité | - | 0,05 | - | 2 | 4 | - | 2 | 4 | - | **-** |
| 9 | Lot de 2 goupilles clips sécurité Ø 8 mm pour tube Ø 40/50 mm | 257010 | 0,1 | - | 1 | 2 | - | 1 | 2 | - | **18** |
| | **AL 300 REHAUSSE 3M** | **602293** | **20,8** | **-** | **-** | **-** | **1** | **1** | **1** | **2** | **933** |
| 7 | Diagonale 300 (Long. : 3,25 m) | 501110 | 1,6 | - | - | - | 4 | 4 | 4 | 8 | **121** |
| 3 | Échelle 8 barreaux (2 m x 0,69 m) | 501030 | 4,7 | - | - | - | 3 | 3 | 3 | 6 | **230** |
| 9 | Goupilles clips sécurité | - | 0,05 | - | - | - | 6 | 6 | 6 | 12 | **-** |
| 9 | Lot de 2 goupilles clips sécurité Ø 8 mm pour tube Ø 40/50 mm | 257010 | 0,1 | - | - | - | 3 | 3 | 3 | 6 | **18** |
| | **AL 300 PLANCHER ET LISSES** | **602291** | **35,4** | **1** | **1** | **2** | **2** | **3** | **3** | **4** | **1 050** |
| 8 | Plancher bac 300 | 501150 | 23,8 | 1 | 1 | 2 | 2 | 3 | 3 | 4 | **787** |
| 6 | Lisse 300 | 501080 | 2,9 | 4 | 4 | 8 | 8 | 12 | 12 | 16 | **126** |
| 5 | **EXTENSIONS STABILISATEURS (HT. 7,90 M)** | **602261** | **12,0** | **-** | **-** | **-** | **-** | **-** | **-** | **1** | **451** |

* Le champ d'application de la Norme NF EN 1004-1 couvre les échafaudages roulants d'une hauteur de plancher allant jusqu'à 12 m pour une utilisation intérieure et d'une hauteur de plancher allant jusqu'à 8 m pour une utilisation extérieure. Nota : "à l'intérieur" signifie que l'échafaudage n'est pas exposé au vent.

# DOCKER MINI

FABRIQUÉ EN FRANCE

GARANTIE 10 ans

**H. de travail maxi : 6,30 m** | **Long. 1,44 m**

## SPÉCIAL INTÉRIEUR ET PETITS ESPACES

**Un gabarit adapté aux espaces restreints**

- Dimensions hors tout :
  Largeur : 0,59 m
  Longueur : 1,55 m

**Se glisse aisément dans les portes de largeur de 0,63 m.**

**S'installe dans les escaliers étroits.**

- Libère la circulation dans les passages plus larges.
- **Dénivelé maxi 1,36 m.**

## UNE MISE EN ŒUVRE RAPIDE ET SANS EFFORT

**Base horizontale monobloc avec verrouillage automatique.**

**Pas de diagonales :**
le contreventement est assuré par les garde-corps.

BREVET DUARIB

**Stabilisateur unique**
pour toutes les hauteurs.

## ULTRA FONCTIONNEL

**Accès au plancher facilité pour les petites hauteurs :**
le corps de base est équipé d'une lisse **rabattable.**

BREVET DUARIB

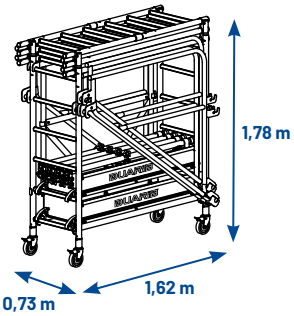


**Stockage et transport aisés en position chariot.**

Encombrement réduit, même pour les plus grandes hauteurs.

**Roue Ø 125 mm.**

- Tige à trous réglable tous les 30 mm sur 360 mm. Bandage souple pour un meilleur confort de roulage.

# DOCKER MINI

**H. de travail maxi : 6,30 m** | **Long. 1,44 m**

Sécurité ★★☆

FABRIQUÉ EN FRANCE

GARANTIE 10 ans

**Réglementation Française / Décret 2004-924 • Conforme aux exigeances de la Norme NF EN 1004-1***

- Aluminium
- **Longueur : 1,44 m - largeur : 0,52 m.**
- **Dimensions extérieures :** longueur 1,55 m - Largeur 0,59 m.
- Échafaudage à Montage et Démontage en Sécurité par 1 opérateur.
- Plancher alu/bois, plinthes aluminium intégrées, une trappe, sécurité anti-soulèvement.
- Surface utile : 1,30 x 0,42 m.
- Charge maximum admissible sur un plancher : 150 kg.
- Roues Ø 125 mm avec tige à trous réglables tous les 30 mm sur 360 mm.
- Diamètre des montants : 45 mm.

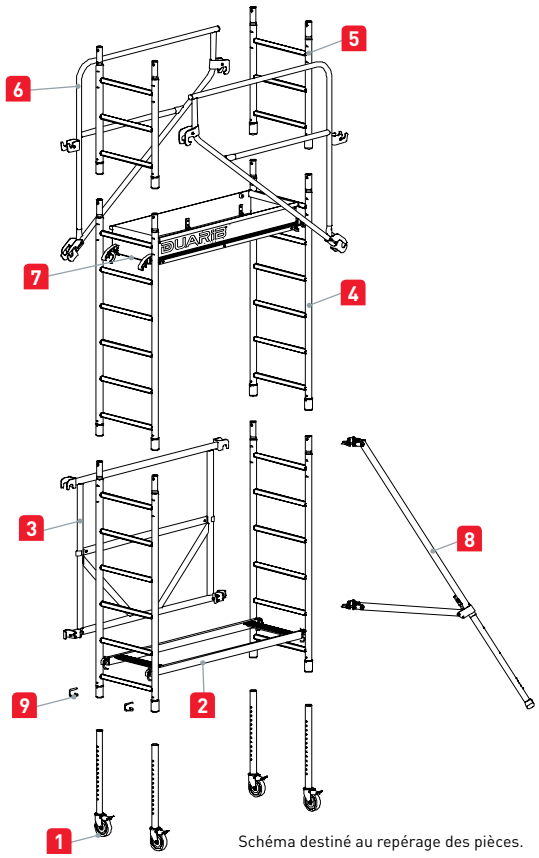


Schéma destiné au repérage des pièces.

**Docker Mini**
**Haut. travail 4,10 m**

| Désignation | Code | Hauteur plancher (m) | Hauteur travail (m) | Nb de niveaux de plancher | Poids (Kg) | Prix € (HT) |
|---|---|---|---|---|---|---|
| Docker Mini | 7014001 | 0,60 | 2,60 | 1 | 56 | 2 036 |
| Docker Mini | 7014011 | 1,30 | 3,30 | 1 | 67 | 2 643 |
| Docker Mini | 7014021 | 2,10 | 4,10 | 1 | 72 | 2 848 |
| Docker Mini | 7014031 | 2,80 | 4,80 | 1 | 76 | 3 014 |
| Docker Mini | 7014041 | 3,60 | 5,60 | 2 | 100 | 3 982 |
| Docker Mini | 7014051 | 4,30 | 6,30 | 2 | 105 | 4 140 |

## PIÈCES DÉTACHÉES DOCKER MINI

| | Désignation | Code | Poids (Kg) | Quantités (Hauteur plancher (m) 0,60) | 1,30 | 2,10 | 2,80 | 3,60 | 4,30 | Prix € (HT) |
|---|---|---|---|---|---|---|---|---|---|---|
| | COMPOSITION | | | | | | | | | |
| 1 | Roue Ø 125 mm, réglable sur 360 mm, charge maxi 250 kg | 150.100 | 2,4 | 4 | 4 | 4 | 4 | 4 | 4 | 122 |
| 2 | Corps de base horizontal | 150.101 | 2,8 | 1 | 1 | 1 | 1 | 1 | 1 | 206 |
| 3 | Corps de base vertical | 150.102 | 4,2 | 1 | 1 | 1 | 1 | 1 | 1 | 423 |
| 4 | Échelle 6 barreaux (1,50 x 0,52 m) | 150.103 | 4,2 | 2 | 2 | 3 | 4 | 5 | 6 | 453 |
| 5 | Échelle 3 barreaux (0,75 x 0,52 m) | 150.104 | 2,4 | 0 | 2 | 2 | 2 | 2 | 2 | 319 |
| | Diagonale dénivelé | 150.105 | 0,9 | 0 | 2 | 2 | 2 | 2 | 2 | 60 |
| 6 | Garde-corps EXMDS | 150.106 | 4,2 | 1 | 2 | 2 | 2 | 4 | 4 | 382 |
| 7 | Plancher alu/bois 1 trappe | 150.108 | 11,3 | 1 | 1 | 1 | 1 | 2 | 2 | 421 |
| 8 | Stabilisateur | 150.109 | 3,8 | 4 | 4 | 4 | 4 | 4 | 4 | 306 |
| 9 | Goupille queue de cochon pour tube Ø 50 mm | - | 0,1 | 4 | 8 | 10 | 12 | 14 | 16 | - |
| | Lot de 12 goupilles queue de cochon Ø 8 mm pour tube Ø 50 mm | 150.111 | 1,2 | 1 | 1 | 1 | 1 | 2 | 2 | 66 |

## SUPPLÉMENT PIÈCE DÉTACHÉE

| Désignation | Code | Poids (Kg) | Prix € (HT) |
|---|---|---|---|
| Kit de grutage : 4 manilles et visserie | 150.112 | 3,3 | 395 |

* Hors dimension plancher : largeur inférieure à 0,60 m.

# TELETOWER

**H. de travail maxi : 4,00 m** | **Long. 1,54 m**

**Sécurité** ★☆☆

GARANTIE 2 ans

**Réglementation Française / Décret 2004-924**

- Aluminium anodisé.
- **Longueur : 1,50 m - largeur : 0,80 m.**
- **Dimensions extérieures :** longueur 1,55 m - largeur 0,92 m.
- **Télescopique : 7 réglages de la hauteur de 2,33 m à 4 m.**
- S'installe facilement en version podium dans des lieux dotés de plafonds inférieurs à 3 m.
- Échafaudage à Montage et Démontage en Sécurité depuis le sol.
- Plancher aluminium, trappe d'accès et plinthes aluminium.
- Surface utile : 1,40 X 0,60 m.
- Charge maximum admissible sur le plancher : 150 kg.
- Stabilisateurs intégrés, réglage millimétrique, 3 positions de stabilisation et 1 position de stockage.
- Roues à frein Ø 100 mm.
- Diamètre des montants : mini 44 mm à maxi 68 mm.

H. Travail 4.00 m

H. travail 2,33 m Podium | H. travail 2,61 m Podium | H. travail 3,00 m | H. travail 3,25 m | H. travail 3,50 m | H. travail 3,75 m | H. travail 4,00 m

**Des dimensions pliées réduites au maximum**

- H. 1.10 m - Larg. 0.80 m - Ep. 0.45 m

**Stockage et transport ultra facilités**

- Occupe très peu de place dans un utilitaire léger.

**Structure, plancher et plinthes acheminés ensemble sur le chantier**

- Pas de pièces détachées.

**Installation express par un seul opérateur**

- Sans effort et nécessitant peu d'espace.

**Montage en sécurité depuis le sol**

- Lisses et sous-lisses intégrées à la structure.

| Désignation | Code | Hauteur plancher (m) | Hauteur travail (m) | Nb de niveaux de plancher | Poids (Kg) | Prix € (HT) |
|---|---|---|---|---|---|---|
| Teletower | 30100600 | 0,33 à 2 | 2,33 à 4 | 1 | 59,5 | 2 932 |

Pièces détachées sur demande. Nous consulter.

# DOCKER 85 - 150

FABRIQUÉ EN FRANCE

GARANTIE 10 ans

**H. de travail maxi : 13,90 m** | **Long. 2,05 - 2,54 - 2,95 m**

## Deux versions de série

• Lisses / sous-lisses

• Garde-corps monoblocs EXMDS

## MONTAGE SIMPLIFIÉ

### Gain maximum au montage grâce aux goupilles imperdables.

### Base verrouillée automatiquement sur les échelles de base.

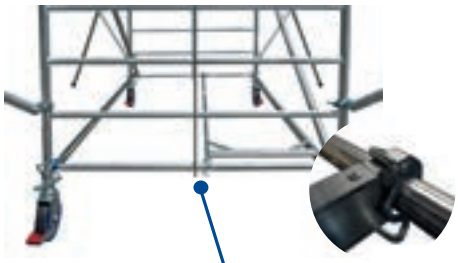

• Verrous gravitaires

## SÉCURITÉ ET EFFICACITÉ AU MONTAGE ET AU DÉMONTAGE

### Diagonales et lisses avec fixation DECLIC : verrouillage et déverrouillage faciles, à distance.

• Grâce au système de fixation Déclic, **les diagonales et les lisses du Docker se verrouillent automatiquement.**

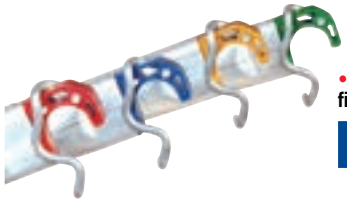

• **Système de fixation Déclic**

BREVET DUARIB

### Garde-corps monoblocs EXMDS installés depuis le niveau inférieur.

• **Grâce à des crochets ingénieux et à une tige de montage intégrée.**

BREVET DUARIB

### Risque de chute maîtrisé : plancher aluminium/bois ALTO à double trappe :

• **En parfaite sécurité à l'intérieur des trappes,** les opérateurs montent le plancher et les garde-corps latéraux.

BREVET DUARIB

## INSTALLATION EN DÉNIVELÉS INTÉGRÉE

### Montage très simple et sans ajout d'accessoires optionnels par décalage des échelles vers le bas.

• **Dénivelé maxi 1,50 m.**

## DOCKER 150, VASTE SURFACE DE TRAVAIL À TOUS LES NIVEAUX - LARG.1,50 M.

• Fixation des 2 planchers par crochets imperdables.

# DOCKER 85

**H. de travail maxi : 13,90 m** | **Long. 2,05/2,54/2,95 m I Larg. 0,85 m**

**Sécurité ★★★**

## VERSION LISSES

**Réglementation Française / Décret 2004-924 • Norme NF EN 1004-1**

- Aluminium
- **Largeur 0,85 m - 3 Longueurs 2,05 m - 2,54 m - 2,95 m**
- **Dimensions extérieures :** Largeur **0,96 m**
  3 Longueurs **2,17 m - 2,66 m - 3,07 m**
- Échafaudage à Montage et Démontage en Sécurité par 1 opérateur.
- Diamètre des montants : 45 mm

## D85 - 2,05 M - VERSION LISSES

Équipé du plancher Alto alu/bois double trappe à plinthes intégrées - surface utile du plancher : 1,95 X 0,60 m
Charge maximum admissible sur un plancher : 230 kg

NF EN 1004-1*

| Désignation | Code | Hauteur plancher (m) | Hauteur travail (m) | Nb de niveaux de plancher (1 plancher + 4 lisses DÉCLIC) | Poids (Kg) | Prix € (HT) |
|---|---|---|---|---|---|---|
| D 85 - Lg 2,05 | **7120020** | 1,90 | 3,90 | 1 | 90 | **3 251** |
| D 85 - Lg 2,05 | **7120030** | 2,90 | 4,90 | 1 | 100 | **3 620** |
| D 85 - Lg 2,05 | **7120040** | 3,90 | 5,90 | 2 | 132 | **4 565** |
| D 85 - Lg 2,05 | **7120050** | 4,90 | 6,90 | 2 | 142 | **4 980** |
| D 85 - Lg 2,05 | **7120060** | 5,90 | 7,90 | 3 | 175 | **6 069** |
| D 85 - Lg 2,05 | **7120070** | 6,90 | 8,90 | 3 | 198 | **6 934** |
| D 85 - Lg 2,05 | **7120080** | 7,90 | 9,90 | 4 | 231 | **8 212** |
| D 85 - Lg 2,05 | **7120090** | 8,90 | 10,90 | 4 | 240 | **8 693** |
| D 85 - Lg 2,05 | **7120100** | 9,90 | 11,90 | 5 | 273 | **9 708** |
| D 85 - Lg 2,05 | **7120110** | 10,90 | 12,90 | 5 | 282 | **10 027** |
| D 85 - Lg 2,05 | **7120120** | 11,90 | 13,90 | 6 | 315 | **11 195** |

## D85 - 2,54 M - VERSION LISSES

Équipé du plancher Alto alu/bois double trappe à plinthes intégrées - surface utile du plancher : 2,44 x 0,60 m
Charge maximum admissible sur un plancher : 290 kg

NF EN 1004-1*

| Désignation | Code | Hauteur plancher (m) | Hauteur travail (m) | Nb de niveaux de plancher (1 plancher + 4 lisses DÉCLIC) | Poids (Kg) | Prix € (HT) |
|---|---|---|---|---|---|---|
| D 85 - Lg 2,54 | **7125020** | 1,90 | 3,90 | 1 | 97 | **3 390** |
| D 85 - Lg 2,54 | **7125030** | 2,90 | 4,90 | 1 | 109 | **3 815** |
| D 85 - Lg 2,54 | **7125040** | 3,90 | 5,90 | 2 | 146 | **4 877** |
| D 85 - Lg 2,54 | **7125050** | 4,90 | 6,90 | 2 | 157 | **5 280** |
| D 85 - Lg 2,54 | **7125060** | 5,90 | 7,90 | 3 | 194 | **6 600** |
| D 85 - Lg 2,54 | **7125070** | 6,90 | 8,90 | 3 | 219 | **7 364** |
| D 85 - Lg 2,54 | **7125080** | 7,90 | 9,90 | 4 | 256 | **8 943** |
| D 85 - Lg 2,54 | **7125090** | 8,90 | 10,90 | 4 | 268 | **9 332** |
| D 85 - Lg 2,54 | **7125100** | 9,90 | 11,90 | 5 | 305 | **10 339** |
| D 85 - Lg 2,54 | **7125110** | 10,90 | 12,90 | 5 | 317 | **10 853** |
| D 85 - Lg 2,54 | **7125120** | 11,90 | 13,90 | 6 | 354 | **12 020** |

## D85 - 2,95 M - VERSION LISSES

Équipé du plancher Alto alu/bois double trappe à plinthes intégrées - surface utile du plancher : 2,85 x 0,60 m
Charge maximum admissible sur un plancher : 340 kg

NF EN 1004-1*

| Désignation | Code | Hauteur plancher (m) | Hauteur travail (m) | Nb de niveaux de plancher (1 plancher + 4 lisses DÉCLIC) | Poids (Kg) | Prix € (HT) |
|---|---|---|---|---|---|---|
| D 85 - Lg 2,95 | **7130020** | 1,90 | 3,90 | 1 | 105 | **3 579** |
| D 85 - Lg 2,95 | **7130030** | 2,90 | 4,90 | 1 | 117 | **4 037** |
| D 85 - Lg 2,95 | **7130040** | 3,90 | 5,90 | 2 | 161 | **5 280** |
| D 85 - Lg 2,95 | **7130050** | 4,90 | 6,90 | 2 | 173 | **5 761** |
| D 85 - Lg 2,95 | **7130060** | 5,90 | 7,90 | 3 | 217 | **7 081** |
| D 85 - Lg 2,95 | **7130070** | 6,90 | 8,90 | 3 | 242 | **8 045** |
| D 85 - Lg 2,95 | **7130080** | 7,90 | 9,90 | 4 | 287 | **9 560** |
| D 85 - Lg 2,95 | **7130090** | 8,90 | 10,90 | 4 | 298 | **10 241** |
| D 85 - Lg 2,95 | **7130100** | 9,90 | 11,90 | 5 | 343 | **11 195** |
| D 85 - Lg 2,95 | **7130110** | 10,90 | 12,90 | 5 | 354 | **11 895** |
| D 85 - Lg 2,95 | **7130120** | 11,90 | 13,90 | 6 | 399 | **13 368** |

FABRIQUÉ EN FRANCE

GARANTIE 10 ans

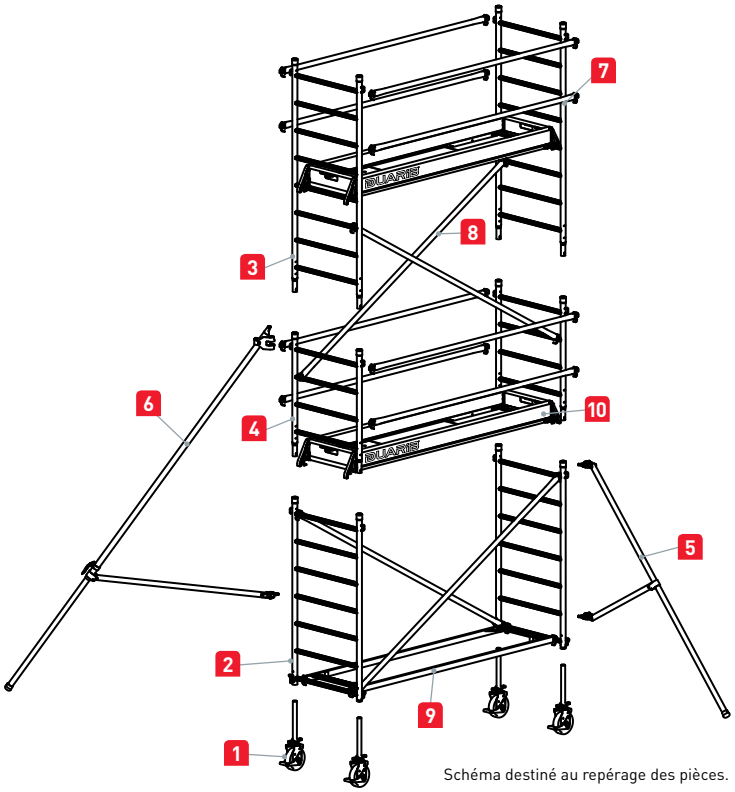


Schéma destiné au repérage des pièces.

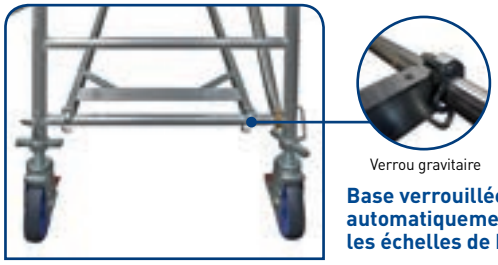

Verrou gravitaire

**Base verrouillée automatiquement sur les échelles de base**

**De solides roues axées qui assurent une longévité supérieure aux échelles de base. Charge d'utilisation 700 kg.**

**Atouts valables sur tous les Dockers 85 & 150**

## PIÈCES DÉTACHÉES DOCKERS 85

| | Désignation | Code | Poids (Kg) | Hauteur plancher (m) 1,90 | 2,90 | 3,90 | 4,90 | 5,90 | 6,90 | 7,90 | 8,90 | 9,90 | 10,90 | 11,90 | Prix € (HT) |
|---|---|---|---|---|---|---|---|---|---|---|---|---|---|---|---|
| | COMPOSITION | | | | | | | | | | | | | | |
| | **Pièces communes aux 3 longueurs** | | | | | | | | | | | | | | |
| 1 | Roue Ø 200 mm, tige à vis réglable sur 200 mm, charge maxi 700 kg | 200.103 | 5,5 | 4 | 4 | 4 | 4 | 4 | 4 | 4 | 4 | 4 | 4 | 4 | 321 |
| 2 | Échelle de base (7 barreaux) | 18.518 | 6,3 | 2 | 2 | 2 | 2 | 2 | 2 | 2 | 2 | 2 | 2 | 2 | 666 |
| 3 | Échelle 2,00 m (8 barreaux) | 18.502 | 6,7 | • | 1 | 2 | 3 | 4 | 5 | 6 | 7 | 8 | 9 | 10 | 595 |
| 4 | Échelle 1,00 m (4 barreaux) | 18.500 | 3,7 | 2 | 2 | 2 | 2 | 2 | 2 | 2 | 2 | 2 | 2 | 2 | 320 |
| 5 | Stabilisateur DS1 | 200.201 | 3,8 | 4 | 4 | 4 | 4 | 4 | • | • | • | • | • | • | 281 |
| 6 | Stabilisateur DS2 | 200.202 | 7,2 | • | • | • | • | • | 4 | 4 | 4 | 4 | 4 | 4 | 566 |
| | **Pièces spécifiques D85 - longueur 2,05 m** | | | | | | | | | | | | | | |
| 7 | Lisse **Déclic** longueur 2,05 m (crochet rouge) | 18.504 | 1,2 | 4 | 4 | 8 | 8 | 12 | 12 | 16 | 16 | 20 | 20 | 24 | 118 |
| 8 | Diagonale **Déclic** pour longueur 2,05 m (crochet bleu) | 18.505 | 1,4 | 2 | 4 | 4 | 6 | 6 | 8 | 8 | 10 | 10 | 12 | 12 | 133 |
| 9 | Corps de base 2,05 m | 18.515 | 4,0 | 1 | 1 | 1 | 1 | 1 | 1 | 1 | 1 | 1 | 1 | 1 | 307 |
| 10 | Plancher **Alto** alu/bois - longueur 2,05 m | 205.201 | 21,3 | 1 | 1 | 2 | 2 | 3 | 3 | 4 | 4 | 5 | 5 | 6 | 1 048 |
| | **Pièces spécifiques D85 - longueur 2,54 m** | | | | | | | | | | | | | | |
| 7 | Lisse **Déclic** longueur 2,54 m (crochet bleu) | 18.505 | 1,4 | 4 | 4 | 8 | 8 | 12 | 12 | 16 | 16 | 20 | 20 | 24 | 133 |
| 8 | Diagonale **Déclic** pour longueur 2,54 m (crochet jaune) | 18.506 | 2,4 | 2 | 4 | 4 | 6 | 6 | 8 | 8 | 10 | 10 | 12 | 12 | 141 |
| 9 | Corps de base 2,54 m | 18.516 | 4,6 | 1 | 1 | 1 | 1 | 1 | 1 | 1 | 1 | 1 | 1 | 1 | 339 |
| 10 | Plancher **Alto** alu/bois - longueur 2,54 m | 254.201 | 24,8 | 1 | 1 | 2 | 2 | 3 | 3 | 4 | 4 | 5 | 5 | 6 | 1 083 |
| | **Pièces spécifiques D85 - longueur 2,95 m** | | | | | | | | | | | | | | |
| 7 | Lisse **Déclic** longueur 2,95 m (crochet jaune) | 18.506 | 2,4 | 4 | 4 | 8 | 8 | 12 | 12 | 16 | 16 | 20 | 20 | 24 | 141 |
| 8 | Diagonale **Déclic** pour longueur 2,95 m (crochet vert) | 18.507 | 2,6 | 2 | 4 | 4 | 6 | 6 | 8 | 8 | 10 | 10 | 12 | 12 | 144 |
| 9 | Corps de base 2,95 m | 18.517 | 5,1 | 1 | 1 | 1 | 1 | 1 | 1 | 1 | 1 | 1 | 1 | 1 | 350 |
| 10 | Plancher **Alto** alu/bois - longueur 2,95 m | 295.201 | 27,8 | 1 | 1 | 2 | 2 | 3 | 3 | 4 | 4 | 5 | 5 | 6 | 1 102 |

## SUPPLÉMENT PIÈCES DÉTACHÉES

| Désignation | Code | Poids (Kg) | Prix (HT) |
|---|---|---|---|
| Kit de grutage : 2 barres de grutage et visserie | 200.210 | 10,6 | 857 |
| Kit 2 garde-corps d'extrémité - D85 - 2 barreaux 0,40 m | 18.543 | 3,6 | 293 |

* Le champ d'application de la Norme NF EN 1004-1 couvre les échafaudages roulants d'une hauteur de plancher allant jusqu'à 12 m pour une utilisation intérieure et d'une hauteur de plancher allant jusqu'à 8 m pour une utilisation extérieure. Nota : "à l'intérieur" signifie que l'échafaudage n'est pas exposé au vent.

# DOCKER 85

H. de travail maxi : 13,90 m | Long. 2,05/2,54/2,95 m I Larg. 0,85 m

Sécurité ★★★

## GARDE-CORPS MONOBLOCS EXMDS

**Réglementation Française / Décret 2004-924 • Norme NF EN 1004-1**

- Aluminium
- **Largeur 0,85 m - 3 Longueurs 2,05 m - 2,54 m - 2,95 m**
- **Dimensions extérieures :** Largeur **0,96 m**
  3 Longueurs **2,17 m - 2,66 m - 3,07 m**
- Échafaudage à Montage et Démontage en Sécurité par 1 opérateur.
- Diamètre des montants : 45 mm

## D85 - 2,05 M - VERSION GARDE-CORPS EXMDS

Équipé du plancher Alto alu/bois double trappe à plinthes intégrées - surface utile du plancher : 1,95 X 0,60 m
Charge maximum admissible sur un plancher : 230 kg

NF EN 1004-1*

| Désignation | Code | Hauteur plancher (m) | Hauteur travail (m) | Nb de niveaux de plancher (1 plancher + 2 garde-corps EXMDS) | Poids (Kg) | Prix € (HT) |
|---|---|---|---|---|---|---|
| D 85 - Lg 2,05 | 7120022 | 1,90 | 3,90 | 1 | 97 | 3 579 |
| D 85 - Lg 2,05 | 7120032 | 2,90 | 4,90 | 1 | 107 | 3 959 |
| D 85 - Lg 2,05 | 7120042 | 3,90 | 5,90 | 2 | 146 | 5 169 |
| D 85 - Lg 2,05 | 7120052 | 4,90 | 6,90 | 2 | 156 | 5 599 |
| D 85 - Lg 2,05 | 7120062 | 5,90 | 7,90 | 3 | 196 | 6 989 |
| D 85 - Lg 2,05 | 7120072 | 6,90 | 8,90 | 3 | 219 | 8 004 |
| D 85 - Lg 2,05 | 7120082 | 7,90 | 9,90 | 4 | 259 | 9 610 |
| D 85 - Lg 2,05 | 7120092 | 8,90 | 10,90 | 4 | 268 | 10 061 |
| D 85 - Lg 2,05 | 7120102 | 9,90 | 11,90 | 5 | 308 | 11 353 |
| D 85 - Lg 2,05 | 7120112 | 10,90 | 12,90 | 5 | 317 | 11 737 |
| D 85 - Lg 2,05 | 7120122 | 11,90 | 13,90 | 6 | 357 | 13 202 |

## D85 - 2,54 M- VERSION GARDE-CORPS EXMDS

Équipé du plancher Alto alu/bois double trappe à plinthes intégrées - surface utile du plancher : 2,44 x 0,60 m
Charge maximum admissible sur un plancher : 290 kg

NF EN 1004-1*

| Désignation | Code | Hauteur plancher (m) | Hauteur travail (m) | Nb de niveaux de plancher (1 plancher + 2 garde-corps EXMDS) | Poids (Kg) | Prix € (HT) |
|---|---|---|---|---|---|---|
| D 85 - Lg 2,54 | 7125022 | 1,90 | 3,90 | 1 | 105 | 3 737 |
| D 85 - Lg 2,54 | 7125032 | 2,90 | 4,90 | 1 | 116 | 4 162 |
| D 85 - Lg 2,54 | 7125042 | 3,90 | 5,90 | 2 | 161 | 5 516 |
| D 85 - Lg 2,54 | 7125052 | 4,90 | 6,90 | 2 | 172 | 5 905 |
| D 85 - Lg 2,54 | 7125062 | 5,90 | 7,90 | 3 | 217 | 7 295 |
| D 85 - Lg 2,54 | 7125072 | 6,90 | 8,90 | 3 | 242 | 8 373 |
| D 85 - Lg 2,54 | 7125082 | 7,90 | 9,90 | 4 | 287 | 10 186 |
| D 85 - Lg 2,54 | 7125092 | 8,90 | 10,90 | 4 | 298 | 10 561 |
| D 85 - Lg 2,54 | 7125102 | 9,90 | 11,90 | 5 | 343 | 11 965 |
| D 85 - Lg 2,54 | 7125112 | 10,90 | 12,90 | 5 | 355 | 12 446 |
| D 85 - Lg 2,54 | 7125122 | 11,90 | 13,90 | 6 | 399 | 14 147 |

## D85 - 2,95 M- VERSION GARDE-CORPS EXMDS

Équipé du plancher Alto alu/bois double trappe à plinthes intégrées - surface utile du plancher : 2,85 x 0,60 m
Charge maximum admissible sur un plancher : 340 kg

NF EN 1004-1*

| Désignation | Code | Hauteur plancher (m) | Hauteur travail (m) | Nb de niveaux de plancher (1 plancher + 2 garde-corps EXMDS) | Poids (Kg) | Prix € (HT) |
|---|---|---|---|---|---|---|
| D 85 - Lg 2,95 | 7130022 | 1,90 | 3,90 | 1 | 110 | 3 884 |
| D 85 - Lg 2,95 | 7130032 | 2,90 | 4,90 | 1 | 122 | 4 357 |
| D 85 - Lg 2,95 | 7130042 | 3,90 | 5,90 | 2 | 171 | 5 905 |
| D 85 - Lg 2,95 | 7130052 | 4,90 | 6,90 | 2 | 182 | 6 330 |
| D 85 - Lg 2,95 | 7130062 | 5,90 | 7,90 | 3 | 231 | 7 976 |
| D 85 - Lg 2,95 | 7130072 | 6,90 | 8,90 | 3 | 257 | 8 943 |
| D 85 - Lg 2,95 | 7130082 | 7,90 | 9,90 | 4 | 306 | 10 792 |
| D 85 - Lg 2,95 | 7130092 | 8,90 | 10,90 | 4 | 318 | 11 186 |
| D 85 - Lg 2,95 | 7130102 | 9,90 | 11,90 | 5 | 367 | 11 209 |
| D 85 - Lg 2,95 | 7130112 | 10,90 | 12,90 | 5 | 378 | 13 202 |
| D 85 - Lg 2,95 | 7130122 | 11,90 | 13,90 | 6 | 427 | 14 814 |

FABRIQUÉ EN FRANCE

GARANTIE 10 ans

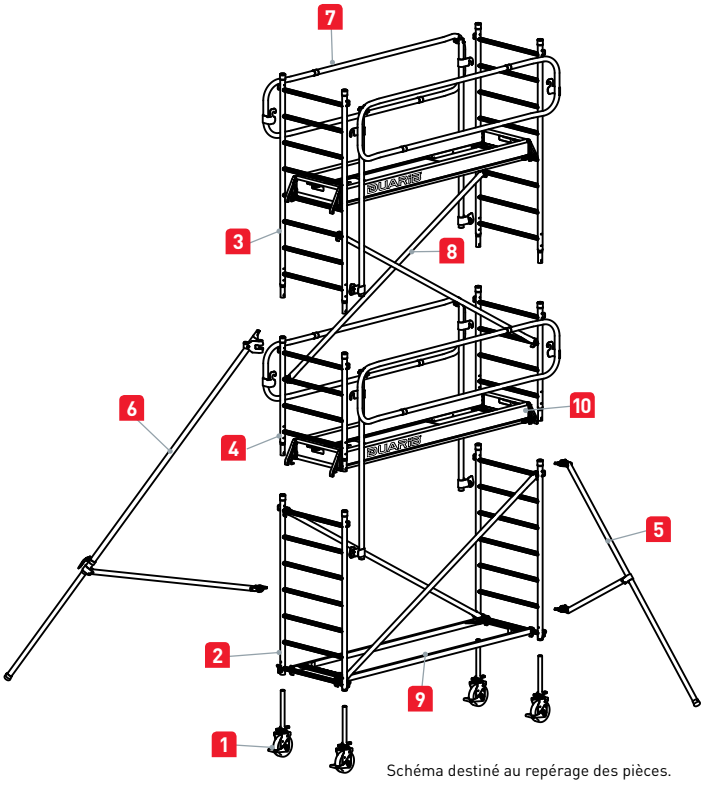


Schéma destiné au repérage des pièces.

**Installation en dénivelés intégrée**

- Montage très simple et sans ajout d'accessoires optionnels par décalage, vers le bas, des échelles.

**Stabilisateurs fixés depuis le sol**

- Stabilisateurs DS2, faciles à mettre en place : accrochage depuis le sol et réglage millimétrique.

- Ajustement de la longueur du stabilisateur par commande à frein.

**Atouts valables sur tous les Dockers 85 & 150**

## PIÈCES DÉTACHÉES DOCKERS 85

| | Désignation | Code | Poids (Kg) | Hauteur plancher (m) 1,90 | 2,90 | 3,90 | 4,90 | 5,90 | 6,90 | 7,90 | 8,90 | 9,90 | 10,90 | 11,90 | Prix € (HT) |
|---|---|---|---|---|---|---|---|---|---|---|---|---|---|---|---|
| | COMPOSITION | | | | | | | | | | | | | | |
| | **Pièces communes aux 3 longueurs** | | | | | | | | | | | | | | |
| 1 | Roue Ø 200 mm, tige à vis réglable sur 200 mm, charge maxi 700 kg | 200.103 | 5,5 | 4 | 4 | 4 | 4 | 4 | 4 | 4 | 4 | 4 | 4 | 4 | 321 |
| 2 | Échelle de base (7 barreaux) | 18.518 | 6,3 | 2 | 2 | 2 | 2 | 2 | 2 | 2 | 2 | 2 | 2 | 2 | 666 |
| 3 | Échelle 2,00 m (8 barreaux) | 18.502 | 6,7 | • | 1 | 2 | 3 | 4 | 5 | 6 | 7 | 8 | 9 | 10 | 595 |
| 4 | Échelle 1,00 m (4 barreaux) | 18.500 | 3,7 | 2 | 2 | 2 | 2 | 2 | 2 | 2 | 2 | 2 | 2 | 2 | 320 |
| 5 | Stabilisateur DS1 | 200.201 | 3,8 | 4 | 4 | 4 | 4 | 4 | • | • | • | • | • | • | 281 |
| 6 | Stabilisateur DS2 | 200.202 | 7,2 | • | • | • | • | • | 4 | 4 | 4 | 4 | 4 | 4 | 566 |
| | **Pièces spécifiques D85 - longueur 2,05 m** | | | | | | | | | | | | | | |
| 7 | Garde-corps EXMDS 2,05 m | 205.222 | 5,9 | 2 | 2 | 4 | 4 | 6 | 6 | 8 | 8 | 10 | 10 | 12 | 533 |
| 8 | Diagonale **Déclic** pour longueur 2,05 m (crochet bleu) | 18.505 | 1,4 | 2 | 4 | 4 | 6 | 6 | 8 | 8 | 10 | 10 | 12 | 12 | 133 |
| 9 | Corps de base 2,05 m | 18.515 | 4,0 | 1 | 1 | 1 | 1 | 1 | 1 | 1 | 1 | 1 | 1 | 1 | 307 |
| 10 | Plancher **Alto** alu/bois - longueur 2,05 m | 205.201 | 21,3 | 1 | 1 | 2 | 2 | 3 | 3 | 4 | 4 | 5 | 5 | 6 | 1 048 |
| | **Pièces spécifiques D85 - longueur 2,54 m** | | | | | | | | | | | | | | |
| 7 | Garde-corps EXMDS 2,54 m | 254.222 | 6,6 | 2 | 2 | 4 | 4 | 6 | 6 | 8 | 8 | 10 | 10 | 12 | 566 |
| 8 | Diagonale **Déclic** pour longueur 2,54 m (crochet jaune) | 18.506 | 2,4 | 2 | 4 | 4 | 6 | 6 | 8 | 8 | 10 | 10 | 12 | 12 | 141 |
| 9 | Corps de base 2,54 m | 18.516 | 4,6 | 1 | 1 | 1 | 1 | 1 | 1 | 1 | 1 | 1 | 1 | 1 | 339 |
| 10 | Plancher **Alto** alu/bois - longueur 2,54 m | 254.201 | 24,8 | 1 | 1 | 2 | 2 | 3 | 3 | 4 | 4 | 5 | 5 | 6 | 1 083 |
| | **Pièces spécifiques D85 - longueur 2,95 m** | | | | | | | | | | | | | | |
| 7 | Garde-corps EXMDS 2,95 m | 295.222 | 7,2 | 2 | 2 | 4 | 4 | 6 | 6 | 8 | 8 | 10 | 10 | 12 | 616 |
| 8 | Diagonale **Déclic** pour longueur 2,95 m (crochet vert) | 18.507 | 2,6 | 2 | 4 | 4 | 6 | 6 | 8 | 8 | 10 | 10 | 12 | 12 | 144 |
| 9 | Corps de base 2,95 m | 18.517 | 5,1 | 1 | 1 | 1 | 1 | 1 | 1 | 1 | 1 | 1 | 1 | 1 | 350 |
| 10 | Plancher **Alto** alu/bois - longueur 2,95 m | 295.201 | 27,8 | 1 | 1 | 2 | 2 | 3 | 3 | 4 | 4 | 5 | 5 | 6 | 1 102 |

## SUPPLÉMENT PIÈCES DÉTACHÉES

| Désignation | Code | Poids (Kg) | Prix (HT) |
|---|---|---|---|
| Kit de grutage : 2 barres de grutage et visserie | 200.210 | 10,6 | 857 |
| Kit 2 garde-corps d'extrémité - D85 - 2 barreaux 0,40 m | 18.543 | 3,6 | 293 |

* Le champ d'application de la Norme NF EN 1004-1 couvre les échafaudages roulants d'une hauteur de plancher allant jusqu'à 12 m pour une utilisation intérieure et d'une hauteur de plancher allant jusqu'à 8 m pour une utilisation extérieure. Nota : "à l'intérieur" signifie que l'échafaudage n'est pas exposé au vent.

# DOCKER 150

H. de travail maxi : 13,90 m | Long. 2,05/2,54/2,95 m I Larg. 1,50 m

Sécurité ★★★

## VERSION LISSES

**Réglementation Française / Décret 2004-924 • Norme NF EN 1004-1**

- Aluminium
- **Largeur 1,50 m - 3 longueurs 2,05 m - 2,54 m - 2,95 m**
- **Dimensions extérieures :** largeur **1,56 m**
  3 longueurs **2,17 m - 2,66 m - 3,07 m**
- Échafaudage à Montage et Démontage en Sécurité par 1 opérateur.
- Diamètre des montants : 45 mm

## D150 - 2,05 M - VERSION LISSES

Équipé du plancher Alto alu/bois double trappe à plinthes intégrées - surface utile du plancher : 1,95 X 1,25 m
Charge maximum admissible sur un plancher : 363 kg

NF EN 1004-1*

| Désignation | Code | Hauteur plancher (m) | Hauteur travail (m) | Nb de niveaux de plancher (2 planchers + 4 lisses DÉCLIC) | Poids (Kg) | Prix € (HT) |
|---|---|---|---|---|---|---|
| D 150 - Lg 2,05 | 7220020 | 1,90 | 3,90 | 1 | 123 | 4 279 |
| D 150 - Lg 2,05 | 7220030 | 2,90 | 4,90 | 1 | 138 | 4 885 |
| D 150 - Lg 2,05 | 7220040 | 3,90 | 5,90 | 2 | 194 | 6 378 |
| D 150 - Lg 2,05 | 7220050 | 4,90 | 6,90 | 2 | 209 | 6 961 |
| D 150 - Lg 2,05 | 7220060 | 5,90 | 7,90 | 3 | 265 | 8 713 |
| D 150 - Lg 2,05 | 7220070 | 6,90 | 8,90 | 3 | 293 | 9 652 |
| D 150 - Lg 2,05 | 7220080 | 7,90 | 9,90 | 4 | 350 | 11 737 |
| D 150 - Lg 2,05 | 7220090 | 8,90 | 10,90 | 4 | 364 | 12 320 |
| D 150 - Lg 2,05 | 7220100 | 9,90 | 11,90 | 5 | 421 | 13 785 |
| D 150 - Lg 2,05 | 7220110 | 10,90 | 12,90 | 5 | 435 | 14 299 |
| D 150 - Lg 2,05 | 7220120 | 11,90 | 13,90 | 6 | 492 | 16 245 |

## D150 - 2,54 M - VERSION LISSES

Équipé du plancher Alto alu/bois double trappe à plinthes intégrées - surface utile du plancher : 2,44 x 1,25 m
Charge maximum admissible sur un plancher : 454 kg

NF EN 1004-1*

| Désignation | Code | Hauteur plancher (m) | Hauteur travail (m) | Nb de niveaux de plancher (2 planchers + 4 lisses DÉCLIC) | Poids (Kg) | Prix € (HT) |
|---|---|---|---|---|---|---|
| D 150 - Lg 2,54 | 7225020 | 1,90 | 3,90 | 1 | 134 | 4 543 |
| D 150 - Lg 2,54 | 7225030 | 2,90 | 4,90 | 1 | 150 | 5 141 |
| D 150 - Lg 2,54 | 7225040 | 3,90 | 5,90 | 2 | 214 | 6 948 |
| D 150 - Lg 2,54 | 7225050 | 4,90 | 6,90 | 2 | 230 | 7 448 |
| D 150 - Lg 2,54 | 7225060 | 5,90 | 7,90 | 3 | 294 | 9 477 |
| D 150 - Lg 2,54 | 7225070 | 6,90 | 8,90 | 3 | 324 | 10 408 |
| D 150 - Lg 2,54 | 7225080 | 7,90 | 9,90 | 4 | 388 | 12 673 |
| D 150 - Lg 2,54 | 7225090 | 8,90 | 10,90 | 4 | 405 | 13 285 |
| D 150 - Lg 2,54 | 7225100 | 9,90 | 11,90 | 5 | 469 | 14 925 |
| D 150 - Lg 2,54 | 7225110 | 10,90 | 12,90 | 5 | 485 | 15 550 |
| D 150 - Lg 2,54 | 7225120 | 11,90 | 13,90 | 6 | 549 | 17 727 |

## D150 - 2,95 M - VERSION LISSES

Équipé du plancher Alto alu/bois double trappe à plinthes intégrées - surface utile du plancher : 2,85 x 1,25 m
Charge maximum admissible sur un plancher : 531 kg

NF EN 1004-1*

| Désignation | Code | Hauteur plancher (m) | Hauteur travail (m) | Nb de niveaux de plancher (2 planchers + 4 lisses DÉCLIC) | Poids (Kg) | Prix € (HT) |
|---|---|---|---|---|---|---|
| D 150 - Lg 2,95 | 7230020 | 1,90 | 3,90 | 1 | 145 | 4 927 |
| D 150 - Lg 2,95 | 7230030 | 2,90 | 4,90 | 1 | 162 | 5 515 |
| D 150 - Lg 2,95 | 7230040 | 3,90 | 5,90 | 2 | 236 | 7 776 |
| D 150 - Lg 2,95 | 7230050 | 4,90 | 6,90 | 2 | 253 | 8 193 |
| D 150 - Lg 2,95 | 7230060 | 5,90 | 7,90 | 3 | 327 | 10 325 |
| D 150 - Lg 2,95 | 7230070 | 6,90 | 8,90 | 3 | 357 | 11 492 |
| D 150 - Lg 2,95 | 7230080 | 7,90 | 9,90 | 4 | 431 | 13 827 |
| D 150 - Lg 2,95 | 7230090 | 8,90 | 10,90 | 4 | 447 | 14 461 |
| D 150 - Lg 2,95 | 7230100 | 9,90 | 11,90 | 5 | 521 | 16 426 |
| D 150 - Lg 2,95 | 7230110 | 10,90 | 12,90 | 5 | 538 | 17 010 |
| D 150 - Lg 2,95 | 7230120 | 11,90 | 13,90 | 6 | 612 | 19 172 |

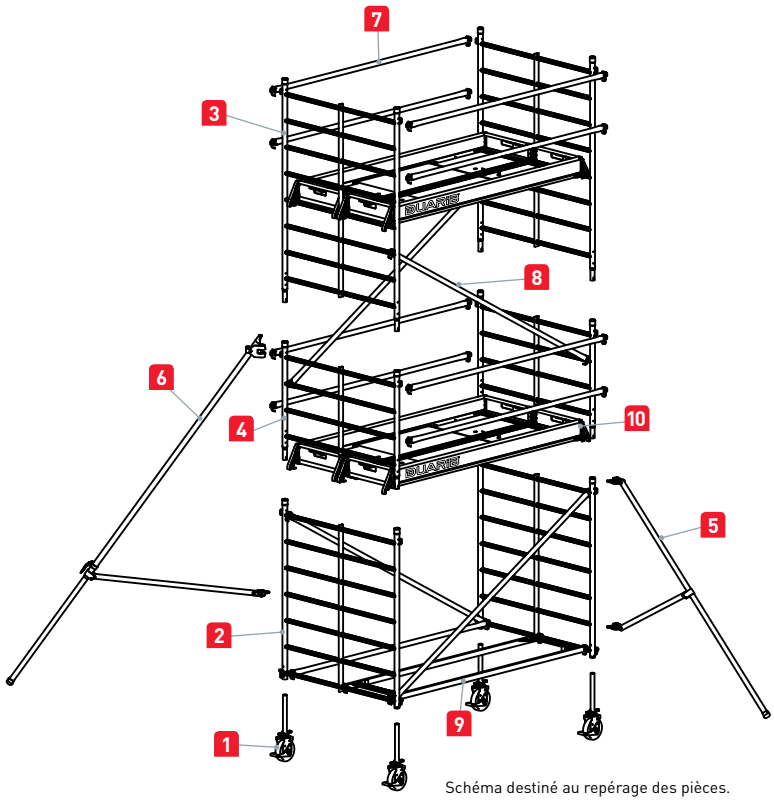


Schéma destiné au repérage des pièces.

FABRIQUÉ EN FRANCE

GARANTIE 10 ans

### Diagonales et lisses avec fixation DECLIC : verrouillage et déverrouillage faciles, à distance

• Grâce au système de fixation Déclic mis au point par Duarib, les diagonales et les lisses du DOCKER2 se verrouillent automatiquement.

• Pour le démontage, on libère le crochet le plus proche, puis en un tour de mains, sans se déplacer, on déverrouille l'autre extrémité.

**Atouts valables sur tous les Dockers 85 & 150**

## PIÈCES DÉTACHÉES DOCKERS 150

| | Désignation | Code | Poids (Kg) | Hauteur plancher (m) 1,90 | 2,90 | 3,90 | 4,90 | 5,90 | 6,90 | 7,90 | 8,90 | 9,90 | 10,90 | 11,90 | Prix € (HT) |
|---|---|---|---|---|---|---|---|---|---|---|---|---|---|---|---|
| | COMPOSITION | | | | | | | | | | | | | | |
| | **Pièces communes aux 3 longueurs** | | | | | | | | | | | | | | |
| 1 | Roue Ø 200 mm, tige à vis réglable sur 200 mm, charge maxi 700 kg | 200.103 | 5,5 | 4 | 4 | 4 | 4 | 4 | 4 | 4 | 4 | 4 | 4 | 4 | 321 |
| 2 | Échelle de base (7 barreaux) | 18.519 | 10,4 | 2 | 2 | 2 | 2 | 2 | 2 | 2 | 2 | 2 | 2 | 2 | 828 |
| 3 | Échelle 2,00 m (8 barreaux) | 18.512 | 11,4 | • | 1 | 2 | 3 | 4 | 5 | 6 | 7 | 8 | 9 | 10 | 819 |
| 4 | Échelle 1,00 m (4 barreaux) | 18.513 | 6,0 | 2 | 2 | 2 | 2 | 2 | 2 | 2 | 2 | 2 | 2 | 2 | 488 |
| 5 | Stabilisateur DS1 | 200.201 | 3,8 | 4 | 4 | 4 | 4 | 4 | • | • | • | • | • | • | 281 |
| 6 | Stabilisateur DS2 | 200.202 | 7,2 | • | • | • | • | • | 4 | 4 | 4 | 4 | 4 | 4 | 566 |
| | **Pièces spécifiques D150 - longueur 2,05 m** | | | | | | | | | | | | | | |
| 7 | Lisse **Déclic** longueur 2,05 m (crochet rouge) | 18.504 | 1,2 | 5 | 5 | 9 | 9 | 13 | 13 | 17 | 17 | 21 | 21 | 25 | 118 |
| 8 | Diagonale **Déclic** pour longueur 2,05 m (crochet bleu) | 18.505 | 1,4 | 2 | 4 | 4 | 6 | 6 | 8 | 8 | 10 | 10 | 12 | 12 | 133 |
| 9 | Corps de base 2,05 m | 18.515 | 4,0 | 1 | 1 | 1 | 1 | 1 | 1 | 1 | 1 | 1 | 1 | 1 | 307 |
| 10 | Plancher 3 plinthes avec 2 trappes - longueur 2,05 m | 205.301 | 20,3 | 2 | 2 | 4 | 4 | 6 | 6 | 8 | 8 | 10 | 10 | 12 | 976 |
| | **Pièces spécifiques D150 - longueur 2,54 m** | | | | | | | | | | | | | | |
| 7 | Lisse **Déclic** longueur 2,54 m (crochet bleu) | 18.505 | 1,4 | 5 | 5 | 9 | 9 | 13 | 13 | 17 | 17 | 21 | 21 | 25 | 133 |
| 8 | Diagonale **Déclic** pour longueur 2,54 m (crochet jaune) | 18.506 | 2,4 | 2 | 4 | 4 | 6 | 6 | 8 | 8 | 10 | 10 | 12 | 12 | 141 |
| 9 | Corps de base 2,54 m | 18.516 | 4,6 | 1 | 1 | 1 | 1 | 1 | 1 | 1 | 1 | 1 | 1 | 1 | 339 |
| 10 | Plancher 3 plinthes avec 2 trappes - longueur 2,54 m | 254.301 | 23,6 | 2 | 2 | 4 | 4 | 6 | 6 | 8 | 8 | 10 | 10 | 12 | 999 |
| | **Pièces spécifiques D150 - longueur 2,95 m** | | | | | | | | | | | | | | |
| 7 | Lisse **Déclic** longueur 2,95 m (crochet jaune) | 18.506 | 2,4 | 5 | 5 | 9 | 9 | 13 | 13 | 17 | 17 | 21 | 21 | 25 | 141 |
| 8 | Diagonale **Déclic** pour longueur 2,95 m (crochet vert) | 18.507 | 2,6 | 2 | 4 | 4 | 6 | 6 | 8 | 8 | 10 | 10 | 12 | 12 | 144 |
| 9 | Corps de base 2,95 m | 18.517 | 5,1 | 1 | 1 | 1 | 1 | 1 | 1 | 1 | 1 | 1 | 1 | 1 | 350 |
| 10 | Plancher 3 plinthes avec 2 trappes - longueur 2,95 m | 295.301 | 26,5 | 2 | 2 | 4 | 4 | 6 | 6 | 8 | 8 | 10 | 10 | 12 | 1 109 |

## SUPPLÉMENT PIÈCES DÉTACHÉES

| Désignation | Code | Poids (Kg) | Prix (HT) |
|---|---|---|---|
| Kit de grutage : 2 barres de grutage et visserie | 200.210 | 10,6 | 857 |
| Kit 2 garde-corps d'extrémité - D150 - 2 barreaux 0,40 m | 18.544 | 4,8 | 326 |

* Le champ d'application de la Norme NF EN 1004-1 couvre les échafaudages roulants d'une hauteur de plancher allant jusqu'à 12 m pour une utilisation intérieure et d'une hauteur de plancher allant jusqu'à 8 m pour une utilisation extérieure. Nota : "à l'intérieur" signifie que l'échafaudage n'est pas exposé au vent.

# DOCKER 150

H. de travail maxi : 13,90 m | Long. 2,05/2,54/2,95 m I Larg. 1,50 m

Sécurité ★★★

## GARDE-CORPS MONOBLOCS EXMDS

**Réglementation Française / Décret 2004-924 • Norme NF EN 1004-1**

- Aluminium
- **Largeur 1,50 m - 3 longueurs 2,05 m - 2,54 m - 2,95 m**
- **Dimensions extérieures :** largeur **1,56 m**
  3 longueurs **2,17 m - 2,66 m - 3,07 m**
- Échafaudage à Montage et Démontage en Sécurité par 1 opérateur.
- Diamètre des montants : 45 mm

## D150 - 2,05 M - VERSION GARDE-CORPS EXMDS

Équipé du plancher Alto alu/bois double trappe à plinthes intégrées - surface utile du plancher : 1,95 X 1,25 m
Charge maximum admissible sur un plancher : 363 kg

NF EN 1004-1*

| Désignation | Code | Hauteur plancher (m) | Hauteur travail (m) | Nb de niveaux de plancher (2 planchers + 2 garde-corps EXMDS) | Poids (Kg) | Prix € (HT) |
|---|---|---|---|---|---|---|
| D 150 - Lg 2,05 | 7220022 | 1,90 | 3,90 | 1 | 130 | 4 668 |
| D 150 - Lg 2,05 | 7220032 | 2,90 | 4,90 | 1 | 145 | 5 205 |
| D 150 - Lg 2,05 | 7220042 | 3,90 | 5,90 | 2 | 208 | 7 150 |
| D 150 - Lg 2,05 | 7220052 | 4,90 | 6,90 | 2 | 223 | 7 698 |
| D 150 - Lg 2,05 | 7220062 | 5,90 | 7,90 | 3 | 286 | 9 644 |
| D 150 - Lg 2,05 | 7220072 | 6,90 | 8,90 | 3 | 314 | 10 653 |
| D 150 - Lg 2,05 | 7220082 | 7,90 | 9,90 | 4 | 378 | 13 146 |
| D 150 - Lg 2,05 | 7220092 | 8,90 | 10,90 | 4 | 392 | 13 368 |
| D 150 - Lg 2,05 | 7220102 | 9,90 | 11,90 | 5 | 456 | 15 551 |
| D 150 - Lg 2,05 | 7220112 | 10,90 | 12,90 | 5 | 470 | 16 115 |
| D 150 - Lg 2,05 | 7220122 | 11,90 | 13,90 | 6 | 534 | 18 163 |

## D150 - 2,54 M - VERSION GARDE-CORPS EXMDS

Équipé du plancher Alto alu/bois double trappe à plinthes intégrées - surface utile du plancher : 2,44 x 1,25 m
Charge maximum admissible sur un plancher : 454 kg

NF EN 1004-1*

| Désignation | Code | Hauteur plancher (m) | Hauteur travail (m) | Nb de niveaux de plancher (2 planchers + 2 garde-corps EXMDS) | Poids (Kg) | Prix € (HT) |
|---|---|---|---|---|---|---|
| D 150 - Lg 2,54 | 7225022 | 1,90 | 3,90 | 1 | 141 | 4 913 |
| D 150 - Lg 2,54 | 7225032 | 2,90 | 4,90 | 1 | 157 | 5 488 |
| D 150 - Lg 2,54 | 7225042 | 3,90 | 5,90 | 2 | 229 | 7 462 |
| D 150 - Lg 2,54 | 7225052 | 4,90 | 6,90 | 2 | 245 | 8 165 |
| D 150 - Lg 2,54 | 7225062 | 5,90 | 7,90 | 3 | 317 | 10 380 |
| D 150 - Lg 2,54 | 7225072 | 6,90 | 8,90 | 3 | 347 | 11 256 |
| D 150 - Lg 2,54 | 7225082 | 7,90 | 9,90 | 4 | 419 | 13 988 |
| D 150 - Lg 2,54 | 7225092 | 8,90 | 10,90 | 4 | 435 | 14 605 |
| D 150 - Lg 2,54 | 7225102 | 9,90 | 11,90 | 5 | 507 | 16 643 |
| D 150 - Lg 2,54 | 7225112 | 10,90 | 12,90 | 5 | 523 | 17 254 |
| D 150 - Lg 2,54 | 7225122 | 11,90 | 13,90 | 6 | 595 | 19 289 |

## D150 - 2,95 M - VERSION GARDE-CORPS EXMDS

Équipé du plancher Alto alu/bois double trappe à plinthes intégrées - surface utile du plancher : 2,85 x 1,25 m
Charge maximum admissible sur un plancher : 531 kg

NF EN 1004-1*

| Désignation | Code | Hauteur plancher (m) | Hauteur travail (m) | Nb de niveaux de plancher (2 planchers + 2 garde-corps EXMDS) | Poids (Kg) | Prix € (HT) |
|---|---|---|---|---|---|---|
| D 150 - Lg 2,95 | 7230022 | 1,90 | 3,90 | 1 | 150 | 5 260 |
| D 150 - Lg 2,95 | 7230032 | 2,90 | 4,90 | 1 | 167 | 5 830 |
| D 150 - Lg 2,95 | 7230042 | 3,90 | 5,90 | 2 | 246 | 8 207 |
| D 150 - Lg 2,95 | 7230052 | 4,90 | 6,90 | 2 | 262 | 8 790 |
| D 150 - Lg 2,95 | 7230062 | 5,90 | 7,90 | 3 | 341 | 11 195 |
| D 150 - Lg 2,95 | 7230072 | 6,90 | 8,90 | 3 | 371 | 12 284 |
| D 150 - Lg 2,95 | 7230082 | 7,90 | 9,90 | 4 | 450 | 14 925 |
| D 150 - Lg 2,95 | 7230092 | 8,90 | 10,90 | 4 | 467 | 15 550 |
| D 150 - Lg 2,95 | 7230102 | 9,90 | 11,90 | 5 | 545 | 17 969 |
| D 150 - Lg 2,95 | 7230112 | 10,90 | 12,90 | 5 | 562 | 18 658 |
| D 150 - Lg 2,95 | 7230122 | 11,90 | 13,90 | 6 | 641 | 20 826 |

FABRIQUÉ EN FRANCE

GARANTIE 10 ans

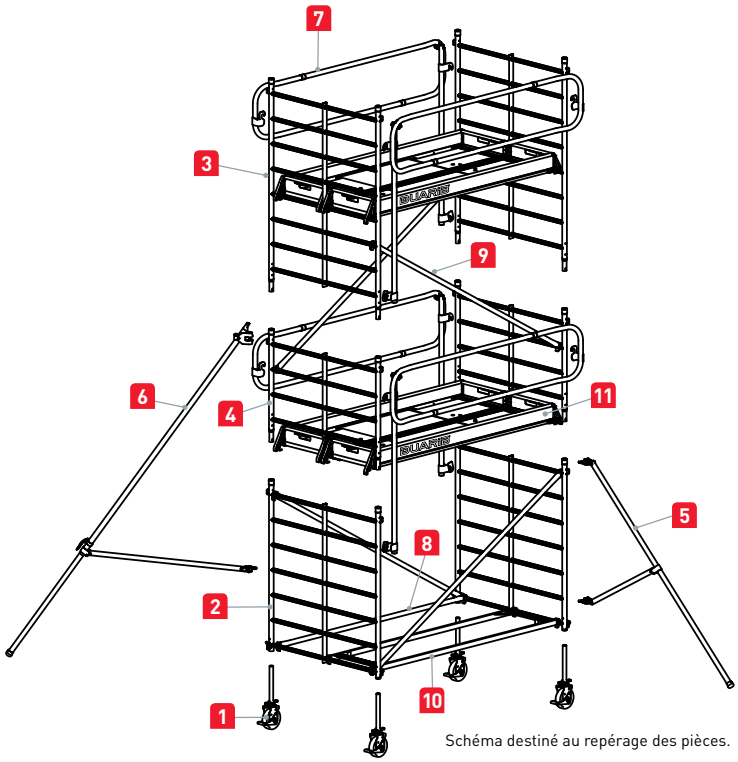


Schéma destiné au repérage des pièces.

**2 planchers / 3 plinthes sur DOCKER2 150 à tous les niveaux**

• Fixation des 2 planchers par crochets imperdables.

## PIÈCES DÉTACHÉES DOCKERS 150

| | Désignation | Code | Poids (Kg) | Hauteur plancher (m) 1,90 | 2,90 | 3,90 | 4,90 | 5,90 | 6,90 | 7,90 | 8,90 | 9,90 | 10,90 | 11,90 | Prix € (HT) |
|---|---|---|---|---|---|---|---|---|---|---|---|---|---|---|---|
| | COMPOSITION | | | | | | | | | | | | | | |
| | **Pièces communes aux 3 longueurs** | | | | | | | | | | | | | | |
| 1 | Roue Ø 200 mm, tige à vis réglable sur 200 mm, charge maxi 700 kg | 200.103 | 5,5 | 4 | 4 | 4 | 4 | 4 | 4 | 4 | 4 | 4 | 4 | 4 | 321 |
| 2 | Échelle de base (7 barreaux) | 18.519 | 10,4 | 2 | 2 | 2 | 2 | 2 | 2 | 2 | 2 | 2 | 2 | 2 | 828 |
| 3 | Échelle 2,00 m (8 barreaux) | 18.512 | 11,4 | • | 1 | 2 | 3 | 4 | 5 | 6 | 7 | 8 | 9 | 10 | 819 |
| 4 | Échelle 1,00 m (4 barreaux) | 18.513 | 6,0 | 2 | 2 | 2 | 2 | 2 | 2 | 2 | 2 | 2 | 2 | 2 | 488 |
| 5 | Stabilisateur DS1 | 200.201 | 3,8 | 4 | 4 | 4 | 4 | 4 | • | • | • | • | • | • | 281 |
| 6 | Stabilisateur DS2 | 200.202 | 7,2 | • | • | • | • | • | 4 | 4 | 4 | 4 | 4 | 4 | 566 |
| | **Pièces spécifiques D150 - longueur 2,05 m** | | | | | | | | | | | | | | |
| 7 | Garde-corps EXMDS 2,05 m | 205.222 | 5,9 | 2 | 2 | 4 | 4 | 6 | 6 | 8 | 8 | 10 | 10 | 12 | 533 |
| 8 | Lisse **Déclic** longueur 2,05 m (crochet rouge) | 18.504 | 1,2 | 1 | 1 | 1 | 1 | 1 | 1 | 1 | 1 | 1 | 1 | 1 | 118 |
| 9 | Diagonale **Déclic** pour longueur 2,05 m (crochet bleu) | 18.505 | 1,4 | 2 | 4 | 4 | 6 | 6 | 8 | 8 | 10 | 10 | 12 | 12 | 133 |
| 10 | Corps de base 2,05 m | 18.515 | 4,0 | 1 | 1 | 1 | 1 | 1 | 1 | 1 | 1 | 1 | 1 | 1 | 307 |
| 11 | Plancher 3 plinthes avec 2 trappes - longueur 2,05 m | 205.301 | 20,3 | 2 | 2 | 4 | 4 | 6 | 6 | 8 | 8 | 10 | 10 | 12 | 976 |
| | **Pièces spécifiques D150 - longueur 2,54 m** | | | | | | | | | | | | | | |
| 7 | Garde-corps EXMDS 2,54 m | 254.222 | 6,6 | 2 | 2 | 4 | 4 | 6 | 6 | 8 | 8 | 10 | 10 | 12 | 566 |
| 8 | Lisse **Déclic** longueur 2,54 m (crochet bleu) | 18.505 | 1,4 | 1 | 1 | 1 | 1 | 1 | 1 | 1 | 1 | 1 | 1 | 1 | 133 |
| 9 | Diagonale **Déclic** pour longueur 2,54 m (crochet jaune) | 18.506 | 2,4 | 2 | 4 | 4 | 6 | 6 | 8 | 8 | 10 | 10 | 12 | 12 | 141 |
| 10 | Corps de base 2,54 m | 18.516 | 4,6 | 1 | 1 | 1 | 1 | 1 | 1 | 1 | 1 | 1 | 1 | 1 | 339 |
| 11 | Plancher 3 plinthes avec 2 trappes - longueur 2,54 m | 254.301 | 23,6 | 2 | 2 | 4 | 4 | 6 | 6 | 8 | 8 | 10 | 10 | 12 | 999 |
| | **Pièces spécifiques D150 - longueur 2,95 m** | | | | | | | | | | | | | | |
| 7 | Garde-corps EXMDS 2,95 m | 295.222 | 7,2 | 2 | 2 | 4 | 4 | 6 | 6 | 8 | 8 | 10 | 10 | 12 | 616 |
| 8 | Lisse **Déclic** longueur 2,95 m (crochet jaune) | 18.506 | 2,4 | 1 | 1 | 1 | 1 | 1 | 1 | 1 | 1 | 1 | 1 | 1 | 141 |
| 9 | Diagonale **Déclic** pour longueur 2,95 m (crochet vert) | 18.507 | 2,6 | 2 | 4 | 4 | 6 | 6 | 8 | 8 | 10 | 10 | 12 | 12 | 144 |
| 10 | Corps de base 2,95 m | 18.517 | 5,1 | 1 | 1 | 1 | 1 | 1 | 1 | 1 | 1 | 1 | 1 | 1 | 350 |
| 11 | Plancher 3 plinthes avec 2 trappes - longueur 2,95 m | 295.301 | 26,5 | 2 | 2 | 4 | 4 | 6 | 6 | 8 | 8 | 10 | 10 | 12 | 1 109 |

## SUPPLÉMENT PIÈCES DÉTACHÉES

| Désignation | Code | Poids (Kg) | Prix (HT) |
|---|---|---|---|
| Kit de grutage : 2 barres de grutage et visserie | 200.210 | 10,6 | 857 |
| Kit 2 garde-corps d'extrémité - D150 - 2 barreaux 0,40 m | 18.544 | 4,8 | 326 |

* Le champ d'application de la Norme NF EN 1004-1 couvre les échafaudages roulants d'une hauteur de plancher allant jusqu'à 12 m pour une utilisation intérieure et d'une hauteur de plancher allant jusqu'à 8 m pour une utilisation extérieure. Nota : "à l'intérieur" signifie que l'échafaudage n'est pas exposé au vent.

DUARiB

# ÉQUIPEMENTS GROS ŒUVRE

## L'EXCELLENCE BÂTIE POUR VOS CHANTIERS

Notre gamme gros oeuvre est conçue pour répondre à vos besoins spécifiques avec une sécurité inégalée et une efficacité sans compromis.

## ROBUSTESSE CERTIFIÉE

Dans des conditions extrêmes, la solidité est primordiale. Nos fabrications en acier et aluminium sont assemblées avec une qualité de soudure **certifiée ISO 3834-2** garantissant une **résistance et une durabilité** exceptionnelles, même dans les environnements les plus exigeants.

MATÉRIAUX RECYCLABLES

p.77 Travaux sur prémurs
API

p.78 Accès sécurisé sur dalle
ACCÈS DALLE


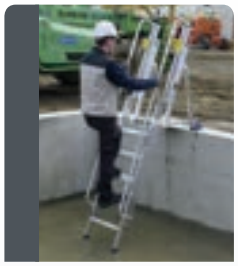


p.79 Accès sécurisé pour fosses d'ascenceur
ACCÈS FOND DE FOSSE


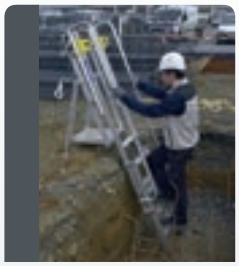


p.80 Accès sécurisé dans les fouilles
ACCÈS FOND DE FOUILLE

Travaux/circulation banches
p.81 AC BANCHE
p.82 ENTRE-BANCHE


**Consultez nos tarifs**
Accédez à la version numérique du catalogue et ses tarifs bruts

TARIFS

ACCÈS PRÉMUR INDIVIDUEL

# A.P.I.

**H. d'accrochage : de 2,10 à 4 m**

Sécurité ★☆☆

**Réglementation Française / Décret 2004-924**

FABRIQUÉ EN FRANCE

GARANTIE 5 ans

- Structure aluminium, assemblage par soudure.
- Hauteur plancher maxi : 3,10 m.
- Hauteur travail de 3,90 à 5,10 m.
- Largeur : 60 cm.
- Dimensions plancher : 0,45 x 0,50 m, plinthes intégrées.
- Hauteur des crochets réglable de 2,10 à 4 m grâce à des montants coulissants.
- Accès par marches antidérapantes de 80 mm.
- Charge utile : 150 kg.
- 2 tailles de crochets au choix.
- Deux points de grutage avec repérage de couleur jaune.
- Dimensions plié L. 2,90 m x l. 0,80 m x E. 0,60 m

## POUR TRAVAUX SUR PRÉMURS ET PRÉFABRIQUÉS

## 2 tailles de crochets : 75 et 200 mm

Duarib vous propose 2 tailles de crochets afin de vous garantir la meilleure adaptation sur vos prémurs et préfabriqués. Crochets démontables et interchangeables.

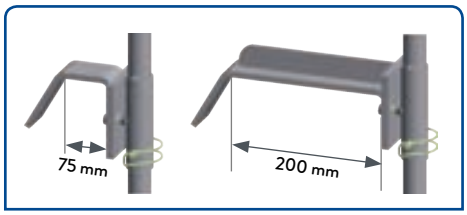

• Hauteur des crochets réglable sur 700 mm, tous les 100 mm.

## Montants télescopiques

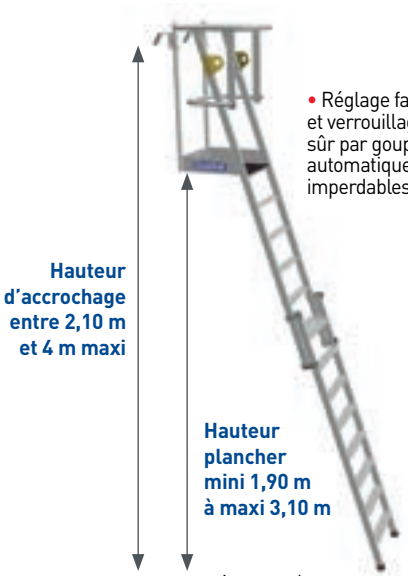


• Réglage facile et verrouillage sûr par goupilles automatiques imperdables.

• Avec crochets en position haute.

**Protection à 360 ° de l'opérateur**

LIVRÉ MONTÉ PRÊT À L'USAGE

| Désignation | Code | Poids (Kg) | Prix € (HT) |
|---|---|---|---|
| API (crochets 75 et 200 mm inclus) | 18.021 | 18 | 1 527 |

# ACCÈS DALLE

**H. d'accès maxi : 4,45 m**

Sécurité ★☆☆

**Réglementation Française / Décret 2004-924**

FABRIQUÉ EN FRANCE

GARANTIE 5 ans

- Structure aluminium, assemblage par soudure.
- Hauteur d'accès (= hauteur de dalle) maxi : 4,45 m.
- Plancher 0,44 x 0,35 m avec plinthes aluminium. Charge utile 150 kg.
- Accès par larges marches antidérapantes de 80 mm.
- Présence de mains courantes de grande longueur.
- Roues de déplacement Ø 150 mm. Non porteuses en position travail.
- Les garde-corps possèdent des colliers de serrage pour y accrocher des protections en rive de dalle.
- Deux points de grutage avec repérage de couleur jaune.
- La fixation de l'Accès Dalle se fait depuis le sol : pas de fixation nécessaire sur la dalle.
- Les semelles d'appui sont dotées de trous pour ancrage au terrain et au mur.

## ACCÈS SUR DALLE EN PARFAITE SÉCURITÉ

**+ Mise en place depuis le sol.**

## Encombrement optimisé pour le transport

- Disposition de fixation murale repliable pour un volume transport réduit.

## Semelles d'appui et d'ancrage

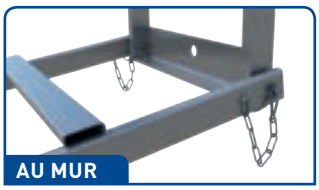


## Hauteur réglable

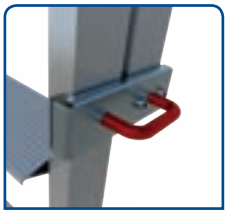

- Réglage facile de la hauteur par coulissement des montants.
- Verrouillage par rappel automatique.

**Accès Dalle 1,40 à 2,10 m**

| Désignation | Code | Télescopique | Dim. plié (m) | Poids (Kg) | Prix € (HT) |
|---|---|---|---|---|---|
| Accès dalle haut. d'accès de 1,40 à 2,10 m | 18.030 | de 6 à 9 marches | Haut. 2,58<br>Larg. 0,85<br>Ep. 0,61 | 26,5 | 1 833 |
| Accès dalle haut. d'accès de 2,10 à 3,04 m | 18.031 | de 9 à 13 marches | Haut. 3,33<br>Larg. 0,85<br>Ep. 0,61 | 30,2 | 1 994 |
| Accès dalle haut. d'accès de 2,80 à 4,45 m | 18.032 | de 12 à 19 marches | Haut. 4,08<br>Larg. 0,85<br>Ep. 0,61 | 35,2 | 2 189 |

LIVRÉS MONTÉS PRÊTS À L'USAGE

# ACCÈS FOND DE FOSSE

**Réglementation Française / Décret 2004-924**

**Profondeur de fosse maxi : 2,30 m**

**Sécurité** ★☆☆

FABRIQUÉ EN FRANCE

GARANTIE 5 ans

- Structure aluminium, assemblée par soudure.
- Piètement télescopique sur 5 hauteurs prédéfinies avec réglage millimétrique intégré au système anti-basculement pour des profondeurs de 1,10 m à 2,30 m.
- Accès par marches antidérapantes de 80 mm.
- Double main courante.
- Dispositif anti-basculement, composé d'un plancher d'accès antidérapant et 2 patins antidérapants articulés. L'ensemble est repliable pour le transport.
- Deux points de grutage avec repérage de couleur jaune.
- Les patins d'appui sont dotés de trous pour piquage au sol.

**POUR FACILITER L'ACCÈS AUX FOSSES D'ASCENSEUR**

**SORTIE DE FACE**

LIVRÉ MONTÉ PRÊT À L'USAGE

**Marches antidérapantes de 80 mm**

**Solide dispositif d'appui**

**Plancher antidérapant**
425 x 380 mm, réglage millimétrique de 235 mm.

**2 larges patins articulés**
avec semelles crantées.

**Piètements télescopiques**
réglables sur 5 hauteurs.

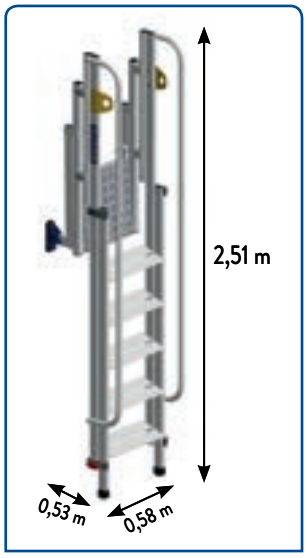


**Pliable pour faciliter la manutention et le rangement**

| Désignation | Code | Nb de marches | Dim. plié (m) | Poids (Kg) | Prix € (HT) |
|---|---|---|---|---|---|
| Accès pour fond de fosse d'ascenseur profondeur 1,10 à 2,30 m | **N111.203** | 10 | Long. 2,51<br>Larg. 0,58<br>Ep. 0,53 | 21 | **1 383** |

# ACCÈS FOND DE FOUILLE

**Réglementation Française / Décret 2004-924**

**Profondeur de fouille maxi : 1,80 m**

**Sécurité** ★☆☆

FABRIQUÉ EN FRANCE

GARANTIE 5 ans

- Structure aluminium, assemblée par soudure.
- Piètement télescopique sur 4 hauteurs prédéfinies avec réglage millimétrique intégré au système anti-basculement pour des profondeurs de 0,80 m à 1,80 m.
- Accès par marches antidérapantes de 80 mm.
- Double main courante.
- Dispositif anti-basculement, composé d'un plancher d'accès antidérapant et 2 semelles articulées pour les sols accidentés. L'ensemble est repliable pour le transport.
- Deux points de grutage avec repérage de couleur jaune.
- Les semelles d'appui sont dotées de trous pour piquage au terrain.

**POUR ACCÉDER EN FOUILLES SANS BLINDAGE AVEC UN ÉQUIPEMENT ADAPTÉ**

**Marches antidérapantes de 80 mm**

**Solide dispositif d'appui**

**Plancher antidérapant**
425 x 380 mm, réglage millimétrique de 235 mm.

**2 semelles articulées**
avec trous pour piquage au terrain, réglables sur 100 mm.

**SORTIE DE FACE**

**Piètements télescopiques** réglables sur 4 hauteurs.

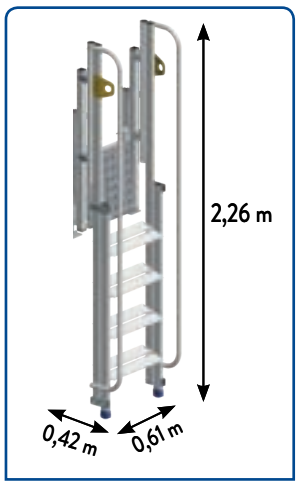


**Pliable pour faciliter la manutention et le rangement**

| Désignation | Code | Nb de marches | Dim. plié (m) | Poids (Kg) | Prix € (HT) |
|---|---|---|---|---|---|
| Accès pour fond de fouille profondeur 0,80 à 1,80 m | N111.202 | 7 | Long. 2,26<br>Larg. 0,61<br>Ep. 0,42 | 20 | 1 299 |

LIVRÉ MONTÉ PRÊT À L'USAGE

GRUTABLE

# AC BANCHE

**H. de travail maxi : 6,60 m** | **Long. 2,00 m**

Sécurité ★★☆

FABRIQUÉ EN FRANCE

GARANTIE 5 ans

**Réglementation Française / Décret 2004-924 • Norme NF EN 1004-1**

- Acier galvanisé.
- **Longueur : 2 m - Largeur : 0,69 m.**
- Echafaudage à montage et démontage en sécurité par 1 opérateur.
- Plancher aluminium, une trappe, verrouillage anti-soulèvement. Surface composée de tôle à damier antidérapante.
- Surface utile : 0,56 x 1,70 m.
- Charge maxi admissible sur 1 plancher : 190 kg.
- Stabilisateurs réglables au millimètre pour permettre l'installation sur sols inégaux.
- Roues Ø 200 mm réglables sur 200 mm.
- Manilles montées aux échelles pour grutage (points de grutage jaunes).

## FACILITE LE TRAVAIL ENTRE LES BANCHES SANS Y GÊNER LA CIRCULATION

**L'accès au 1er niveau se fait par une échelle rapportée.** Sa position décalée libère la traversée sur toute la longueur de l'échafaudage.

**Ample passage libre** (haut. 1,74 m) sous le plancher pour permettre travail et circulation entre les banches.

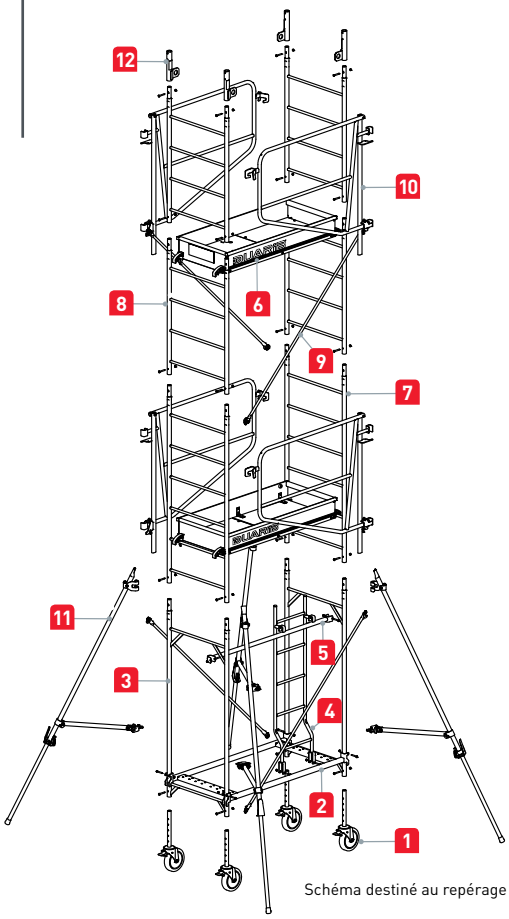


Schéma destiné au repérage des pièces.

| | Désignation | Code | Hauteur plancher (m) | Hauteur travail (m) | Nb de niveaux de plancher | Poids (Kg) | Prix € (HT) |
|---|---|---|---|---|---|---|---|
| NF EN 1004-1* | AC Banche 200 | 8220031 | 2,30 | 4,30 | 1 | 140 | 3 901 |
| | AC Banche 200 | 8220041 | 4,00 | 6,00 | 2 | 202 | 5 549 |
| | AC Banche 200 | 8220051 | 4,60 | 6,60 | 2 | 212 | 5 747 |

## PIÈCES DÉTACHÉES AC BANCHE

| | Désignation | Code | Poids (Kg) | Quantités (Hauteur plancher (m) 2,30) | Quantités (4,00) | Quantités (4,60) | Prix € (HT) |
|---|---|---|---|---|---|---|---|
| | COMPOSITION | | | | | | |
| 1 | Roue Ø 200 mm réglable tous les 25 mm sur 200 mm, charge maxi 300 kg | 11.100 | 3,0 | 4 | 4 | 4 | 172 |
| 2 | Corps de base | 11.103 | 8,2 | 1 | 1 | 1 | 259 |
| 3 | Echelle de base | 11.117 | 7,0 | 2 | 2 | 2 | 158 |
| 4 | Echelle d'accès | 11.118 | 4,7 | 1 | 1 | 1 | 208 |
| 5 | Barre support échelle AC BANCHE 200 | 11.120 | 2,7 | 1 | 1 | 1 | 96 |
| 6 | Plancher aluminium 1 trappe AC BANCHE 200 | 11.126 | 20,7 | 1 | 2 | 2 | 610 |
| 7 | Echelle 6 barreaux (1,76 x 0,69 m) | 11.105 | 9,5 | 2 | 4 | 2 | 165 |
| 8 | Echelle 4 barreaux (1,21 x 0,69 m) | 11.106 | 6,5 | 0 | 0 | 4 | 112 |
| 9 | Diagonale (Long. 2,27 m) | 11.114 | 1,8 | 2 | 2 | 4 | 55 |
| 10 | Garde-corps EXMDS1 AC BANCHE 200 | 11.123 | 10,9 | 2 | 4 | 4 | 247 |
| 11 | Stabilisateur | 11.116 | 7,0 | 4 | 4 | 4 | 228 |
| 12 | Fixation manille | 11.128 | 1,1 | 4 | 4 | 4 | 100 |

* Le champ d'application de la Norme NF EN 1004-1 couvre les échafaudages roulants d'une hauteur de plancher allant jusqu'à 12 m pour une utilisation intérieure et d'une hauteur de plancher allant jusqu'à 8 m pour une utilisation extérieure. Nota : "à l'intérieur" signifie que l'échafaudage n'est pas exposé au vent.

# ENTRE-BANCHE

**H. de travail maxi : 3,63 m**

Sécurité ★☆☆

FABRIQUÉ EN FRANCE

GARANTIE 5 ans

**Réglementation Française / Décret 2004-924**

- Structure aluminium, assemblage par soudure et visserie.
- Largeur hors tout : 0,60 m (stabilisateurs repliés).
- Marches antidérapantes de 80 mm.
- Garde-corps avec portillon intégré à fermeture automatique.
- Plancher tout aluminium 0,49 x 0,75 m.
  Plinthes aluminium. Surface antidérapante en tôle à damiers.
  Charge utile 150 kg.
- Stabilisateurs orientables et ajustables en hauteur.
- Roues Ø 125 mm. Non porteuses en position travail et non marquantes.
- Quatre points de grutage avec repérage de couleur jaune.

**SPÉCIALEMENT CONÇUE POUR LE RAGRÉAGE, LE COFFRAGE ET LA FINITION SUR BANCHE ET BÉTON**

EB simple
4 marches

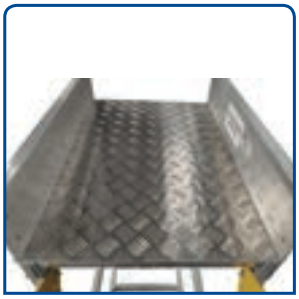

Surface plancher antidérapante en tôle alu à damiers

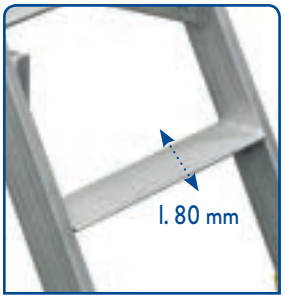


Marches antidérapantes de 80 mm

Roues Ø 125 mm. Larges patins antidérapants bi-matière avec témoin d'usure

Stabilisateurs orientables et ajustables en hauteur

| Désignation | Code | Hauteur plancher (m) | Longueur hors tout (m) | Poids (Kg) | Prix € (HT) |
|---|---|---|---|---|---|
| EB simple 3 marches | **18.043** | 0,70 | 1,44 | 32,2 | **1 652** |
| EB simple 4 marches | **18.044** | 0,93 | 1,65 | 34,0 | **1 741** |
| EB simple 5 marches | **18.045** | 1,16 | 1,87 | 38,6 | **1 819** |
| EB simple 6 marches | **18.046** | 1,40 | 2,08 | 41,0 | **1 872** |
| EB simple 7 marches | **18.047** | 1,63 | 2,30 | 42,8 | **1 965** |

LIVRÉS MONTÉS PRÊTS À L'USAGE

# GAZELLE TCR

**H. de travail maxi : 3,49 m**

Sécurité ★☆☆

FABRIQUÉ EN FRANCE

GARANTIE 2 ans

**Réglementation Française / Décret 2004-924**

## TRAVAIL EN SÉCURITÉ AU-DESSUS DES BUREAUX

**+ Maintenance dans des lieux encombrés sans déménagement, sans mouvement de mobilier.**

**H. plancher 1 m**
**H. travail 3 m**

- Plancher supérieur inclus.
- Rangé en partie basse.

**H. plancher 1,49 m**
**H. travail 3,49 m**

- Aluminium.
- Assemblage par soudure manuelle.
- Encombrement au sol stabilisateurs déployés : L. 1304 x l. 1180 mm.
- Surface de travail spacieuse 0,70 x 0,48 m.
- 2 hauteurs de plancher (dont 1 plancher amovible).
- Charge maxi admissible : 150 kg.
- Accès par larges marches antidérapantes largeur 80 mm.
- Protection de l'opérateur par garde-corps et plinthes.
- Tablette porte-outils multifonctions.
- Permet d'enjamber des bureaux jusqu'à 0,76 m.

**Position « rangement » ultra compact pour faciliter transport, stockage et déplacement sur la zone de travail**

**Pincement de la surface à surmonter par des patins**

- Escamotables par levier
- Non marquants
- Réglables

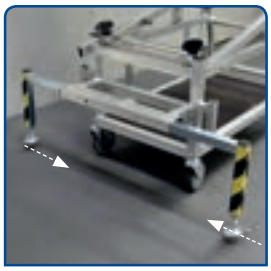

**Stabilisateurs rétractables et ajustables en hauteur**

**4 roulettes pivotantes ø 125 mm**

- Roulettes côté accès dotées d'une commande 3 positions (libre roulage, freinées, directionnelles).

| Désignation | Code | Ht. plancher (m) | Ht. travail (m) | Poids (Kg) | Prix € (HT) |
|---|---|---|---|---|---|
| Gazelle TCR | N110683 | 1,00 - 1,49 | 3,00 - 3,49 | 81,8 | 5 141 |

**Largeur 0,71 m permettant le passage des portes de 0,83 m**

# ÉCUREUIL

**H. de travail maxi : 3,30 m**

Sécurité ★☆☆

**Réglementation Française / Décret 2004-924**

FABRIQUÉ EN FRANCE

GARANTIE 2 ans

## POUR TRAVAILLER EN DÉPORT D'UNE FENÊTRE

- Acier galvanisé.
- Hauteur de plancher réglable de 0,90 m à 1,30 m.
- **Dimensions extérieures (encombrement) :**
  Longueur : 1,57 m - Largeur : 0,72 m.
- Plancher antidérapant avec plinthes incorporées et démontables.
- Surface utile du plancher : 1,50 m x 0,60 m.
- 4 roues Ø 125 mm à blocage double effet (sur roue et pivot).
- 3 contrepoids indémontables (3x25 kg) assurent la stabilité de l'ensemble.
- Charge maximum admissible sur un plancher : 85 kg (1 personne).

| Désignation | Code | Ht. plancher (m) | Ht. travail (m) | Poids (Kg) | Prix € (HT) |
|---|---|---|---|---|---|
| Écureuil | **40.081** | De 0,90 à 1,30 m | De 2,90 à 3,30 m | 135 | **3 534** |

### OPTION ÉCUREUIL

| Désignation | Code | Poids (Kg) | Prix € (HT) |
|---|---|---|---|
| Kit béquilles Écureuil réglables en hauteur pour travailler en intérieur | **40.082** | 6,5 | **156** |

## Plancher antidérapant 1,50 x 0,60 m

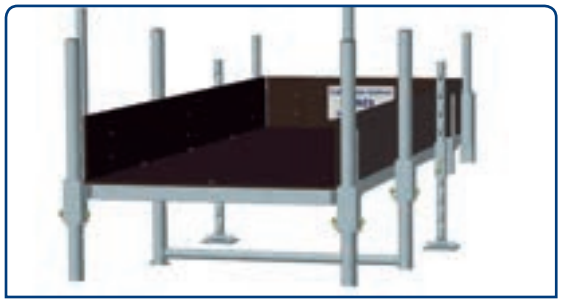

## Sécurité de l'opérateur

• 3 contrepoids indémontables de 25 kg chacun, assurent une parfaite stabilité.

• Présence de deux vérins d'appui, réglables par plaquette à frein, pour s'adosser au mur intérieur.

## Kit échafaudage roulant

• En option, des béquilles à hauteur réglable s'adaptent parfaitement à la structure de l'Écureuil pour travailler en intérieur. Elles se placent dans un logement dédié.

# NATUROLL

H. de taille : 3,75 m* | Long. 1,90 m

Sécurité ★☆☆

**Réglementation Française / Décret 2004-924**

## TAILLE DE HAIES SOLUTION ANTI-CHUTES

+ **Spécial collectivités & espaces verts.**
+ **Équipement roulant en aluminium pour tailler les haies dans les meilleures conditions de confort et de sécurité.**

Étudié sur la base d'un cahier des charges établi en collaboration avec la MSA.

- Aluminium.
- **Longueur : 1,90 m- Largeur : 0,75 m.**
- **Dimensions extérieures :** Longueur 2,08 m - Largeur 0,80 m.
- Plancher aluminium et contreplaqué antidérapant, sécurité anti-soulèvement.
- Surface utile : 1,80 X 0,60 m.
- Charge admissible sur un plancher : 200 kg.
- Diamètre des montants : 45 mm.

**Implantation rapide grâce à la base pliante, légère et compacte**

- Les stabilisateurs sont solidaires de la base.

**Dimensions pliées de la base :**
**L. 1,87 m x H. 1,30 m x E. 0,25 m**

**Goupilles imperdables**

- Ce système réduit considérablement le temps de montage.

**Roues increvables**

- Ø 260 mm. Bandage largeur 80 mm adapté aux sols mous.
- Réglage sur 600 mm tous les 100 mm.

**Sac porte-outils**

- Transportable.
- S'accroche par un système velcro.
- Capacité 5 kg.

**2 crochets porte-outils**

- Sécurisent les outils pendant le déplacement.
- Permet de monter les mains libres.

| Désignation | Code | Hauteur plancher (m) | Hauteur de taille* (m) | Nb de niveaux de plancher | Poids (Kg) | Prix € (HT) |
|---|---|---|---|---|---|---|
| Naturoll | **19.062** | 1,25 | 2,25 | 1 | 66,8 | **2 759** |
| Naturoll | **19.063** | 2,00 | 3,00 | 1 | 75,6 | **3 362** |
| Naturoll | **19.064** | 2,75 | 3,75 | 1 | 86,1 | **4 218** |

*Hauteur de taille = hauteur de plancher +1 m

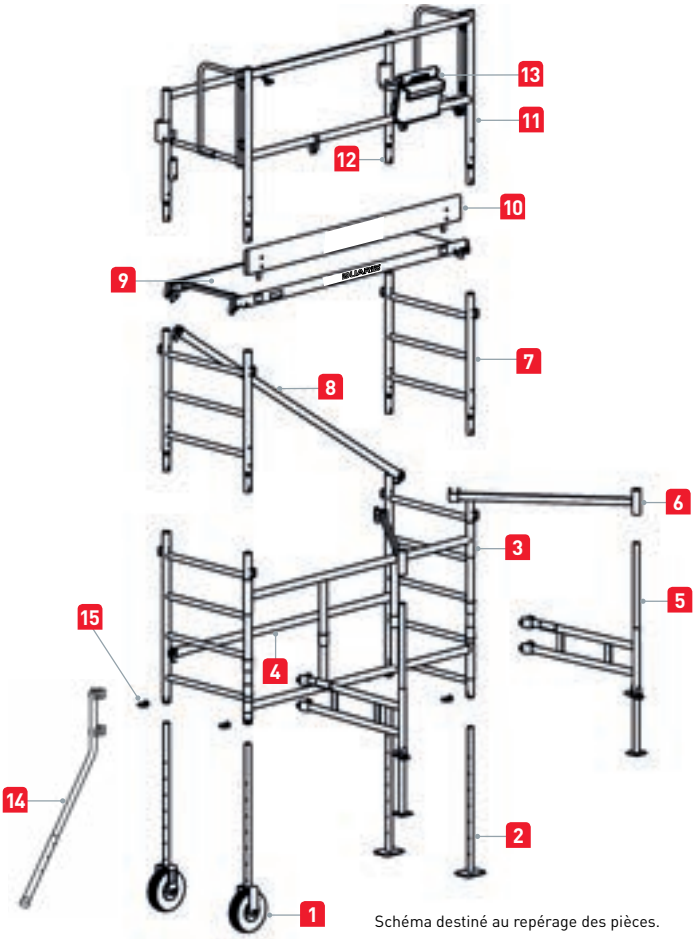


Schéma destiné au repérage des pièces.

**Pieds réglables indépendamment sur 600 mm tous les 100 mm, et stabilisateurs à réglage millimétrique**

- Permettent de s'installer partout et d'offrir une excellente stabilité quel que soit le terrain.

## PIÈCES DÉTACHÉES NATUROLL

| | Désignation | Code | Poids (Kg) | Quantités (Hauteur plancher (m) 1,25) | 2,00 | 2,75 | Prix € (HT) |
|---|---|---|---|---|---|---|---|
| | COMPOSITION | | | | | | |
| 1 | Socle avec roue Ø 260 mm, charge maxi 150 kg | 19.050 | 3,9 | 2 | 2 | 2 | 241 |
| 2 | Tige à trous | 19.006 | 0,9 | 2 | 2 | 2 | 129 |
| 3 | Corps de base | 19.051 | 12,6 | 1 | 1 | 1 | 1 057 |
| 4 | Lisse Déclic | 18.411 | 1,6 | 1 | 2 | 2 | 119 |
| 5 | Stabilisateur RS4+vert | 19.053 | 6,9 | 2 | 2 | 2 | 156 |
| 6 | Diagonale pour stabilisateur RS4 | 19.054 | 0,9 | 2 | 2 | 2 | 84 |
| 7 | Échelle de 0,75 m | 19.055 | 2,7 | • | 2 | 4 | 251 |
| 8 | Diagonale Déclic | 18.410 | 1,8 | • | 1 | 2 | 124 |
| 9 | Plancher modulaire sans trappe | 19.025 | 11,6 | 1 | 1 | 1 | 390 |
| 10 | Plinthe latérale | 19.009 | 3,3 | 1 | 1 | 1 | 83 |
| 11 | Garde-corps de 1 m | 19.058 | 7,4 | 1 | 1 | 1 | 552 |
| 12 | Barre de coupe | 19.059 | 3,9 | 1 | 1 | 1 | 262 |
| 13 | Sac porte-outils en tissu | 19.060 | 1,1 | 1 | 1 | 1 | 40 |
| 14 | Stabilisateur NS1 | 19.061 | 1,7 | • | • | 2 | 125 |
| 15 | Goupille clips sécurité Ø 8 mm pour tube Ø 50 mm des roues et des pieds | - | 0,1 | 4 | 4 | 4 | - |
| | Lot de 12 goupilles clips sécurité Ø 8 mm pour tube Ø 40/50 mm des roues et des pieds | 46.058 | 0,6 | 1 | 1 | 1 | 119 |

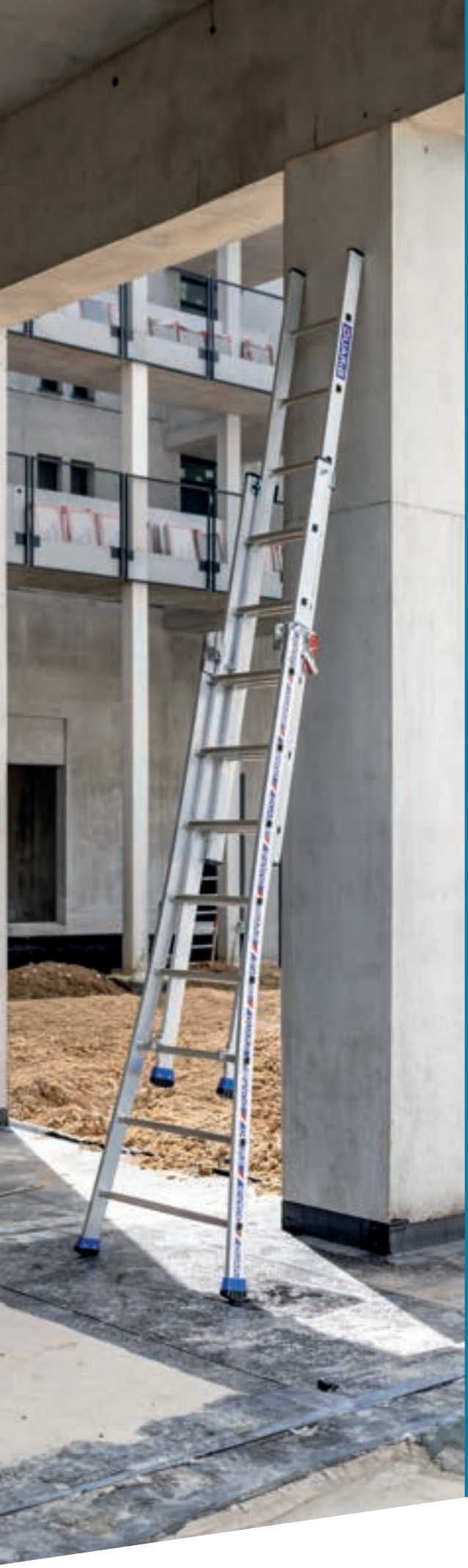

DUARIB
MOSTERT

# ÉCHELLES, ESCABEAUX ET MARCHEPIEDS

## INCLINAISON DE VOTRE ÉCHELLE

65° mini - 75° maxi

## POSITIONNEMENT DES PLANS

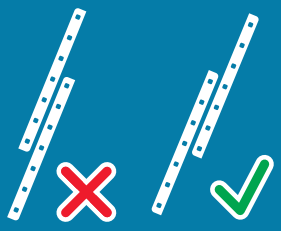

## HAUTEUR D'ACCÈS MAXI. ÉCHELLES

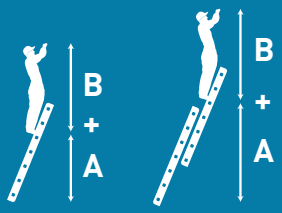


A = Hauteur du dernier barreau autorisé*
B= votre taille les bras levés (soit ≃ 2 m)

* Mentionné sur étiquette produit et notice.

## HAUTEUR D'ACCÈS MAXI. ESCABEAUX ET MARCHEPIEDS

A = Hauteur de la plate-forme
B= votre taille les bras levés (soit ≃ 2 m)

MATÉRIAUX RECYCLABLES

## ÉCHELLES


| | |
|---|---|
| p.89 | Simples<br>S / SE |
| p.90 ▸ 92 | Coulissantes<br>CM2 / C2 / C3 STAB |
| p.93 ▸ 96 | Transformables<br>TRS2 / TRS3 / T2 / T3 |
| p.97 ▸ 98 | Télescopiques<br>BAMBOO / SPACE BAMBOO |
| p.99 ▸ 100 | Articulées<br>TT3 / TT4 / OPTI+ PRO |
| p.101 ▸ 102 | Toit<br>BOIS / ALU |
| p.103 | Incendie<br>SCS / C2S |
| p.104 | Nettoyeur<br>N |

## ESCABEAUX


| | |
|---|---|
| p.105 | PRO 54 |
| p.106 | X-STEP |
| p.107 | MP |
| p.108 | MISTER T |
| p.109 | MX5 |
| p.110 | LYONNAIS / DOUBLE ACCÈS |

## MARCHEPIEDS


| | |
|---|---|
| p.111 | TWIN STEP |
| p.112 | ALPHA |
| p.113 | MODULO STEP |


**Consultez nos tarifs**
Accédez à la version numérique du catalogue et ses tarifs bruts

TARIFS

# S

**H. d'accès maxi : 7,65 m**

**Norme EN 131**

FABRIQUÉ EN FRANCE

GARANTIE 10 ans

S 10 barreaux

**Haute résistance**

- Larges profils fermés striés.

**Patins chaussants antidérapants**

- **Aluminium.**
- **Disponible jusqu'à 24 barreaux.**
- **Barreaux antidérapants :**
  - Tous les 280 mm.
  - De forme légèrement arrondie pour un confort d'accès supérieur.
- **Barre stablisatrice à partir de 12 barreaux.**
- **Charge maxi :** 150 kg.

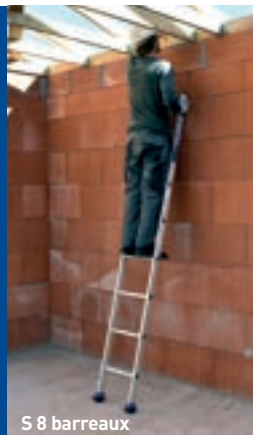

S 8 barreaux

| Désignation | Code | Longueur (m) | Ht. d'accès maxi[1] (m) | Largeur (m) | Larg. avec barre stabilisatrice (m) | Profil des montants (mm) | Poids (kg) | Prix € (HT) |
|---|---|---|---|---|---|---|---|---|
| Echelle S 6 Bx | **610106** | 1,80 | 2,80 | 0,38 | - | 54 | 2,9 | **127** |
| Echelle S 7 Bx | **610107** | 2,10 | 3,05 | 0,38 | - | 54 | 3,4 | **134** |
| Echelle S 8 Bx | **610108** | 2,40 | 3,35 | 0,38 | - | 54 | 3,7 | **138** |
| Echelle S 10 Bx | **610110** | 2,95 | 3,85 | 0,38 | - | 54 | 4,5 | **150** |
| Echelle S 12 Bx | **610112** | 3,50 | 4,40 | 0,38 | 0,85 | 57 | 6,3 | **242** |
| Echelle S 14 Bx | **610114** | 4,05 | 4,95 | 0,38 | 0,85 | 63 | 7,6 | **291** |
| Echelle S 17 Bx | **610117** | 4,90 | 5,75 | 0,38 | 0,85 | 70 | 9,5 | **527** |
| Echelle S 20 Bx | **610120** | 5,75 | 6,60 | 0,41 | 1,21 | 77 | 11,7 | **665** |
| Echelle S 24 Bx | **610124** | 6,90 | 7,65 | 0,41 | 1,21 | 81 | 15,4 | **855** |

# SE

**H. d'accès maxi : 6,55 m**

**Norme EN 131**

FABRIQUÉ EN FRANCE

GARANTIE 10 ans

SE 10 barreaux

**Stabilité accrue grâce à la base élargie**

**Patins chaussants antidérapants**

- **Aluminium.**
- **Disponible jusqu'à 20 barreaux.**
- **Larges profils fermés striés.**
- **Barreaux antidérapants :**
  - Tous les 280 mm.
  - De forme légèrement arrondie pour un confort d'accès supérieur.
- **Charge maxi :** 150 kg.

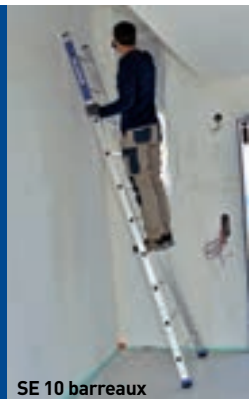

SE 10 barreaux

| Désignation | Code | Longueur (m) | Ht. d'accès maxi[1] (m) | Largeur (m) | Profil des montants (mm) | Poids (kg) | Prix € (HT) |
|---|---|---|---|---|---|---|---|
| Echelle SE 10 Bx | **610710** | 2,95 | 3,85 | 0,73 | 57 | 6,4 | **309** |
| Echelle SE 12 Bx | **610712** | 3,50 | 4,40 | 0,82 | 57 | 7,2 | **370** |
| Echelle SE 14 Bx | **610714** | 4,05 | 4,95 | 0,91 | 63 | 9,5 | **429** |
| Echelle SE 20 Bx | **610720** | 5,75 | 6,55 | 1,10 | 77 | 16,2 | **560** |

**Accessoirisable**

Voir page 116.

Écarteur de mur télescopique

Attache-échelles pour galerie

NOTICE D'UTILISATION

(1) Hauteur d'accès maxi fournie à titre indicatif = Votre taille les bras levés (soit ≃ 2 m) + la hauteur du dernier barreau autorisé.

## ÉCHELLE COULISSANTE

# CM2

**H. d'accès maxi : 7,95 m**

**Norme EN 131**

FABRIQUÉ EN FRANCE

GARANTIE 5 ans

CM2 2x10 barreaux

**Conception soignée**

- Larges profils fermés striés.
- Verrou de sécurité sur le crochet de réglage de la hauteur.

**Confort d'accès**

- Barreaux antidérapants tous les 280 mm.
- Forme légèrement arrondie pour plus de confort aux pieds lors de la montée et de la descente.
- Barre stabilisatrice munie de patins antidérapants.

CM2 2x10 marches

- **Aluminium.**
- **Disponible jusqu'à 2x14 barreaux.**
- **Équipée de roulettes murales Ø 125 mm à bandage caoutchouc non marquant** (à partir de 12 barreaux).
- **Charge maxi :** 150 kg.

NOTICE D'UTILISATION

**Accessoirisable**

Voir page 116.

Écarteur de mur télescopique

Attache-échelles pour galerie

| Désignation | Code | Long. replié (m) | Long. dépliée (réglage maxi) (m) | Ht. d'accès maxi[1] (m) | Largeur (m) | Larg. avec barre stabilisatrice (m) | Profil des montants (mm) | Poids (kg) | Prix € (HT) |
|---|---|---|---|---|---|---|---|---|---|
| CM2 2x6 Bx | **610506** | 1,90 | 3,05 | 3,90 | 0,41 | 0,85 | 63 | 7,5 | **331** |
| CM2 2x8 Bx | **610508** | 2,45 | 4,15 | 4,95 | 0,41 | 0,85 | 63 | 9,4 | **398** |
| CM2 2x10 Bx | **610510** | 3,05 | 5,00 | 5,75 | 0,41 | 1,21 | 70 | 11,9 | **507** |
| CM2 2x12 Bx* | **610512** | 3,60 | 5,85 | 6,60 | 0,41 | 1,21 | 77 | 15,0 | **833** |
| CM2 2x14 Bx* | **610514** | 4,15 | 7,25 | 7,95 | 0,41 | 1,21 | 81 | 18,9 | **899** |

*Équipée de roulettes murales. (1) Hauteur d'accès maxi fournie à titre indicatif = Votre taille les bras levés (soit ≃ 2 m) + la hauteur du dernier barreau autorisé.

# C2 / C3 STAB

**H. d'accès maxi C2 STAB : 12,25 m**
**H. d'accès maxi C3 STAB : 17,65 m**

FABRIQUÉ EN FRANCE

GARANTIE 10 ans

**Norme EN 131** NF ÉCHELLES

C2 STAB 2x10 barreaux

C3 STAB 3x10 barreaux

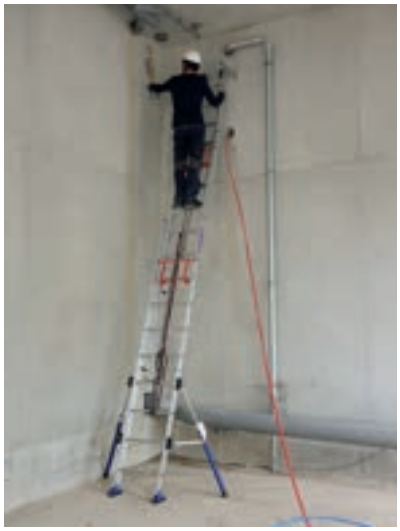

C3 STAB 3x10 barreaux

**Stabilisateurs à réglage millimétrique**

- Installation rapide et ajustement précis.
- Adaptables à des dénivelés de ± 15 cm.
- Rabattables pour le transport ou les travaux contre un mur.

**Déploiement simplifié et performant**

- Glissières équipées de guides en polyamide pour une manipulation fluide et sans grippage.
- Parachute en acier à double bras, résistant à 350 kg, assurant une descente contrôlée du plan coulissant.

**Patins articulés avec semelle antidérapante**

C2 STAB 2x10 barreaux

C3 STAB 3x10 barreaux

- **Aluminium.**
- **C2 Stab :** disponible jusqu'à 2x23 barreaux.
- **C3 Stab :** disponible jusqu'à 3x24 barreaux.
- **Larges profils fermés striés.**
- **Barreaux antidérapants tous les 280 mm.**
- **Support de poulie en fonte d'aluminium** (Ø 55 mm).
- **Roues murales Ø 125 mm avec bandage non marquant.**
- **Charge maxi :** 150 kg.

NOTICE D'UTILISATION

**Accessoirisable**

Voir page 116.

Écarteur de mur télescopique

Attache-échelles pour galerie

## C2 STAB

| Désignation | Code | Long. replié (m) | Long. dépliée (réglage maxi) (m) | Ht. d'accès maxi[1] (m) | Largeur (m) | Profil des montants (mm) | Poids (kg) | Prix € (HT) |
|---|---|---|---|---|---|---|---|---|
| C2 Stab 2x10 Bx | **610410** | 3,00 | 4,95 | 5,75 | 0,57 | 67/67 | 21,2 | **747** |
| C2 Stab 2x12 Bx | **610412** | 3,55 | 6,05 | 6,85 | 0,57 | 67/67 | 23,6 | **790** |
| C2 Stab 2x14 Bx | **610414** | 4,10 | 6,60 | 7,35 | 0,57 | 73/67 | 26,5 | **824** |
| C2 Stab 2x16 Bx | **610416** | 4,65 | 8,00 | 8,70 | 0,57 | 81/81 | 32,5 | **907** |
| C2 Stab 2x18 Bx | **610418** | 5,25 | 9,15 | 9,80 | 0,57 | 81/81 | 35,4 | **1 146** |
| C2 Stab 2x20 Bx | **610420** | 5,80 | 10,25 | 10,90 | 0,57 | 100/100 | 41,7 | **1 403** |
| C2 Stab 2x23 Bx | **610423** | 6,65 | 11,65 | 12,25 | 0,57 | 100/100 | 47,2 | **2 120** |

## C3 STAB

| Désignation | Code | Long. replié (m) | Long. dépliée (réglage maxi) (m) | Ht. d'accès maxi[1] (m) | Largeur (m) | Profil des montants (mm) | Poids (kg) | Prix € (HT) |
|---|---|---|---|---|---|---|---|---|
| C3 Stab 3x10 Bx | **610610** | 3,00 | 6,90 | 7,65 | 0,65 | 67/81/67 | 32,7 | **1 550** |
| C3 Stab 3x13 Bx | **610613** | 3,85 | 8,85 | 9,55 | 0,65 | 73/81/73 | 37,9 | **1 786** |
| C3 Stab 3x15 Bx | **610615** | 4,40 | 10,55 | 11,15 | 0,65 | 81/100/81 | 49,0 | **1 919** |
| C3 Stab 3x16 Bx | **610616** | 4,70 | 11,40 | 11,95 | 0,65 | 81/100/81 | 52,1 | **2 015** |
| C3 Stab 3x17 Bx | **610617** | 4,95 | 12,20 | 12,80 | 0,65 | 81/100/81 | 55,5 | **2 277** |
| C3 Stab 3x20 Bx | **610620** | 5,80 | 14,00 | 14,40 | 0,65 | 104/104/104 | 85,2 | **2 859** |
| C3 Stab 3x24 Bx | **610624** | 6,90 | 17,25 | 17,65 | 0,65 | 104/104/104 | 87,5 | **4 502** |

(1) Hauteur d'accès maxi fournie à titre indicatif = Votre taille les bras levés (soit ≃ 2 m) + la hauteur du dernier barreau autorisé.

# TRS2 / TRS3

**H. d'accès maxi TRS2 : 6,55 m**
**H. d'accès maxi TRS3 : 8,45 m**

FABRIQUÉ EN FRANCE

GARANTIE 5 ans

**Norme EN 131** NF ÉCHELLES

TRS2
7 + 8 barreaux

TRS3
7 + 2x8 barreaux

### Articulations en fonte d'aluminium

- Ouverture facilitée grâce à une butée de guidage intégrée.

### Protection des façades

- Patins muraux intégrés pour protéger les surfaces en position d'appui.

### Verrouillage des plans coulissants

- Crochets en acier avec verrou intégré pour un maintien des plans.

### Stabilité au sol

- Base évasée conçue pour compenser les irrégularités et contourner les obstacles.

## Changement de position simple et sans outil

**TRS2 position autostable**

**TRS2 position échelle d'appui**

**TRS3 position autostable**

**TRS3 position autostable aérienne**

**TRS3 position échelle d'appui**

**Position dénivelés**

TRS2 8+9 barreaux

- **Aluminium.**
- **TRS2 :** disponible jusqu'à 11+12 barreaux.
- **TRS3 :** disponible jusqu'à 11+2x12 barreaux.
- **Larges profils fermés striés.**
- **Barreaux antidérapants tous les 280 mm.**
- **Charge maxi :** 150 kg.

NOTICE D'UTILISATION

**Accessoirisable**

Voir page 116.

Écarteur de mur télescopique

Attache-échelles pour galerie

### TRS2

| Désignation | Code | Long. repliée (m) | Long. dépliée (réglage maxi) (m) | Ht. d'accès maxi.[1] (m) Position échelle d'appui | Ht. d'accès maxi.[1] (m) Position autostable | Largeur (m) | Profil des montants (mm) | Poids (kg) | Prix € (HT) |
|---|---|---|---|---|---|---|---|---|---|
| TRS2 7+8 Bx | **630208** | 2,50 | 3,90 | 4,70 | 3,45 | 0,83 | 63/63 | 10,3 | **264** |
| TRS2 8+9 Bx | **630209** | 2,75 | 4,45 | 5,20 | 3,70 | 0,83 | 63/70 | 11,4 | **299** |
| TRS2 9+10 Bx | **630210** | 3,05 | 5,00 | 5,75 | 4,00 | 0,92 | 81/70 | 13,7 | **352** |
| TRS2 11+12 Bx | **630212** | 3,60 | 5,85 | 6,55 | 4,50 | 1,01 | 81/77 | 18,3 | **461** |

### TRS3

| Désignation | Code | Long. repliée (m) | Long. dépliée (réglage maxi) (m) | Ht. d'accès maxi.[1] (m) Position échelle d'appui | Ht. d'accès maxi.[1] (m) Position autostable | Ht. d'accès maxi.[1] (m) Position autostable aérienne | Largeur (m) | Profil des montants (mm) | Poids (kg) | Prix € (HT) |
|---|---|---|---|---|---|---|---|---|---|---|
| TRS3 7+2x8 | **630308** | 2,50 | 5,30 | 6,05 | 3,45 | 4,50 | 0,88 | 70/81/70 | 16,6 | **436,50** |
| TRS3 8+2x9 | **630309** | 2,75 | 6,15 | 6,85 | 3,70 | 5,05 | 0,98 | 81/81/81 | 19,7 | **480,50** |
| TRS3 9+2x10 | **630310** | 3,05 | 6,70 | 7,40 | 4,00 | 5,30 | 1,07 | 81/81/77 | 22,8 | **570** |
| TRS3 11+2x12 | **630312** | 3,60 | 7,80 | 8,45 | 4,50 | 6,10 | 1,17 | 81/81/81 | 34,3 | **742** |

(1) Hauteur d'accès maxi fournie à titre indicatif = Votre taille les bras levés (soit ≃ 2 m) + la hauteur du dernier barreau autorisé.

ÉCHELLES TRANSFORMABLES

# T2 / T3

**H. d'accès maxi T2 : 7,90 m**
**H. d'accès maxi T3 : 8,75 m**

**Norme EN 131**

FABRIQUÉ EN FRANCE

GARANTIE 10 ans

T2 2x8 barreaux

T3 3x8 barreaux

### Performance et durabilité

- Articulation vissée au profil.
- Ouverture facilitée de l'échelle grâce à un axe de guidage intégré.
- Cales en polypropylène pour un coulissement fluide et sans effort des plans.

### Stabilité renforcée grâce à une base évasée

- Plus stable sur les sols irréguliers.
- Capacité à franchir les obstacles.
- Munie de larges patins antidérapants.

### Conception soignée

- Larges profils fermés striés.
- Verrou de sécurité sur le crochet de réglage de la hauteur.

T3 3x8 barreaux

## Changement de position simple et sans outil

T2 position autostable

T2 position échelle d'appui

T3 position autostable

T3 position autostable aérienne

T3 position échelle d'appui

Position dénivelés

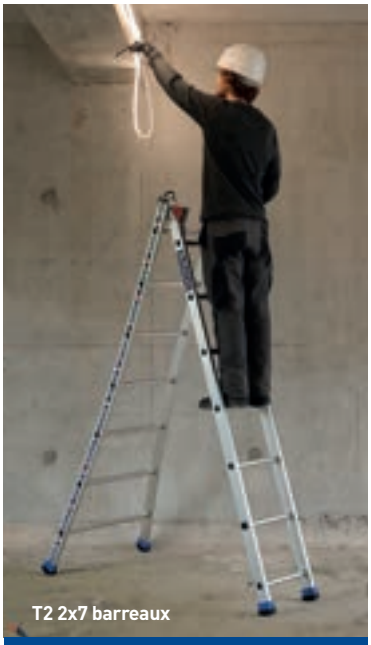

T2 2x7 barreaux

- **Aluminium.**
- **T2 :** disponible jusqu'à 2x14 barreaux.
- **T3 :** disponible jusqu'à 3x12 barreaux.
- **Barreaux antidérapants tous les 280 mm.**
- **Charge maxi :** 150 kg.

NOTICE D'UTILISATION

**Accessoirisable**

Voir page 116.

Écarteur de mur télescopique

Attache-échelles pour galerie

### T2

| Désignation | Code | Long. repliée (m) | Long. dépliée (réglage maxi) (m) | Ht. d'accès maxi.[1] (m) Position échelle d'appui | Ht. d'accès maxi.[1] (m) Position autostable | Largeur (m) | Profil des montants (mm) | Poids (kg) | Prix € (HT) |
|---|---|---|---|---|---|---|---|---|---|
| T2 2x6 Bx | **610206** | 1,90 | 3,05 | 3,85 | 2,90 | 0,73 | 63 | 8,5 | **289** |
| T2 2x7 Bx | **610207** | 2,20 | 3,60 | 4,40 | 3,20 | 0,73 | 63 | 9,5 | **303** |
| T2 2x8 Bx | **610208** | 2,50 | 4,15 | 4,95 | 3,45 | 0,83 | 63 | 11,0 | **317** |
| T2 2x9 Bx | **610209** | 2,75 | 4,45 | 5,20 | 3,70 | 0,83 | 70 | 12,4 | **390** |
| T2 2x10 Bx | **610210** | 3,05 | 5,00 | 5,75 | 4,00 | 0,92 | 77 | 15,0 | **414** |
| T2 2x12 Bx* | **610212** | 3,60 | 6,10 | 6,85 | 4,50 | 1,01 | 77 | 18,7 | **618** |
| T2 2x14 Bx* | **610214** | 4,15 | 7,25 | 7,90 | 5,05 | 1,11 | 81 | 23,6 | **926** |

### T3

| Désignation | Code | Long. repliée (m) | Long. dépliée (réglage maxi) (m) | Ht. d'accès maxi.[1] (m) Position échelle d'appui | Ht. d'accès maxi.[1] (m) Position autostable | Ht. d'accès maxi.[1] (m) Position autostable aérienne | Largeur (m) | Profil des montants (mm) | Poids (kg) | Prix € (HT) |
|---|---|---|---|---|---|---|---|---|---|---|
| T3 3x7 Bx | **610307** | 2,20 | 4,70 | 5,50 | 3,20 | 4,00 | 0,81 | 70 | 15,6 | **553** |
| T3 3x8 Bx | **610308** | 2,50 | 5,30 | 6,05 | 3,45 | 4,25 | 0,88 | 70 | 17,1 | **596** |
| T3 3x9 Bx | **610309** | 2,75 | 6,10 | 6,85 | 3,70 | 4,75 | 0,96 | 77 | 20,2 | **618** |
| T3 3x10 Bx | **610310** | 3,05 | 6,95 | 7,65 | 4,00 | 5,30 | 1,05 | 81 | 23,9 | **769** |
| T3 3x12 Bx** | **610312** | 3,60 | 8,10 | 8,75 | 4,50 | 6,10 | 1,16 | 81 | 34,7 | **1 014** |

(1) Hauteur d'accès maxi fournie à titre indicatif = Votre taille les bras levés (soit ≃ 2 m) + la hauteur du dernier barreau autorisé.
*Équipée de corde ceinturante de sécurité, corde et poulie pour manœuvre plan supérieur.
**Équipée de corde ceinturante de sécurité, corde et poulie pour manœuvre plan intermédiaire.

ÉCHELLE TÉLESCOPIQUE

# BAMBOO

**H. d'accès maxi : 4,85 m**

**Norme EN 131-6**

GARANTIE 2 ans

Bamboo 11 barreaux

Bamboo 13 barreaux

Bamboo
13 barreaux

- **Aluminium anodisé.**
- **Disponible 11 ou 13 barreaux.**
- **Barreaux antidérapants.**
- **Charge maxi :** 150 kg.

NOTICE D'UTILISATION

**Appui fiable au sol**

- Large barre stabilisatrice munie de patins antidérapants.

**Patins muraux**

- Antidérapants et protecteurs des surfaces.

**Extension et repliage faciles et sûrs**

- Déverrouillage d'une seule main.
- Déploiement barreau par barreau.
- Repliage assisté par un système d'amortissement d'air avec anti-pince-doigts.

**Compact**

Transport et rangement simplifiés.
Poignée ergonomique.

| Désignation | Code | Long. repliée (m) | Long. dépliée (réglage maxi) (m) | Ht. d'accès maxi[1] (m) | Largeur (m) | Poids (kg) | Prix € (HT) |
|---|---|---|---|---|---|---|---|
| Bamboo 11 Bx | **674111** | 0,92 | 3,45 | 4,30 | 0,84 | 13,0 | **415** |
| Bamboo 13 Bx | **674113** | 0,96 | 4,05 | 4,85 | 0,90 | 15,8 | **486** |

(1) Hauteur d'accès maxi fournie à titre indicatif = Votre taille les bras levés (soit ≃ 2 m) + la hauteur du dernier barreau autorisé.

ÉCHELLE TÉLESCOPIQUE

# SPACE BAMBOO

**H. d'accès maxi : 4,85 m**

GARANTIE 2 ans

**Norme EN 131-6**

Space Bamboo
11 marches

Space Bamboo
13 marches

- **Aluminium anodisé.**
- **Disponible 11 ou 13 marches.**
- **Marches antidérapantes largeur 65 mm.**
- **Charge maxi :** 150 kg.

NOTICE D'UTILISATION

ÉCHELLES

**Compact**

Transport et rangement simplifiés.
Poignée ergonomique.

### Fonction écarteur de mur

- Tirez la partie supérieure vers le haut et la faire pivoter à 90°.
- Butée automatique.

### Outils et matériaux à portée de main

- Sac porte-outils très résistant.

### Extension et repliage faciles et sûrs

- Déverrouillage d'une seule main.
- Déploiement barreau par barreau.
- Repliage assisté par un système d'amortissement d'air avec anti-pince-doigts.

| Désignation | Code | Long. repliée (m) | Long. dépliée (réglage maxi) (m) | Ht. d'accès maxi[1] (m) | Largeur (m) | Poids (kg) | Prix € (HT) |
|---|---|---|---|---|---|---|---|
| Space Bamboo 11 marches | **675111** | 0,92 | 3,35 | 4,30 | 0,84 | 14,7 | **486** |
| Space Bamboo 13 marches | **675113** | 0,96 | 3,90 | 4,85 | 0,90 | 17,5 | **549** |

(1) Hauteur d'accès maxi fournie à titre indicatif = Votre taille les bras levés (soit ≃ 2 m) + la hauteur du dernier barreau autorisé.

ÉCHELLE ARTICULÉE

# TT3 / TT4

**H. d'accès maxi TT3 : 3,85 m**
**H. d'accès maxi TT4 : 4,89 m**

GARANTIE 3 ans

**Norme EN 131-4**

## 3 USAGES POSSIBLES

**Autostable**

**Échelle simple**

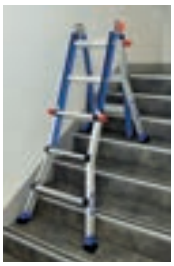
**En dénivelés**

- **Aluminium anodisé.**
- **Base évasée pour plus de stabilité :**
  - TT3 : largeur 0,65 m.
  - TT4 : largeur 0,78 m.
- **Patins antidérapants bi-matières.**
- **Charge maxi :** 150 kg.

NOTICE D'UTILISATION

**Changement facile des modes d'utilisation**

- Déverrouillage par simple pression.
- Blocage automatique.

**Ajustement facile de la hauteur**

- Barreau par barreau à l'aide des poignées latérales.
- Tous les 270 mm.

**Format plié compact**

Transport et rangement facile dans un véhicule léger.

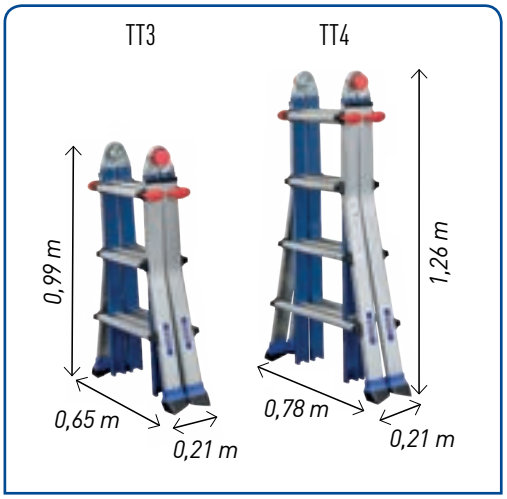


| Désignation | Code | Nombre de barreaux | Long. repliée (m) | Ht. d'accès maxi.[1] (m) Fonction autostable | Ht. d'accès maxi.[1] (m) Fonction échelle simple | Largeur (m) | Poids (kg) | Prix € (HT) |
|---|---|---|---|---|---|---|---|---|
| TT3 | **612843** | 4x3 | 0,99 | 3,04 | 3,85 | 0,65 | 11,0 | **414** |
| TT4 | **612844** | 4x4 | 1,26 | 3,56 | 4,89 | 0,78 | 14,1 | **563** |

(1) Hauteur d'accès maxi fournie à titre indicatif = Votre taille les bras levés (soit ≃ 2 m) + la hauteur du dernier barreau autorisé.

ÉCHELLE ARTICULÉE

# OPTI+ PRO

**H. d'accès maxi : 4,23 m**

**Norme EN 131-4**

GARANTIE 3 ans

OPTI+ PRO
Autostable

## 5 USAGES POSSIBLES

**Plate-forme**

**En dénivelés**

**Échelle simple**

**Écarteur de mur**
(Distance au mur 0,70 m.)

- **Aluminium anodisé.**
- **Barreaux antidérapants.**
- **Charge maxi :** 150 kg.

NOTICE D'UTILISATION

### Changement d'usage facile

- Déverrouillage par simple pression.
- Blocage automatique.

### Ajustement facile de la hauteur

- Barreau par barreau à l'aide des poignées latérales.
- Tous les 270 mm.

### Plate-forme aluminium antidérapante

- 2 plateaux clipsables.
- Surface totale : 1,38 x 0,30 m.

### Appui fiable au sol

- Barres stabilisatrices munies de larges patins antidérapants bi-matières.

### Encombrement plié optimisé

Les plateaux se glissent très simplement au milieu du produit plié.

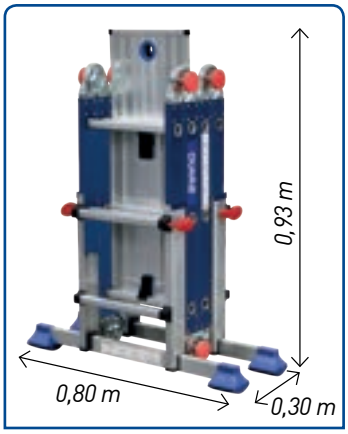


| Désignation | Code | Long. repliée (m) | Ht. d'accès maxi.[1] (m) | | | | Largeur (m) | Poids (kg) | Prix € (HT) |
|---|---|---|---|---|---|---|---|---|---|
| | | | Fonction plate-forme | Fonction autostable | Fonction échelle simple | Fonction écarteur de mur | | | |
| Opti+ Pro | 612853 | 0,93 | 2,90 | 3,25 | 4,23 | 3,77 | 0,80 | 17,7 | 599 |

(1) Hauteur d'accès maxi fournie à titre indicatif = Votre taille les bras levés (soit ≃ 2 m) + la hauteur du dernier barreau autorisé.

# ÉCHELLE DE TOIT BOIS

GARANTIE 2 ans

**ADAPTÉE À UNE INCLINAISON DE TOIT JUSQU'À 75 DEGRÉS**

- **Montants en bois sans nœuds (52 x 22 mm).**
- **Charge maxi :** 150 kg.

NOTICE D'UTILISATION

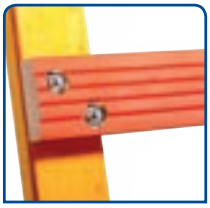

**Confort d'utilisation**

- Échelons plats arrondis en bois résineux avec stries antidérapantes.

**Assemblage robuste**

- Fixation des échelons en diagonale, conçue pour résister efficacement à la torsion.

**Accessoirisable**

Grâce à un crochet de faîtage en aluminium.
Mise en place rapide et sans outil par emboîtement.
Utilisable pour une inclinaison de toit entre 45 et 75 degrés.

| Désignation | Code | Prix € (HT) |
|---|---|---|
| Crochet échelle de toit bois | 680001 | 382 |

**Écartement entre barreaux de 25 cm**

| Désignation | Code | Long. hors tout (m) | Largeur (m) | Poids (kg) | Prix € (HT) |
|---|---|---|---|---|---|
| Echelle de toit bois - Écart 25cm - Lg 3m | 680111 | 3,00 | 0,38 | 6,3 | 200 |
| Echelle de toit bois - Écart 25cm - Lg 4m | 680115 | 4,00 | 0,38 | 8,5 | 266 |
| Echelle de toit bois - Écart 25cm - Lg 5m | 680119 | 5,00 | 0,38 | 10,7 | 345 |

**Écartement entre barreaux de 33 cm**

| Désignation | Code | Long. hors tout (m) | Largeur (m) | Poids (kg) | Prix € (HT) |
|---|---|---|---|---|---|
| Échelle de toit bois - Écart 33cm - Lg 3m | 682109 | 3,00 | 0,38 | 5,8 | 180 |
| Échelle de toit bois - Écart 33cm - Lg 4m | 682112 | 4,00 | 0,38 | 7,8 | 215 |
| Échelle de toit bois - Écart 33cm - Lg 5m | 682115 | 5,00 | 0,38 | 9,7 | 280 |

# ÉCHELLE DE TOIT ALU

GARANTIE 5 ans

## ADAPTÉE À UNE INCLINAISON DE TOIT JUSQU'À 75 DEGRÉS

- **Profils en aluminium extrudé ultra-résistants.**
- **Charge maxi :** 150 kg.

NOTICE D'UTILISATION

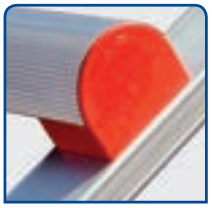

**Confort d'utilisation**

- Échelons semi-circulaires striés antidérapants et rehaussés pour plus de confort aux pieds et aux genoux.

**Adhérence et protection des toitures**

- Revêtement en caoutchouc antidérapant sur toute la longueur des profils.

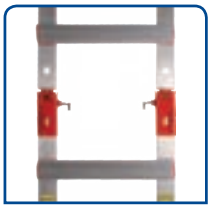

**Assemblage facile**

- Sans vis ni outil.
- Par un système de clips à verrouillage automatique.

**Accessoirisable**

Grâce à un crochet de faîtage en aluminium.
Mise en place rapide et sans outil par emboîtement.
Utilisable pour une inclinaison de toit entre 45 et 75 degrés.

| Désignation | Code | Prix € (HT) |
|---|---|---|
| Crochet échelle de toit aluminium | 685001 | 249 |

| Désignation | Code | Long. hors tout (m) | Long. dépliée (réglage maxi) (m) | Largeur (m) | Poids (kg) | Prix € (HT) |
|---|---|---|---|---|---|---|
| Échelle de toit aluminium - PACK 250 6m25 | 685025 | 1,25 | 6,25 | 0,38 | 23,0 | 1 537 |
| Échelle de toit aluminium - PACK 330 6m60 | 685033 | 1,32 | 6,60 | 0,38 | 22,0 | 1 409 |
| Échelle de toit aluminium - PACK 390 5m85 | 685039 | 1,17 | 5,85 | 0,38 | 19,0 | 1 255 |

# SCS

**Norme EN 1147**

**Fixation sécurisée sur divers supports**

- Crochets aluminium munis de pointes en acier.

**Ascension facilitée**

- Butées écartant l'échelle du mur pour un passage confortable des mains.
- Barreaux en aluminium antidérapants.

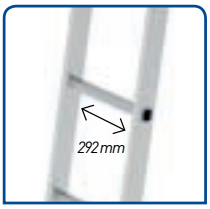


**Maniabilité optimisée**

- Empattement réduit (292 mm) pour une prise en main et un rangement aisés.

- **Aluminium.**
- **Supporte le poids d'une personne.**

| Désignation | Code | Longueur (m) | Largeur (m) | Profil des montants (mm) | Poids (kg) | Prix € (HT) |
|---|---|---|---|---|---|---|
| SCS 14 Bx | **618114** | 4,22 | 0,30 | 51 | 7,4 | 601 |

# C2S

**Norme EN 1147**

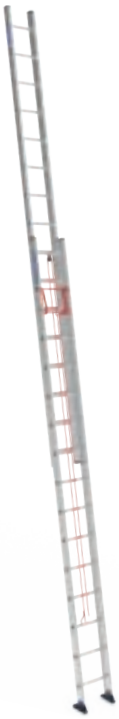

C2S 2x16 barreaux

**Utilisation sécurisée**

- Échelle dimensionnée et conçue pour supporter le poids de 2 personnes.
- Barreaux antidérapants.
- Parachute en acier à double bras, résistant à 575 kg.
- Système de freinage qui garantit une descente contrôlée du plan coulissant.

**Adaptabilité tout terrain**

- Patins articulés avec semelles crantées.

- **Aluminium.**
- **Corde traitée anti-UV pour une meilleure résistance aux intempéries.**
- **Anneau de corde mobile.**

NOTICE D'UTILISATION

| Désignation | Code | Long. repliée (m) | Long. dépliée (réglage maxi) (m) | Largeur (m) | Profil des montants (mm) | Poids (kg) | Prix € (HT) |
|---|---|---|---|---|---|---|---|
| C2S 2x10 Bx | **618410** | 3,05 | 5,30 | 0,43 | 81 | 18,4 | 712 |
| C2S 2x16 Bx | **618416** | 4,75 | 8,10 | 0,43 | 100 | 27,9 | 1 061 |

# N

FABRIQUÉ EN FRANCE

GARANTIE 3 ans

## PRATIQUE ET FONCTIONNELLE POUR LE NETTOYAGE DES VITRES

Échelle N 3 éléments

Pointe

- **Aluminium.**
- **Plans inférieur et intermédiaire équipés de renforts.**
- **Patins antidérapants.**
- **Charge maxi :** 120 kg.

### Praticité optimale

- Pointe avec sabots en caoutchouc pour protéger les vitres.
- Support de raclette intégré.
- Crochet porte-seau.

### Emboîtement facile des plans

- Grâce aux fourreaux placés sur les plans inférieur et intermédiaire.
- Aucun outil nécessaire.

| Désignation | Code | Long. hors tout (m) | Largeur (m) | Profil des montants (mm) | Poids (kg) | Prix € (HT) |
|---|---|---|---|---|---|---|
| Pointe + plan intermédiaire + plan inférieur | **615112** | 4,00 | 0,57 | 63 | 9,4 | **726** |
| Pointe + plan intermédiaire | **615111** | 2,85 | 0,47 | 63 | 6,2 | **470** |
| Pointe | **615101** | 1,75 | 0,35 | 63 | 3,2 | **255** |

# PRO 54

**H. d'accès maxi : 3,80 m**

**Norme EN 131** NF ÉCHELLES

FABRIQUÉ EN FRANCE

GARANTIE 5 ans

PRO 54 5 marches

## POUR UN USAGE QUOTIDIEN SANS SOUCI

PRO 54 5 marches

- **Aluminium.**
- **Disponible de 3 à 8 marches.**
- **Articulations en fonte d'aluminium pour une résistance optimale aux conditions exigeantes.**
- **Profil renforcé de 54 mm sur le plan de montée.**
- **Garde-corps hauteur :** 600 mm.
- **Charge maxi :** 150 kg.

NOTICE D'UTILISATION

**Plate-forme de travail antidérapante**

- En fonte d'aluminium.
- Dimensions : 250 x 250 mm.
- Anti-soulèvement par conception : empêche le soulèvement accidentel.

**Tablette porte-outils**

- Inclus : crochet porte-seau.

**Grande surface d'appui au sol**

- Larges patins antidérapants.
- Fixés par vissage pour une tenue maximale.

**Accessoirisable**

Grâce à sa tablette équipée d'un système de clipsage breveté.
Voir page 116.

LOCK-IN SYSTEM

Multicases

Mini bac

Bac

| Désignation | Code | Long. replié (m) | Ht. d'accès maxi[1] (m) | Empattement au sol (m) | Largeur (m) | Profil des montants (mm) | Poids (kg) | Prix € (HT) |
|---|---|---|---|---|---|---|---|---|
| Pro 54 3 marches | **609203** | 1,44 | 2,65 | 0,84 | 0,45 | 54/45 | 4,6 | **116** |
| Pro 54 4 marches | **609204** | 1,69 | 2,90 | 1,05 | 0,48 | 54/45 | 5,4 | **133** |
| Pro 54 5 marches | **609205** | 1,94 | 3,10 | 1,22 | 0,52 | 54/45 | 6,3 | **150** |
| Pro 54 6 marches | **609206** | 2,19 | 3,35 | 1,40 | 0,55 | 54/45 | 7,3 | **177** |
| Pro 54 7 marches | **609207** | 2,44 | 3,55 | 1,59 | 0,59 | 54/45 | 8,2 | **206** |
| Pro 54 8 marches | **609208** | 2,69 | 3,80 | 1,78 | 0,63 | 54/45 | 9,2 | **244** |

(1) Hauteur d'accès maxi fournie à titre indicatif = Votre taille les bras levés (soit ≃ 2 m) + la hauteur de la plate-forme.

# X-STEP

**H. d'accès maxi : 3,75 m**

**Norme EN 131**

X-STEP 5 marches

## LE CONFORT AU NIVEAU SUPÉRIEUR

**+ Plate-forme spacieuse, 76% de surface en plus qu'un escabeau standard.**

X-STEP 5 marches

- **Aluminium.**
- **Disponible de 3 à 8 marches.**
- **Plate-forme dim. :** 275 x 400 mm.
- **Articulations résistantes adaptées à un usage fréquent Système anti-pince-doigts intégré.**
- **Larges patins antidérapants longueur 83 mm à l'avant et 70 mm à l'arrière.**
- **Large empattement pour une stabilité supérieure.**
- **Charge maxi :** 150 kg.

NOTICE D'UTILISATION

### Confortable

- Marches ultra-larges et antidérapantes de 115 mm. 44% de surface en plus qu'un escabeau standard.

### Accès optimisé

- Rampes en acier de 43 cm et 73 cm, pour des montées et descentes plus faciles et sécurisées.

### Garde-corps hauteur 75 cm

- Soit 25% de plus qu'un escabeau standard.

### Espace de travail pratique et fonctionnel

- Tablette porte-outils intégrée.
- Crochet porte-seau pour fût jusqu'à 30 kg.

### + Accessoirisable

Grâce à sa tablette équipée d'un système de clipsage breveté.
Voir page 116.

LOCK-IN SYSTEM

Multicases

Mini bac

Bac

| Désignation | Code | Long. replié (m) | Ht. d'accès maxi[1] (m) | Empattement au sol (m) | Largeur (m) | Profil des montants (mm) | Poids (kg) | Prix € (HT) |
|---|---|---|---|---|---|---|---|---|
| X-Step 3 marches | **605203** | 1,57 | 2,65 | 0,90 | 0,47 | 54/45 | 6,6 | **198** |
| X-Step 4 marches | **605204** | 1,80 | 2,85 | 1,09 | 0,50 | 54/45 | 7,8 | **204** |
| X-Step 5 marches | **605205** | 2,05 | 3,10 | 1,26 | 0,51 | 54/45 | 8,8 | **217** |
| X-Step 6 marches | **605206** | 2,30 | 3,30 | 1,46 | 0,54 | 54/45 | 9,9 | **257** |
| X-Step 7 marches | **605207** | 2,55 | 3,55 | 1,63 | 0,57 | 54/45 | 11,2 | **330** |
| X-Step 8 marches | **605208** | 2,80 | 3,75 | 1,82 | 0,59 | 54/45 | 12,5 | **386** |

(1) Hauteur d'accès maxi fournie à titre indicatif = Votre taille les bras levés (soit ≃ 2 m) + la hauteur de la plate-forme.

# MP

**H. d'accès maxi : 4,65 m**

**Norme EN 131**

FABRIQUÉ EN FRANCE

GARANTIE 10 ans

MP 5 marches

## ATOUTS INÉGALÉS POUR UNE UTILISATION INTENSIVE

**+ Grande robustesse : larges profils à l'avant et à l'arrière.**

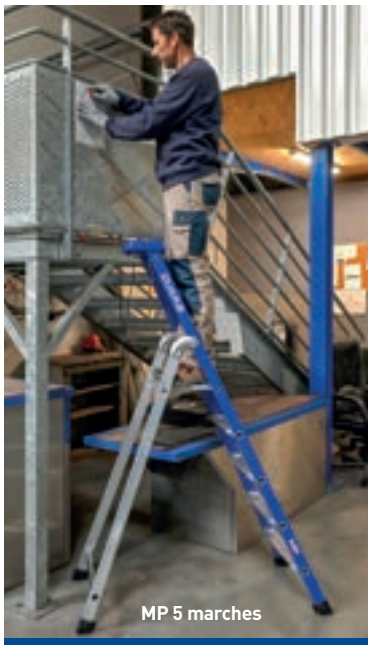

MP 5 marches

- **Aluminium laqué et anodisé.**
- **Disponible de 3 à 12 marches.**
- **Grande robustesse :**
  - Articulations renforcées en moulage d'aluminium.
  - Assemblage marches / montants performant avec embouts anti-rotation.
- **Garde-corps :**
  - Hauteur 650 mm.
  - Maintien en toutes circonstances par un tube en acier.
- **Charge maxi :** 150 kg.

NOTICE D'UTILISATION

**Tablette porte-outils robuste et crochet porte-seau**

- Charge maxi 50 kg.
- Inclus : Support pour visseuse et crochet porte-seau.

**Grande et solide plate-forme**

- Aluminium haute résistance.
- Surface antidérapante.
- Vaste espace de mouvement : 300 x 290 x 250 mm.

**Larges marches antidérapantes de 85 mm**

**Patins antidérapants avec grande surface d'appui**

**Accessoirisable**

Grâce à sa tablette équipée d'un système de clipsage breveté. Voir page 116.

LOCK-IN SYSTEM

Multicases

Mini bac

Bac

| Désignation | Code | Long. replié (m) | Ht. d'accès maxi[1] (m) | Empattement au sol (m) | Largeur (m) | Profil des montants (mm) | Poids (kg) | Prix € (HT) |
|---|---|---|---|---|---|---|---|---|
| MP 3 marches | **639203** | 1,50 | 2,65 | 0,86 | 0,50 | 54/54 | 6,2 | **232** |
| MP 4 marches | **639204** | 1,75 | 2,90 | 1,05 | 0,55 | 54/54 | 7,2 | **244** |
| MP 5 marches | **639205** | 2,00 | 3,10 | 1,24 | 0,60 | 54/54 | 8,2 | **254** |
| MP 6 marches | **639206** | 2,25 | 3,30 | 1,41 | 0,63 | 54/54 | 9,3 | **302** |
| MP 7 marches* | **639207** | 2,50 | 3,55 | 1,60 | 0,67 | 54/54 | 10,7 | **415** |
| MP 8 marches* | **639208** | 2,71 | 3,75 | 1,78 | 0,71 | 54/54 | 11,9 | **450** |
| MP 10 marches** | **639210** | 3,20 | 4,20 | 2,15 | 0,79 | 54/54 | 17,0 | **927** |
| MP 12 marches** | **639212** | 3,70 | 4,65 | 2,52 | 0,86 | 54/54 | 21,8 | **1 169** |

*Muni de sangles de sécurité. **Muni de sangles de sécurité et de rampes. (1) Hauteur d'accès maxi fournie à titre indicatif = Votre taille les bras levés (soit ≃ 2 m) + la hauteur de la plate-forme.

# MISTER T

**H. d'accès maxi : 3,30 m**

**Norme EN 131**

FABRIQUÉ EN FRANCE

GARANTIE 10 ans

MISTER T 5 marches

## LE PILIER DE CONFIANCE

**+ Les marches fixées aux montants par soudure offrent une résistance supérieure.**

Mister T 5 marches

- **Aluminium laqué.**
- **Disponible de 3 à 6 marches.**
- **Plate-forme antidérapante :** 315 x 610 mm.
- **Garde-corps hauteur 700 mm.**
- **Patins antidérapants extra larges.**
- **Assemblage par soudure.**
- **Charge maxi :** 150 kg.

NOTICE D'UTILISATION

### Outils et matériaux à portée de main

- Tablette peinture rabattable pour fût de 15 L (25 kg maxi.).
- Tablette outillage grande capacité avec deux crochets intégrés.

### Confort d'accès et nettoyage facile

- Marches caillebotis antidérapantes de grande largeur : 100 mm.

### Adapté au passage des WC

- Dégagement arrière hauteur de 510 mm. (Non inclus sur les modèles 6 marches)

### Mise en place aisée et rangement rapide

- Le produit s'ouvre et se ferme d'un seul geste, tablette peinture comprise.
- Épaisseur plié : 19 cm.

| Désignation | Code | Long. replié (m) | Ht. d'accès maxi[1] (m) | Empattement au sol (m) | Largeur (m) | Profil des montants (mm) | Poids (kg) | Prix € (HT) |
|---|---|---|---|---|---|---|---|---|
| Mister T 3 marches | **649203** | 1,47 | 2,70 | 0,85 | 0,57 | 54/54 | 9,40 | **383** |
| Mister T 4 marches | **649204** | 1,72 | 2,90 | 1,03 | 0,57 | 54/54 | 10,90 | **442** |
| Mister T 5 marches | **649205** | 1,96 | 3,10 | 1,21 | 0,57 | 54/54 | 12,40 | **501** |
| Mister T 6 marches | **649206** | 2,20 | 3,30 | 1,40 | 0,57 | 54/54 | 11,90 | **561** |

(1) Hauteur d'accès maxi fournie à titre indicatif = Votre taille les bras levés (soit ≃ 2 m) + la hauteur de la plate-forme.

ESCABEAUX

ESCABEAU MULTIFONCTION

# MX5

**H. d'accès maxi : 3,69 m**

**Norme EN 131-4**

GARANTIE 3 ans

Escabeau

## 5 FONCTIONS POUR UNE EFFICACITÉ SANS LIMITES

**Rattrapage de niveau** (max. 0,50 m)

**Échelle extensible**

**Échelle d'appui**

**Écarteur de mur** (de 0,88 à 1,19 m)

Échelle d'appui

- **Aluminium laqué et anodisé.**
- **Dim. des profils montants avant :** 85 mm.
- **Nombre de marches :** 5 + 1.
- **Larges marches antidérapantes :** 80 mm.
- **Patins antidérapants extra larges.**
- **Zones antidérapantes dédiées pour angles ouverts ou fermés, poteaux.**
- **Plan arrière :**
  - Largeur 360 mm.
  - Installation dans les espaces exigus facilitée.
- **Charge maxi :** 150 kg.

NOTICE D'UTILISATION

### Changement de fonction rapide

- Déverrouillage d'un seul geste.
- Verrouillage automatique.

### Échelle légère et ergonomique facile à transporter

- Plan de montée doté de deux roulettes.
- Poignée située sous la partie supérieure.

### Tablette porte-outils intégrée

- Support pour tournevis, visseuse.
- Deux compartiments, dont un aimanté.
- Support pour crochet porte-seau de 160 mm. (crochet non inclus)

### Réglage facile du plan coulissant

- Tous les 3,5 cm sur 50 cm.
- Déblocage à une main, verrouillage automatique.
- Pour installation en dénivelés et hauteur d'accès ajustable.

| | | | Fonction échelle d'appui | Fonction écarteur de mur | Fonction escabeau | Fonction rattrapage de niveau | Fonction échelle extensible | | | |
|---|---|---|---|---|---|---|---|---|---|---|
| Désignation | Code | Long. repliée (m) | Ht. d'accès maxi[1] (m) | | | | | Largeur (m) | Poids (kg) | **Prix € (HT)** |
| MX5 | **655625** | 1,83 | 2,85 | 2,85 | 3,13 | 3,13 | 3,69 | 0,63 | 11,6 | **423** |

(1) Hauteur d'accès maxi fournie à titre indicatif = Votre taille les bras levés (soit ≃ 2 m) + la hauteur de la dernière marche autorisée.

# LYONNAIS / DOUBLE ACCÈS

GARANTIE 2 ans

**Norme EN 131**

Lyonnais 5 marches

Double Accès 2x4 marches

- **Bois finition lasure de protection anti-UV.**
- **Lyonnais :** disponible de 3 marches + tablette à 6 marches + tablette.
- **Double Accès :** disponible de 2x3 marches + tablette à 2x8 marches + tablette.
- **Dispositif d'ouverture en acier avec verrouillage intégré.**
- **Charge maxi :** 150 kg.

NOTICE D'UTILISATION

**Espace de travail fonctionnel**

- Tablette multiplis avec revêtement antidérapant :
Lyonnais : 370 x 230 x 15 mm.
Double Accès : 360 x 130 x 15 mm.

**Crochet latéral**

- Pour suspendre un seau ou un sac à outils.

**Larges patins antidérapants vissés**

**Confort d'utilisation**

- Marches striées de grande dimension (95 mm, épaisseur 23 mm).

| Désignation | Code | Long. replié (m) | Ht. d'accès maxi[1] (m) | Empattement au sol (m) | Largeur (m) | Profil des montants (mm) | Poids (kg) | Prix € (HT) |
|---|---|---|---|---|---|---|---|---|
| Lyonnais 3 marches | **683203** | 1,00 | 2,25 | 0,78 | 0,45 | 65/65 | 8,0 | **153** |
| Lyonnais 4 marches | **683204** | 1,28 | 2,45 | 0,94 | 0,48 | 65/65 | 9,5 | **171** |
| Lyonnais 5 marches | **683205** | 1,48 | 2,65 | 1,10 | 0,51 | 65/65 | 11,5 | **189** |
| Lyonnais 6 marches | **683206** | 1,77 | 2,90 | 1,26 | 0,54 | 65/65 | 13,0 | **213** |

| Désignation | Code | Long. replié (m) | Ht. d'accès maxi[1] (m) | Empattement au sol (m) | Largeur (m) | Profil des montants (mm) | Poids (kg) | Prix € (HT) |
|---|---|---|---|---|---|---|---|---|
| Double Accès 2x3 marches | **683603** | 0,94 | 2,25 | 0,72 | 0,44 | 65/65 | 8,0 | **179** |
| Double Accès 2x4 marches | **683604** | 1,18 | 2,45 | 0,89 | 0,48 | 65/65 | 10,0 | **206** |
| Double Accès 2x5 marches | **683605** | 1,41 | 2,65 | 1,06 | 0,51 | 65/65 | 12,0 | **233** |
| Double Accès 2x6 marches | **683606** | 1,65 | 2,90 | 1,23 | 0,53 | 65/65 | 14,0 | **255** |
| Double Accès 2x8 marches | **683608** | 2,12 | 3,35 | 1,57 | 0,63 | 75/75 | 18,0 | **344** |

(1) Hauteur d'accès maxi fournie à titre indicatif = Votre taille les bras levés (soit ≃ 2 m) + la hauteur de la dernière marche autorisée.

# TWIN STEP

**H. d'accès maxi : 2,50 m**

GARANTIE 2 ans

- **Aluminium / Acier.**
- **Montage rapide et sans outil.**
- **Charge maxi :** 150 kg.

NOTICE D'UTILISATION

### Confort optimisé

- Plateau de 120 x 50 cm avec bandes antidérapantes.

### Accès facile

- Larges marches en acier avec antidérapant efficace. Largeur : 80 mm.

### Format compact

- Transport et rangement facilités.
- Doté d'une poignée centrale.
- Dim. plié : 1.20 x 0.17 x 0.50 m.

### Clipsage facile

- Pour lier les deux plates-formes.
- Système de clipsage breveté.

**Assemblez deux Twin Step pour former une grande surface de travail.**

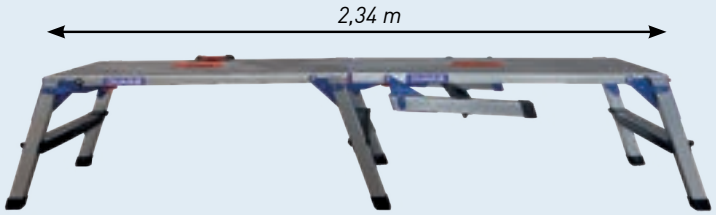

| Désignation | Code | Dimensions du produit replié (L x l x h) (m) | Ht. de plate-forme (m) | Ht. d'accès maxi[1] (m) | Poids (kg) | Prix € (HT) |
|---|---|---|---|---|---|---|
| Twin Step | **652700** | 1,20 x 0,17 x 0,50 | 0,50 | 2,50 | 13,5 | **266** |

(1) Hauteur d'accès maxi fournie à titre indicatif = Votre taille les bras levés (soit ≃ 2 m) + la hauteur de la plate-forme.

MARCHEPIED DOUBLE ACCÈS

# ALPHA

**H. d'accès maxi : 2,95 m**

FABRIQUÉ EN FRANCE

GARANTIE 5 ans

**Norme EN 131**

ALPHA 2x5 marches

**Confortable**

- Marches antidérapantes de 80 mm.

**Profils robustes de 80 mm et assemblage soudé marche/profil pour une rigidité durable**

**Patins larges et antidérapants**

**Format plié compact (20 cm de largeur) pour un rangement facile**

ALPHA 2x4 marches

- **Aluminium.**
- **Disponible de 2x3 à 2x6 marches.**
- **Deux sangles de sécurité anti-écartement** (2x3 et 2x4 marches).
- **Compas anti-écartement** (2x5 et 2x6 marches).
- **Articulations anti-pince-doigts.**
- **Assemblage par soudure.**
- **Charge maxi :** 150 kg.

NOTICE D'UTILISATION

| Désignation | Code | Long. replié (m) | Ht. d'accès maxi[1] (m) | Largeur (m) | Profil des montants (mm) | Poids (kg) | Prix € (HT) |
|---|---|---|---|---|---|---|---|
| Alpha 2x3 marches | **651603** | 0,80 | 2,20 | 0,47 | 80 | 4,1 | **214** |
| Alpha 2x4 marches | **651604** | 1,05 | 2,45 | 0,50 | 80 | 5,1 | **249** |
| Alpha 2x5 marches | **651605** | 1,30 | 2,70 | 0,52 | 80 | 8,0 | **294** |
| Alpha 2x6 marches | **651606** | 1,55 | 2,95 | 0,55 | 80 | 9,3 | **309** |

# TRÉTEAU PLIABLE

FABRIQUÉ EN FRANCE

GARANTIE 3 ans

**Plateau supérieur monobloc**

- Dimensions 78,5 x 16 cm.

**Compas anti-écartement**

- **Aluminium**
- **Patins vissés antidérapants.**
- **Profils striés 54 mm.**
- **Charge maxi :** 150 kg.

| Désignation | Code | Dimensions du produit replié (L x l x h) (m) | Hauteur (m) | Largeur (m) | Poids (kg) | Prix € (HT) |
|---|---|---|---|---|---|---|
| Tréteau pliable | **611803** | 0,925 x 0,790 x 0,155 | 0,85 | 0,79 | 5,0 | **119** |

(1) Hauteur d'accès maxi fournie à titre indicatif = Votre taille les bras levés (soit ≃ 2 m) + la hauteur de la dernière marche autorisée.

MARCHEPIED INDUSTRIEL MODULAIRE

# MODULO STEP

**H. d'accès maxi : 2,80 m**

GARANTIE 5 ans

Norme EN 14-183

## MARCHEPIED ÉVOLUTIF

**+ Configuration personnalisable grâce à des modules complémentaires.**

- **Aluminium.**
- **Robuste :** structure globale extrêmement robuste, rigide et anticorrosion en alliage léger.
- **Léger pour manipulation sans effort.**
- **Marches confortables et de grande dimension :**
  - 550 x 250 mm.
  - En tôle antidérapante.
- **Charge maxi :** 150 kg.

NOTICE D'UTILISATION

MODULO STEP 1 marche

MODULO STEP 2 marches

MODULO STEP 2 marches XL

MODULO STEP 3 marches

MODULO STEP 4 marches

Extension 2 marches

Rehausse 3 marches

Rehausse 4 marches

**Accessoirisable**

Pour une utilisation fixe ou mobile.

Kit fixation au sol

Kit roues

Main courante

| Désignation | Code | Prix € (HT) |
|---|---|---|
| Kit fixation au sol | 653711 | 19 |
| Kit roues | 653710 | 44 |
| Main courante | 653712 | 111 |

| Désignation | Code | Poids (kg) | Prix € (HT) |
|---|---|---|---|
| Extension 2 marches | 653702 | 3,9 | 157 |
| Rehausse 3 marches | 653703 | 4,4 | 179 |
| Rehausse 4 marches | 653704 | 4,8 | 203 |

| Désignation | Code | Ht. de plate-forme (m) | Ht. d'accès maxi[1] (m) | Empattement au sol (m) | Largeur (m) | Poids (kg) | Prix € (HT) |
|---|---|---|---|---|---|---|---|
| Modulo Step 1 marche | 653801 | 0,20 | 2,20 | 0,30 | 0,58 | 2,9 | 112 |
| Modulo Step 2 marches | 653802 | 0,40 | 2,40 | 0,55 | 0,61 | 4,8 | 182 |
| Modulo Step 2 marches XL | 653812 | 0,40 | 2,40 | 0,80 | 0,61 | 8,7 | 331 |
| Modulo Step 3 marches | 653803 | 0,60 | 2,60 | 0,80 | 0,63 | 9,2 | 359 |
| Modulo Step 4 marches | 653804 | 0,80 | 2,80 | 1,05 | 0,66 | 14,0 | 548 |

(1) Hauteur d'accès maxi fournie à titre indicatif = Votre taille les bras levés (soit ≃ 2 m) + la hauteur de la plate-forme.

# ÉCHELLES À CRINOLINES

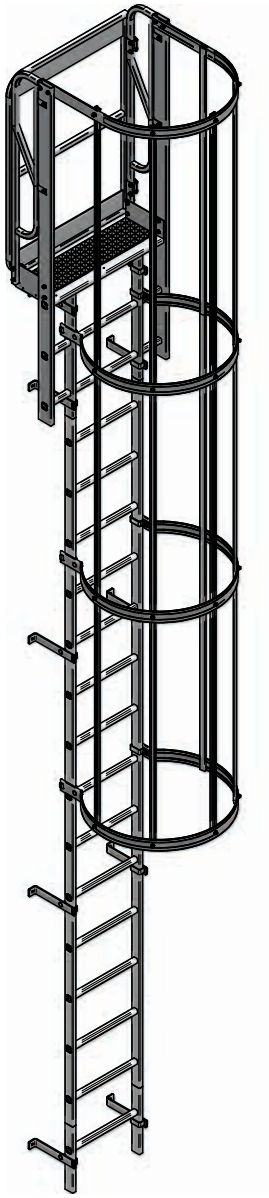

**Les échelles à crinolines sont des installations permanentes destinées à sécuriser l'accès à l'extérieur ou à l'intérieur de bâtiments (toits, réservoirs, silos) ou sur machines.**

A partir de composants standards, **elles s'adaptent à tous les gabarits de bâtiments ou installations.**

Leur conception basée sur **la facilité de pose, d'entretien** et le strict respect des **normes en vigueur** en font des solutions très performantes.

- **Structure en alliage d'aluminium qui offre un excellent rapport force/poids et une garantie anti-corrosion.**
- **Facilité et rapidité de pose :** peu de pièces et de visserie et ne nécessitant pas de compétence particulière.
- **Notice claire et détaillée.**
- **Livraison express.** Pré-montage possible en atelier sur demande.
- **Conforme norme NF E 85-016.** Sur bâtiment.
- **Conforme norme NF EN ISO 14122-4.** Sur machines.
- **Existe aussi en acier ou en inox.**

**Le service Devis Crinolines est à votre disposition pour étudier votre projet et vous proposer la composition adaptée à votre bâtiment ou à votre machine.**

**Informations à recueillir pour effectuer les chiffrages :**

- La hauteur totale à franchir (HAF).
- Le matériau de la paroi du bâtiment ou la machine à franchir.
- Si besoin de sorties intermédiaires en cours de volée.
- Le mode de sortie souhaité.

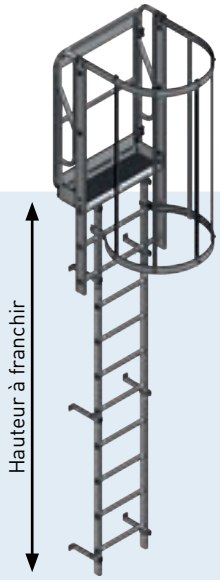

# DELTA STEP

**H. d'accès maxi : 2,50 m**

GARANTIE 2 ans

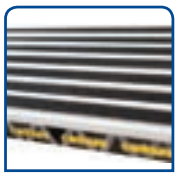

**Plateau antidérapant**
- Dimensions 100 x 30 cm.

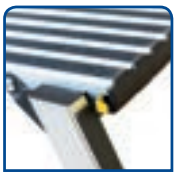

**Bouton de verrouillage automatique**

- **Aluminium / Acier.**
- **Marches en acier antidérapantes.**
- **Poignée de transport facile.**
- **Charge maxi :** 150 kg.

NOTICE D'UTILISATION

| Désignation | Code | Dimensions du produit replié (L x l x h) (m) | Ht. de plate-forme (m) | Ht. d'accès maxi[1] (m) | Poids (kg) | Prix € (HT) |
|---|---|---|---|---|---|---|
| Delta Step | **451700** | 0,96 x 0,20 x 0,39 | 0,50 | 2,50 | 8,0 | **239** |

# SWING PRO

**H. d'accès maxi : 3,40 m**

GARANTIE 5 ans

**Norme EN 131**

**Tablette porte-outils intégrée**

**Profils en fibre de verre**
- Protège des courants électriques basse tension.
- Thermiquement neutre.

- **Montants composés de 7 couches de fibre de verre.**
- **Charge maxi :** 150 kg.

NOTICE D'UTILISATION

| Désignation | Code | Long. replié (m) | Ht. d'accès maxi[1] (m) | Empattement au sol (m) | Largeur (m) | Poids (kg) | Prix € (HT) |
|---|---|---|---|---|---|---|---|
| Swing Pro 3+1 marches | **462804** | 1,24 | 2,30 | 1,12 | 0,47 | 6,6 | **236,50** |
| Swing Pro 4+1 marches | **462805** | 1,54 | 2,55 | 1,40 | 0,51 | 8,2 | **245** |
| Swing Pro 5+1 marches | **462806** | 1,84 | 2,85 | 1,67 | 0,55 | 9,5 | **254** |
| Swing Pro 7+1 marches | **462808** | 2,45 | 3,40 | 2,23 | 0,62 | 12,3 | **330,50** |

# CHRONO 3

**H. de travail maxi : 2,90 m**

GARANTIE 3 ans

**Norme NF E 85-200**

**Compact**
- Adapté au passage des portes.
- Facilite le transport et le stockage.

**Planchers antidérapants**
- Deux positions : juxtaposés ou décalés.
- Fixés aux barreaux par goupille clips, sécurité anti-soulèvement.

- **Aluminium.**
- **4 roues de déplacement pivotantes à frein Ø 150 mm.**
- **Structure aluminium en tubes ronds Ø 40 mm.**
- **Charge maxi :** 150 kg.

NOTICE D'UTILISATION

| Désignation | Code | Dimensions du produit replié (L x l x h) (m) | Ht. de plancher (m) | Ht. de travail (m) | Poids (kg) | Prix € (HT) |
|---|---|---|---|---|---|---|
| Chrono 3 | **417801** | 1,75 x 0,65 x 0,20 | 0,90 | 2,90 | 30,4 | **460** |

(1) Hauteur d'accès maxi fournie à titre indicatif = Votre taille les bras levés (soit ≃ 2 m) + la hauteur de la plate-forme ou de la dernière marche autorisée.

# ACCESSOIRES

GARANTIE 2 ans

## POUR VOS ÉCHELLES

### Écarteur de mur télescopique

- Maintient l'échelle éloignée des façades pour travailler sur les gouttières.
- 3 positions d'écartement : 50 cm, 59 cm et 69 cm.
- S'adapte sur toutes les échelles dont l'entraxe est de 250 à 300 mm.
- Taille maximale du barreau : 3x3 cm.

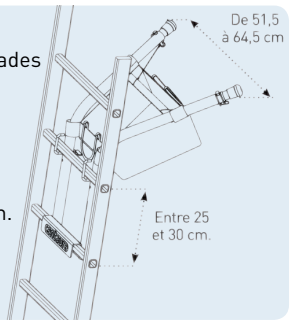


Code 380287

**221 € HT**

### Attache-échelles

- Pour galerie. Compatible avec les échelles jusqu'à 3 plans (max 40 kg). 2 clés incluses. Livré démonté en carton.

Dimensions : 47,5 x 14 x 11,7 cm
Poids : 2,6 kg

Code 380395

**131.50 € HT**

### Crochet de toit

- Pour une mise en place simple sur toiture. Pour tout modèle dont l'intervalle barreaux est de 280 mm.

Code 380119

**174.50 € HT**

### Pied réglable

- Pour compenser les dénivellation du sol. Uniquement pour les échelles simples (longueur inférieure à 3 m).

Code 380003

**89.50 € HT**

### Crochets Ø 30 mm*

- En fonte d'aluminium. (Profil épaisseur maxi. 22,5 mm).

* Adaptable sur les échelles simples et CM2.

Code 380105

**54.50 € HT**

### Crochets Ø 50 mm*

- En fonte d'aluminium. (Profil épaisseur maxi. 22,5 mm).

* Adaptable sur les échelles simples et CM2.

Code 380106

**57 € HT**

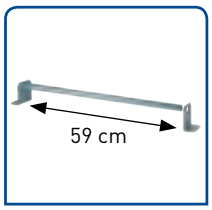


### Barre d'accrochage

- En acier zingué blanc. Pour support d'une échelle équipée de crochets.

Code 380007

**72.50 € HT**

### Sac + 2 crochets pour écarteur de mur télescopique

Code 380288

**47.50 € HT**

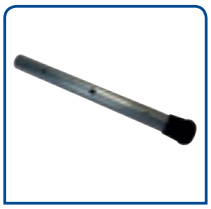

### Tube + patin pour écarteur de mur télescopique

Code 380289

**51.50 € HT**

### Fixation murale

- Antivol. (Livrée sans cadenas).

Code 380004

**71 € HT**

### Repose-pieds 2 en 1

- S'utilise à l'intérieur ou à l'extérieur de l'échelle.

Profondeur : 24 cm.
Largeur : 25,5 cm.

Code 380001

**54.50 € HT**

### Patins d'appui muraux

Code 380233

**32.50 € HT**

## POUR VOS ESCABEAUX

### LOCK-IN SYSTEM

**Mini bac**

Code 692200

**52 € HT**

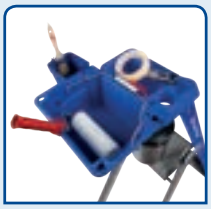

**Bac**

Code 692201

**59 € HT**

**Multicases**

Code 692202

**61 € HT**

### MP - Rampe adaptable

À partir du modèle 7 marches.
Montage possible à droite ou à gauche.

Code 380930

**103 € HT**

## RÈGLES ALUMINIUM

**1 voile - 100 x 18 mm**

Avec embout noir

| Code | Conditionnement. | Longueur (m) | Prix € (HT)* |
|---|---|---|---|
| 380163 | 5 | 1,5 | 20,50 |
| 380164 | 5 | 2,0 | 27,50 |
| 380169 | 5 | 2,5 | 34,50 |
| 380165 | 5 | 3,0 | 41,50 |
| 380166 | 5 | 4,0 | 55,50 |

**2 voiles - 100 x 18 mm**

Avec embout orange

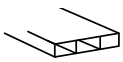

| Code | Conditionnement. | Longueur (m) | Prix € (HT)* |
|---|---|---|---|
| 380362 | 5 | 2,0 | 29 |
| 380363 | 5 | 3,0 | 43,50 |
| 380364 | 5 | 4,0 | 58 |
| 380366 | 5 | 6,0 | 86,50 |

*Prix à l'unité, produit vendu par 5.

# PIÈCES DE RECHANGE

## POUR VOS ÉCHELLES

### PATINS

Patins vendus par paire

| Désignation | Destination | Code | Prix € (HT) |
|---|---|---|---|
| Patins chaussants | **TRS2** plan de base 9+10 à 11+12 Bx (codes 630210 - 630212)<br>**TRS3** plan de base 8+2x9 à 11+2x12 Bx (codes 630309 - 630310 - 630312)<br>**TRS3** plan intermédiaire 7+2x8 à 11+2x12 Bx (codes 630308 - 630309 - 630310 - 630312) | 380103 | 40,50 |
| Patins chaussants | **TRS2** plan de base 7+8 à 8+9 Bx (codes 630208 - 630209)<br>**TRS2** plan supérieur 7+8 Bx (code 630208) | 380464 | 40,50 |
| Patins chaussants | **TRS2** plan supérieur 8+9 à 9+10 Bx (codes 630209 - 630210)<br>**TRS3** plan de base 7+2x8 Bx (code 630308) | 380465 | 40,50 |
| Patins chaussants | **TRS2** plan supérieur 11+12 Bx (code 630212) | 380466 | 40,50 |
| Patins chaussants | **S** | 380922 | 42 |
| Patins chaussants | **SE** 10 à 12 Bx (codes 610710 - 610712) | 380923 | 42 |
| Patins chaussants | **SE** 14 Bx (code 610714)<br>**T2** plan inférieur bas<br>**T2** plan supérieur bas<br>**N** | 380924 | 42 |
| Patins chaussants | **T3** plan intermédiaire bas 3x7 à 3x8 Bx (codes 610307 - 610308)<br>**T3** plan inférieur bas 3x7 à 3x8 Bx (codes 610307 - 610308) | 380925 | 42 |
| Patins chaussants | **SE** 20 Bx (code 610720)<br>**T3** plan inférieur bas 3x9 Bx (code 610309)<br>**T3** plan intermédiaire bas 3x9 Bx (code 610309) | 380926 | 42 |
| Patins chaussants | **T3** plan inférieur bas 3x10 à 3x12 Bx (codes 610310 - 610312)<br>**T3** plan intermédiaire bas 3x10 à 3x12 Bx (codes 610310 - 610312) | 380927 | 42 |
| Patins chaussants | **TT3/TT4** | 380956 | 45 |
| Patins rentrants | **T2** 2x14 Bx (code 610214)<br>**T3** plan supérieur bas et haut 3x10 à 3x12 Bx (codes 610310 - 610312)<br>**TRS3** plan supérieur 8+2x9 et 11+2x12 Bx (codes 630309 - 630312) | 380099 | 25 |
| Patins rentrants | **SCS** | 380209 | 25 |
| Patins rentrants | **N** | 380429 | 26 |
| Patins rentrants | **T2** 2x10 à 2x12 Bx (codes 610210 - 610212)<br>**T3** plan supérieur bas et haut 3x9 Bx (code 610309)<br>**TRS3** plan supérieur 9+2x10 Bx (code 630310) | 380434 | 25 |
| Patins rentrants | **T2** 2x16 à 2x18 Bx (codes 610206 - 610207 - 610208) | 380096 | 25 |
| Patins rentrants | **T2** 2x9 Bx (code 610209)<br>**T3** plan supérieur bas et haut 3x7 à 3x8 Bx (codes 610307 - 610308)<br>**TRS3** plan supérieur 7+2x8 Bx (code 630308) | 380097 | 25 |

| Désignation | Destination | Code | Prix € (HT) |
|---|---|---|---|
| Patins articulés | **C2S**<br>**C2/C3 Stab** | 380921 | 97 |
| Patins d'appui | **SCS** | 380233 | 32,50 |
| Patins d'appui muraux | **Bamboo**<br>**Space Bamboo** | 380950 | 35 |
| Patins stabilisateurs rétractables | **C2/C3 Stab** | 380398 | 42 |

### ARTICULATIONS

| Désignation | Destination | Code | Prix € (HT) |
|---|---|---|---|
| Articulations | **T2** 2x6 à 2x9 Bx (codes 610206 - 610207 - 610208 - 610209)<br>**T3** 3x7 à 3x8 Bx (codes 610307 - 610308 ) | 380928 | 83 |
| Articulations | **T2** 2x10 à 2x14 Bx (codes 610210 - 610212- 610214)<br>**T3** 3x9 à 3x12 Bx (codes 610309 - 610310 - 610312) | 380929 | 83 |

### ROUES

| Désignation | Destination | Code | Prix € (HT) |
|---|---|---|---|
| Roues Ø 125 mm | **CM2**<br>**C2/C3 Stab** | 380920 | 55 |

### STABILISATEURS

| Désignation | Destination | Code | Prix € (HT) |
|---|---|---|---|
| Kit stabilisateurs | **C2/C3 Stab** | 380933 | 184 |
| Stabilisateurs et patins | **Bamboo**<br>**Space Bamboo** | 380953 | 64 |
| Stabilisateur et visserie | **Opti+ Pro** | 380958 | 65 |
| Barre stabilisatrice | **S** 12 à 17 Bx (codes 610112 - 610114 - 610117)<br>**CM2** 2x6 à 2x8 Bx (codes 610506 - 610508) | 1000200 | 67 |
| Barre stabilisatrice | **S** 20 à 24 Bx (codes 610120 - 610124)<br>**CM2** 2x10 à 2x14 Bx (codes 610510 - 610512 - 610514) | 1000201 | 67 |

### BOUCHONS

| Désignation | Destination | Code | Prix € (HT) |
|---|---|---|---|
| Bouchons (paire) | **Opti+ Pro** | 380957 | 44 |

## POUR VOS ÉCHELLES

| FERMETURES CLIC TOIT | | | |
|---|---|---|---|
| Désignation | Destination | Code | Prix € (HT) |
| Fermeture clic toit gauche | **Echelle de toit Alu** | 385001 | 83 |
| Fermeture clic toit droite | **Echelle de toit Alu** | 385002 | 83 |

## POUR VOS ESCABEAUX

| PATINS | Patins vendus par paire | | |
|---|---|---|---|
| Désignation | Destination | Code | Prix € (HT) |
| Patins chaussants avant | **Pro 54 X-Step** | 380486 | 26 |
| Patins chaussants arrière | **Pro 54 X-Step** | 380485 | 26 |
| Patins chaussants | **MP** | 380185S0 | 31 |
| Patins chaussants | **Lyonnais Double Accès** | 380607 | 26 |
| Patins chaussants avant | **Double Accès 2x8** (code 683608) | 380608 | 26 |
| Patins bi-portance | **Mister T** | 380580 | 41 |
| Patins arrière | **MX5** | 380955 | 41 |
| Patins avant | **MX5** | 380954 | 41 |

| TABLETTES | | | |
|---|---|---|---|
| Désignation | Destination | Code | Prix € (HT) |
| Tablette porte-outils | **Pro 54 X-Step** | 380931 | 40 |
| Tablette porte-outils | **MP** | 380932 | 88 |
| Tablette haute | **Mister T** | 380952 | 79 |

| RAMPES | | | |
|---|---|---|---|
| Désignation | Destination | Code | Prix € (HT) |
| Rampes | **MP** | 380930 | 103 |

## POUR VOS MARCHEPIEDS

| PATINS | Patins vendus par paire | | |
|---|---|---|---|
| Désignation | Destination | Code | Prix € (HT) |
| Patins | **Alpha** | 380579 | 41 |
| Patins | **Modulo Step** | 380609 | 35 |

| ARTICULATIONS | | | |
|---|---|---|---|
| Désignation | Destination | Code | Prix € (HT) |
| Articulations (deux paires) | **Alpha** | 380951 | 30 |

## POUR VOS TRÉTEAUX

| PATINS | Patins vendus par paire | | |
|---|---|---|---|
| Désignation | Destination | Code | Prix € (HT) |
| Patins | **Tréteau pliable** | 380186 | 25 |

DUARIB

# ÉCHAFAUDAGES FIXES

## CHOISIR SON ÉCHAFAUDAGE FIXE

### F3000
ACIER GALVANISÉ

- Un incontournable avec des performances éprouvées
- Robustesse, pour un investissement durable

☑ Bardage
☑ Isolation par l'extérieur/ITE
☑ Ravalement/ peinture

### F3000 ALU
ALUMINIUM

- Structure aluminium pour un façadier plus léger
- Productivité accrue au montage et démontage
- Pénibilité réduite

☑ Peinture
☑ Isolation par l'extérieur/ITE
☑ Couverture

### MULTI 4X
ACIER GALVANISÉ

- Multidirectionnel 4 positions
- Liberté de montage pour s'adapter à l'ouvrage

☑ Taille de pierre
☑ Isolation
☑ Ravalement/Peinture

MATÉRIAUX RECYCLABLES

## ÉCHAFAUDAGE DE FAÇADE

p.121 ▸ 123 F3000 ACIER GALVANISÉ/ ALUMINIUM

## ÉCHAFAUDAGE MULTIDIRECTIONNEL

p.124 ▸ 125 MULTI 4X ACIER GALVANISÉ

## TOUR D'ACCÈS

p.152 ▸ 153 TOUR MULTI 4X

## ÉCHAFAUDAGE DE COUVREUR

p.150 ▸ 151 COUVREUR

## REMORQUES PORTE-ÉCHAFAUDAGES

p.157 ▸ 158 SE.01 SIMPLE ESSIEU
p.156 DE.01 DOUBLE ESSIEU



**Consultez nos tarifs**
Accédez à la version numérique du catalogue et ses tarifs bruts

TARIFS

# F3000

## DES PERFORMANCES ÉPROUVÉES POUR UN INVESTISSEMENT DURABLE

**Le F3000 est un investissement sûr grâce à des choix techniques originaux aux performances éprouvées en utilisation intensive.**

FABRIQUÉ EN FRANCE

GARANTIE 5 ans

COMPATIBLE AVEC F3000 ALU ET MULTI 4X, SUIVANT CONFIGURATIONS

CONFORMITÉ À LA RÉGLEMENTATION FRANÇAISE ET AUX NORMES EN 12810 ET EN 12811. LABELLISÉ NF

UTILISATION POSSIBLE EN GROS ŒUVRE

- **Classe 4** - 300 daN/m² (en longueur 3 m).
- Structure composée de **tubes d'acier Ø 50 mm, épaisseur 2 mm**
- **Entraxe de 0.83 m**

## STRUCTURE ACIER HAUTE RÉSISTANCE

### EXCELLENT RAPPORT POIDS/RÉSISTANCE

Cadres composés de tubes d'acier de dimensions optimales : **Ø 50 mm épaisseur 2 mm.**

### STABILITÉ HORS PAIR DE LA STRUCTURE

Même lorsqu'elle est soumise à de gros efforts de compression.

**L'acier utilisé, de haute résistance mécanique, est galvanisé à chaud** selon la norme ISO 1461, gage d'une exceptionnelle protection anticorrosion, de très longue durée, à l'extérieur comme à l'intérieur des tubes.

## CADRES H : OPTIMISÉS POUR VOTRE PRODUCTIVITÉ

### PERFORMANCES DURABLES, MÊME EN UTILISATION INTENSIVE

Extrémités des cadres avec manchons sertis : les cadres s'emboîtent et se déboîtent aisément, même après de multiples utilisations, grâce à une portée à plat (tube sur tube). **Pas de déformation, ni de soucis d'assemblage dans le temps.**

### AISANCE DE CIRCULATION ET CONFORT DE TRAVAIL

Cadre renforcé pour résister aux efforts et offrant un passage optimal de l'opérateur entre planchers.

**Atout sécurité**

GRANDE STABILITÉ DE LA STRUCTURE

## MONTAGE ET DÉMONTAGE EN SÉCURITÉ

### MDS CATÉGORIES 1 ET 2

Équipé des **garde-corps de montage et d'exploitation EXMDS,** le F3000 bénéficie de l'appellation **MDS catégories 1 et 2.**

### SIMPLE, EFFICACE ET SÉCURISÉ

**Pose et dépose des planchers et garde-corps s'effectuent en sécurité, depuis le niveau inférieur** (niveau de travail déjà équipé de protections).

Les garde-corps sont mis en place avant le plancher, ce qui élimine toute possibilité de circulation, toute situation périlleuse, sur le niveau à installer.

**Atout sécurité**

**PROTECTION ABSOLUE CONTRE LES CHUTES DE HAUTEUR**

## PLANCHERS ALU/BOIS PERFORMANTS

### RAPPORT QUALITÉ/PRIX EXCEPTIONNEL

Choix techniques originaux sur modèles standards et à trappe **avec un positionnement prix très compétitif.**

### CONÇUS POUR RÉSISTER AU TEMPS ET AUX CHOCS

### SÉCURITÉ ET MANIABILITÉ SUPÉRIEURES

| Classes de charge de l'échafaudage | |
|---|---|
| Planchers alu/bois **largeur 0,72 m** | |
| **Longueur de travée** | **Couvert ou non** |
| 3,00 m | classe 4 - 300 daN/m² |
| 2,50 m | classe 5 - 450 daN/m² |
| 2,00 m | classe 6 - 600 daN/m² |
| 1,50 m | classe 6 - 600 daN/m² |

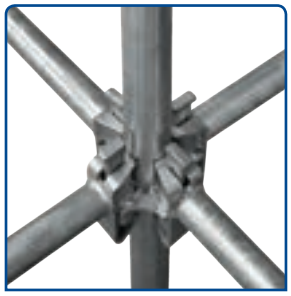

**Compatible**

**AVEC LE MULTI 4X ET LE F3000 ALU**

Pour répondre à toutes vos configurations de montage, le **F3000 est 100% compatible avec l'échafaudage multidirectionnel MULTI 4X.**

Il peut également être raccordé au **F3000 ALU suivant configurations.**

# F3000 ALU

## UN EXCELLENT RAPPORT POIDS/ ROBUSTESSE

**Des composants aluminium, plus légers, aux multiples avantages :**

- **une légèreté qui facilite le montage et le démontage,**
- **une productivité accrue,**
- **une pénibilité et des efforts réduits (pour lutter contre les TMS*).**

FABRIQUÉ EN FRANCE

GARANTIE 5 ans

**CONFORMITÉ À LA RÉGLEMENTATION FRANÇAISE ET AUX NORMES EN 12810 ET EN 12811. LABELLISÉ NF**

**COMPATIBLE AVEC F3000 ET MULTI 4X, SUIVANT CONFIGURATIONS**

- **Classe 4** - 300 daN/m² (en longueur 3 m).
- Structure composée de **tubes d'aluminium Ø 48.3 mm, épaisseur 4 mm**
- **Entraxe de 0.83 m**
- **Garde-corps de montage et d'exploitation**

## CADRES H EN ALUMINIUM : OPTIMISÉS POUR VOTRE PRODUCTIVITÉ

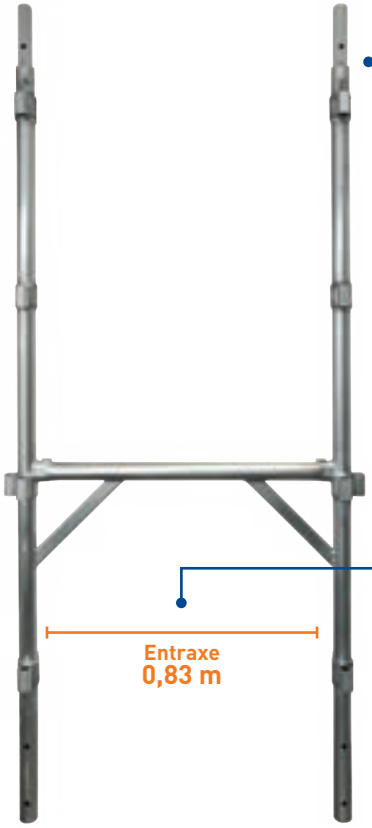


**PERFORMANCES DURABLES, MÊME EN UTILISATION INTENSIVE**

Extrémités des cadres avec manchons soudés : les cadres s'emboîtent et se déboîtent aisément, même après de multiples utilisations, grâce à une portée à plat (tube sur tube). **Pas de déformation ni de soucis d'assemblage dans le temps.**

**AISANCE DE CIRCULATION ET CONFORT DE TRAVAIL**

**Ultra léger !**

POIDS 9,7 KG

-42% VS version Acier

## 100% MONTAGE EN SÉCURITÉ

**Le F3000 ALU est équipé de garde-corps de montage et d'exploitation EXMDS catégorie 2.**

Pose et dépose des planchers et garde-corps s'effectuent en sécurité, depuis le niveau inférieur (niveau de travail déjà équipé de protections).

**EXTRÊME RAPIDITÉ DE MISE EN PLACE**

**PROTECTION ABSOLUE CONTRE LES CHUTES DE HAUTEUR**

Les garde-corps sont mis en place avant le plancher, ce qui élimine toute possibilité de circulation périlleuse, sur le niveau à installer.

### GARDE-CORPS EXMDS ALUMINIUM

- Catégorie MDS2
- Montage par 1 opérateur
- Contrevente la structure

**Ultra léger !**

-20% VS version Acier

* Troubles musculosquelettiques

# MULTI 4X

## LE MULTIDIRECTIONNEL 4 POSITIONS

**UNIVERSALITÉ D'USAGE**
**Convient pour des façades et/ou pour des configurations architecturales plus complexes.**

FABRIQUÉ EN FRANCE

GARANTIE 5 ans

**CONFORMITÉ À LA RÉGLEMENTATION FRANÇAISE ET AUX NORMES EN 12810 ET EN 12811. LABELLISÉ NF**

**COMPATIBLE AVEC F3000 ET F3000 ALU, SUIVANT CONFIGURATIONS**

- **Classe 4** - 300 daN/m² (en longueur 3 m)
- Structure composée de **tubes d'acier Ø 50 mm, épaisseur 2 mm**
- **Entraxe de 0.83 m ou 1 m**

## STRUCTURE ACIER HAUTE RÉSISTANCE

### EXCELLENT RAPPORT POIDS/RÉSISTANCE

Cadres composés de tubes d'acier de dimensions optimales : **Ø 50 mm épaisseur 2 mm.**

### STABILITÉ HORS PAIR DE LA STRUCTURE

Même lorsqu'elle est soumise à de gros efforts de compression.

**L'acier utilisé, de haute résistance mécanique, est galvanisé à chaud** selon la norme ISO 1461, gage d'une exceptionnelle protection anticorrosion, de très longue durée, à l'extérieur comme à l'intérieur des tubes.

## MONTANTS À NŒUDS 4 POSITIONS

### PERFORMANCES DURABLES, MÊME EN UTILISATION INTENSIVE

Extrémités des montants avec manchons sertis : les montants s'emboîtent et se déboîtent aisément, même après de multiples utilisations, grâce à une portée à plat (tube sur tube). **Pas de déformation, ni de souci d'assemblage dans le temps.**

### LIBERTÉ DE MONTAGE POUR S'ADAPTER À L'OUVRAGE

Montants de conception inédite, munis de noeuds à douilles tous les 0,50 m qui permettent **4 raccordements sur un même plan.**

**Grande polyvalence**

**GROS ŒUVRE + SECOND ŒUVRE**

MULTIDIRECTIONNEL

# MULTI 4X

## RACCORDEMENT SIMPLE ET RAPIDE PAR CLAVETAGE

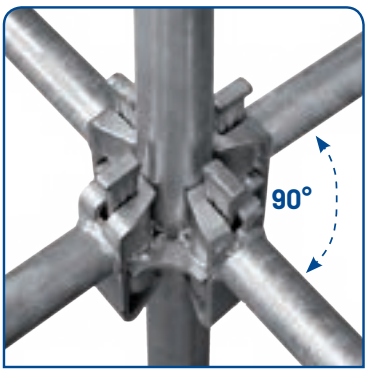


### ASSEMBLAGE TRÈS PERFORMANT GAIN DE TEMPS AU MONTAGE

Longerons et diagonales sont reliés aux connexions multidirectionnelles **par étriers à clavette imperdable.**

Les étriers possèdent **une griffe de pré-positionnement** permettant d'engager les longerons, à distance, sur les douilles, sans le moindre risque de décrochage.

**Compatible**

**AVEC LE MULTI 4X ET LE F3000 ALU**

Pour répondre à toutes vos configurations de montage, **le MULTI 4X est 100% compatible avec l'échafaudage de façade F3000.**

Il peut également être **raccordé au F3000 ALU suivant configurations.**

**Super pratique**

**CETTE COMPATIBILITÉ PERMET DE RÉPONDRE À UNE MULTITUDE DE CONFIGURATIONS DE CHANTIERS, DÉPORTS, ANGLES, DENIVELÉS...**

## CLASSES DE CHARGE DE L'ÉCHAFAUDAGE

| Largeur travée 0,83 m | | | | | | |
|---|---|---|---|---|---|---|
| Longueur de travée | Plancher acier Larg. 0,36 m | | Plancher alu Larg. 0,36 m | | Plancher alu/bois Larg. 0,72 m | |
| | N R | R | N R | R | N R | R |
| 3,00 m | 4 | 4 | 3 | 3 | 4 | 4 |
| 2,50 m | 4 | 4 | 3 | 3 | 5 | 5 |
| 2,00 m | 5 | 5 | 4 | 4 | 6 | 6 |
| 1,50 m | 6 | 6 | 6 | 6 | 6 | 6 |

| Largeur travée 1 m | | | | |
|---|---|---|---|---|
| Longueur de travée | Plancher acier Larg. 0,30 m | | Plancher alu Larg. 0,30 m | |
| | N R | R | N R | R |
| 3,00 m | 4 | 4 | 3 | 3 |
| 2,50 m | 5 | 5 | 4 | 4 |
| 2,00 m | 6 | 6 | 5 | 5 |
| 1,50 m | 6 | 6 | 6 | 6 |

# F3000 | F3000 ALU | MULTI 4X

MULTIDIRECTIONNEL

**Réglementation Française / Décret 2004-924 • Normes européennes EN 12810 et EN 12811**

## SEMELLES

Semelles à trous ou à vis permettant de maintenir un niveau horizontal parfait.

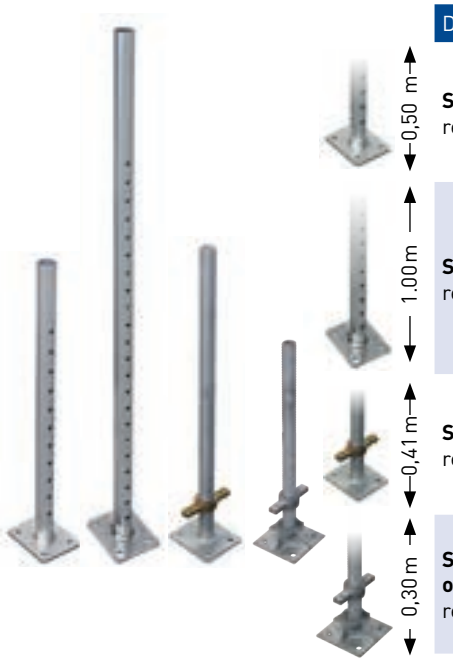


Platine orientable indispensable pour des pentes plus fortes.

| Désignation | Code | Dimension | Poids (kg) | F3000 | F3000 ALU | MULTI 4X | Prix € (HT) |
|---|---|---|---|---|---|---|---|
| **Semelle à trous** NF réglable sur 0,50 m | 21.902 | 0,75 m | 2,8 | ✓ | | ✓ | 49 |
| **Semelle à trous** NF réglable sur 1,00 m | 21.912 | 1,45 m | 4,8 | ✓ | | ✓ | 85 |
| **Semelle à vis** NF réglable sur 0,41 m | 21.905 | 0,80 m | 4,2 | ✓ | ✓ | ✓ | 57 |
| **Semelle à vis orientable** réglable sur 0,30 m | 21.907 | 0,49 m | 4,0 | ✓ | ✓ | ✓ | 87 |

## DÉPART

**Le poteau de départ acier** se monte parfaitement avec les cadres F3000 acier. Il n'a pas de sens de montage.

| Désignation | Code | Dimension | Poids (kg) | F3000 | F3000 ALU | MULTI 4X | Prix € (HT) |
|---|---|---|---|---|---|---|---|
| **Poteau de départ** | 21.612 | 1,00 m | 4,1 | ✓ NF | | | 81 |

**Le poteau de départ aluminium** se monte parfaitement avec les cadres F3000 alu. Il n'a pas de sens de montage.

| Désignation | Code | Dimension | Poids (kg) | F3000 | F3000 ALU | MULTI 4X | Prix € (HT) |
|---|---|---|---|---|---|---|---|
| **Poteau de départ alu** | 21.613 | 1,00 m | 2,2 | | ✓ NF | | 170 |

# F3000 | F3000 ALU | MULTI 4X

MULTIDIRECTIONNEL

**Réglementation Française / Décret 2004-924 • Normes européennes EN 12810 et EN 12811**

## DÉPART

Assure une circulation sécurisée sous l'échafaudage. Passage libre mini de 1,54 m.

| Désignation | Code | Dimension | Poids (kg) | F3000 | F3000 ALU | MULTI 4X | Prix € (HT) |
|---|---|---|---|---|---|---|---|
| **Poutre pour passage piétons** NF | 50.029 | 1,66 m | 18,1 | ✓ | | ✓ | 383 |

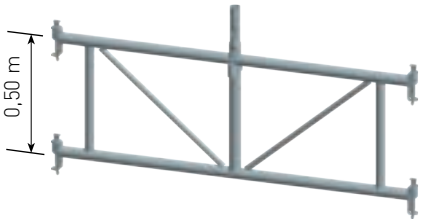


*S'installe facilement sur montants M4X.*
*Sur niveaux supérieurs, prolongement en F3000 ou M4X.*

## ÉLÉMENTS DE STRUCTURE F3000 ACIER GALVANISÉ

Cadres acier entraxe 0,83 m, montants ø 50 x épaisseur 2 mm. Munis de douilles pour fixation des longerons, lisses et garde-corps. Compatibles avec montants M4X.

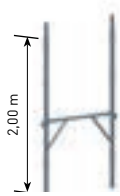

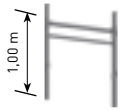


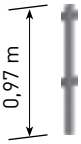


Fixation des lisses et sous-lisses sur niveaux supérieurs d'une structure.

| Désignation | Code | Dimension | Poids (kg) | F3000 | F3000 ALU | MULTI 4X | Prix € (HT) |
|---|---|---|---|---|---|---|---|
| **Cadre "H" acier de 2,00 m** | 50.030 | 2,00 m x 0,83 m | 16,7 | ✓ NF | | | 208 |
| **Demi-cadre "H" acier de 2,00 m** | 50.031 | 2,00 m x 0,83 m | 13,7 | ✓ NF | | | 178 |
| **Cadre M de 1,00 m** | 20.012 | 1,00 m x 0,83 m | 10,5 | ✓ NF | | | 177 |
| **Support de garde-corps** | 22.002 | 0,97 m | 3,0 | ✓ | | | 67 |

**Plus d'infos sur cadres F3000 acier** en page 121.

## ÉLÉMENTS DE STRUCTURE F3000 ALUMINIUM

Cadres aluminium entraxe 0,83 m, montants ø 48,3 x épaisseur 4 mm. Munis de douilles pour fixation des longerons, lisses et garde-corps.

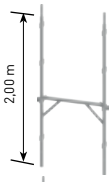


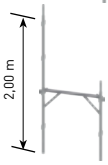


| Désignation | Code | Dimension | Poids (kg) | F3000 | F3000 ALU | MULTI 4X | Prix € (HT) |
|---|---|---|---|---|---|---|---|
| **Cadre "H" alu de 2,00 m** | 50.038 | 2,00 m x 0,83 m | 9,7 | | ✓ NF | | 436 |
| **Demi-cadre "H" alu de 2,00 m** | 50.039 | 2,00 m x 0,83 m | 7,8 | | ✓ NF | | 371 |

**Plus d'infos sur cadres F3000 ALU** en page 123.

## MONTANTS MULTI 4X

Montants verticaux acier ø 50 x épaisseur 2 mm avec noeuds (tous les 0,50 m) **offrant 4 possibilités de raccordement.**

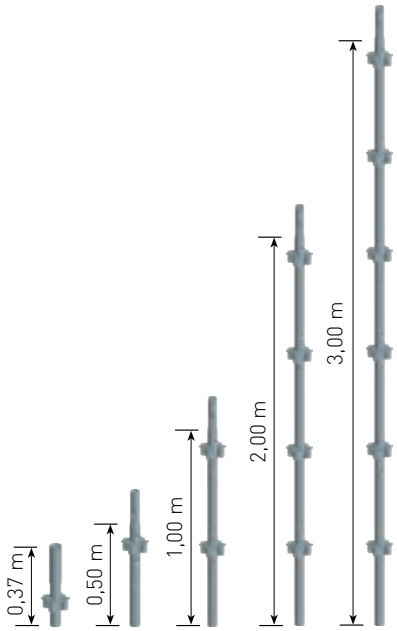


| Désignation | Code | Dimension | Poids (kg) | F3000 | F3000 ALU | MULTI 4X | Prix € (HT) |
|---|---|---|---|---|---|---|---|
| **Montant de départ** | **50.033** | 0,37 m | 2,0 | | | ✓ NF | 77 |
| **Montant** | **50.034** | 0,50 m | 2,8 | | | ✓ NF | 58 |
| **Montant** | **50.035** | 1,00 m | 4,7 | | | ✓ NF | 80 |
| **Montant** | **50.036** | 2,00 m | 8,6 | | | ✓ NF | 110 |
| **Montant** | **50.037** | 3,00 m | 12,5 | | | ✓ NF | 161 |

Permettent d'assembler des éléments par clavetage tous les 90°.

## DIAGONALES VERTICALES

Tube ø 35 mm.
Pour le contreventement vertical des structures F3000.

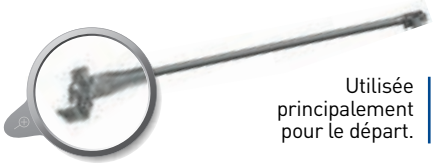

Utilisée principalement pour le départ.

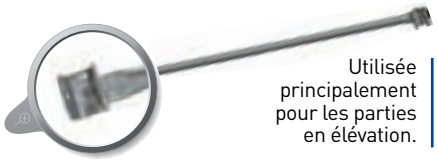

Utilisée principalement pour les parties en élévation.

| Désignation | Code | Dimension | Poids (kg) | F3000 | F3000 ALU | MULTI 4X | Prix € (HT) |
|---|---|---|---|---|---|---|---|
| **Diagonale à colliers** travée 3,00 m x 2,00 m | **20.422** | 3,60 m entraxe | 8,4 | ✓ NF | | | 148 |
| **Diagonale à chapes** travée 3,00 m x 2,00 m *Prévoir 2 goupilles par diagonale.* | **20.412** | 3,60 m entraxe | 7,7 | ✓ NF | | | 109 |

# F3000 | F3000 ALU | MULTI 4X

MULTIDIRECTIONNEL

**Réglementation Française / Décret 2004-924 • Normes européennes EN 12810 et EN 12811**

## DIAGONALES VERTICALES

Tube ø 35 mm.
Diagonales pour structure M4X raccordées par étriers.

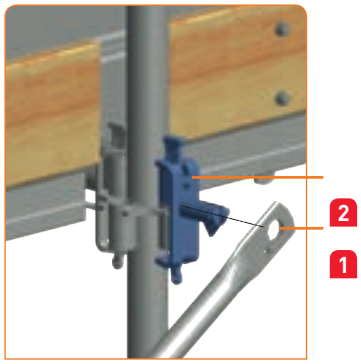


*On peut monter 2 diagonales sur un même étrier.*

| | Désignation | Code | Dimension | Poids (kg) | F3000 | F3000 ALU | MULTI 4X | Prix € (HT) |
|---|---|---|---|---|---|---|---|---|
| | **Diagonale verticale** travée 3,00 m x 2,00 m | 50.065 | 3,61 m entraxe | 6,8 | | | ✓ NF | 66 |
| | **Diagonale verticale** travée 2,50 m x 2,00 m | 50.064 | 3,20 m entraxe | 6,2 | | | ✓ NF | 65 |
| | **Diagonale verticale** travée 2,00 m x 2,00 m | 50.063 | 2,83 m entraxe | 5,5 | | | ✓ NF | 61 |
| | **Diagonale verticale** travée 1,50 m x 2,00 m | 50.062 | 2,50 m entraxe | 4,9 | | | ✓ NF | 60 |
| | **Diagonale verticale** travée 1,00 m x 2,00 m | 50.061 | 2,24 m entraxe | 4,4 | | | ✓ NF | 58 |
| 1 | **Diagonale verticale** travée 0,83 m x 2,00 m | 50.060 | 2,16 m entraxe | 4,3 | | | ✓ NF | 57 |
| 2 | **Etrier à clavette** pour diagonale | 50.040 | - | 0,9 | | | ✓ NF | 33 |

## LISSES

Tube ø 35 mm. Utilisés sur F3000 ou M4X pour la protection latérale ou d'extrémité.
Longueur indiquée : entraxe des cadres ou des montants.

| Désignation | Code | Dimension | Poids (kg) | F3000 | F3000 ALU | MULTI 4X | Prix € (HT) |
|---|---|---|---|---|---|---|---|
| **Lisse d'extrémité** | 21.172 | 0,46 m | 0,9 | ✓ NF | | | 25 |
| **Lisse d'extrémité** | 21.170 | 0,83 m | 1,4 | ✓ NF | | | 34 |
| **Lisse** | 21.114 | 1,50 m | 2,2 | ✓ NF | | | 72 |
| **Lisse** | 21.104 | 2,00 m | 2,7 | ✓ NF | | | 70 |
| **Lisse** | 21.118 | 2,50 m | 4,5 | ✓ NF | | | 73 |
| **Lisse** | 21.102 | 3,00 m | 5,4 | ✓ NF | | | 80 |
| **Lisse télescopique** | 21.131 | de 1,90 m à 3,00 m | 5,5 | ✓ | ✓ | ✓ | 181 |

**Un verrouillage efficace des éléments de protection.**
Lisses et sous-lisses possèdent des crochets de conception simple mais aux performances éprouvées. Le verrouillage avec le cadre est facile et 100% efficace. Ce type de crochet a aussi l'avantage de faciliter l'élimination de dépôts éventuels.

## LONGERONS

Tube ø 40 mm (48,3 mm pour longueur 1m).
Raccordés par clavetage.
Longueur indiquée : entraxe.

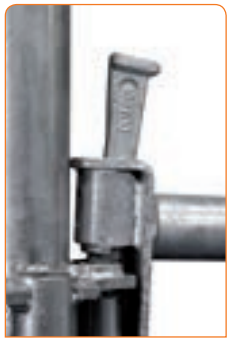

Assemblage facile et performant par clavette imperdable.

| Désignation | Code | Dimension | Poids (kg) | F3000 | F3000 ALU | MULTI 4X | Prix € (HT) |
|---|---|---|---|---|---|---|---|
| **Longeron** | **50.053** | 3,00 m | 7,1 | | | ✓ NF | 85 |
| **Longeron** | **50.052** | 2,50 m | 6,1 | | | ✓ NF | 77 |
| **Longeron** | **50.051** | 2,17 m | 5,5 | | | ✓ NF | 77* |
| **Longeron** | **50.050** | 2,00 m | 5,1 | | | ✓ NF | 73 |
| **Longeron** | **50.049** | 1,67 m | 4,5 | | | ✓ NF | 73* |
| **Longeron** | **50.048** | 1,50 m | 4,1 | | | ✓ NF | 67 |
| **Longeron** | **50.047** | 1,17 m | 3,5 | | | ✓ NF | 67* |
| **Longeron** | **50.046** | 1,00 m | 4,2 | | | ✓ NF | 56 |
| **Longeron** | **50.045** | 0,83 m | 3,4 | | | ✓ NF | 51 |
| **Longeron** | **50.044** | 0,70 m | 2,5 | | | ✓ NF | 51* |
| **Longeron** | **50.043** | 0,67 m | 2,4 | | | ✓ NF | 50* |
| **Longeron** | **50.042** | 0,46 m | 2,0 | | | ✓ NF | 48 |
| **Longeron** | **50.041** | 0,40 m | 1,9 | | | ✓ NF | 47 |

**Sur commande avec quantité minimum et délai : nous consulter.*

## LONGERONS RENFORCÉS / SUPPORTS PLANCHERS

Tube ø 35 mm.
Support pour planchers.

Tube 48,3 x 2,7 mm en partie supérieure.
Support pour planchers.
Raccordement par clavetage.

| Désignation | Code | Dimension | Poids (kg) | F3000 | F3000 ALU | MULTI 4X | Prix € (HT) |
|---|---|---|---|---|---|---|---|
| **Longeron poutrelle** | **31.802** | 3,00 m | 7,5 | ✓ | ✓ | ✓ | 260* |
| **Longeron renforcé** | **50.057** | 3,00 m | 19,8 | | | ✓ | 518* |
| **Longeron renforcé** | **50.056** | 2,50 m | 16,3 | | | ✓ | 467* |
| **Longeron renforcé** | **50.055** | 2,00 m | 13,7 | | | ✓ | 363* |
| **Longeron renforcé** | **50.054** | 1,50 m | 10,2 | | | ✓ | 249* |

**Sur commande avec quantité minimum et délai : nous consulter.*

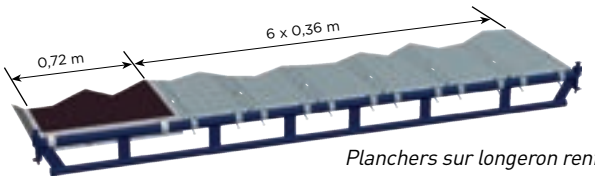


*Planchers sur longeron renforcé de 3,00 m (50.057).*

## GARDE-CORPS

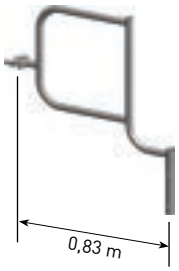


Conception et dimensions adaptées pour une protection optimale en présence d'une avancée de toiture.

| Désignation | Code | Dimension | Poids (kg) | F3000 | F3000 ALU | MULTI 4X | Prix € (HT) |
|---|---|---|---|---|---|---|---|
| **Garde-corps d'extrémité bas de pente de toit en acier** | 50.228 | - | 4,6 | ✓ | | ✓ | 133 |

# F3000 | F3000 ALU | MULTI 4X

MULTIDIRECTIONNEL

**Réglementation Française / Décret 2004-924 • Normes européennes EN 12810 et EN 12811**

## MONTAGE ET DÉMONTAGE EN SÉCURITÉ / M.D.S.

La notion de M.D.S est fondée sur un principe simple : le montage et le démontage des planchers et des garde-corps doivent être effectués selon un mode opératoire précis et depuis le niveau inférieur (sol ou niveau inférieur doté de ses garde-corps); garantissant ainsi la protection de l'opérateur.

DANGER

L'opérateur pose le garde-corps **sans aucune protection.**

MONTAGE MDS

L'opérateur pose le garde-corps **depuis le niveau inférieur sécurisé.**

**3 catégories (3 typologies de pose/dépose) ont été définies.**
**Elles sont directement liées à la conception et à la composition de l'échafaudage.**

| | | |
|---|---|---|
| MDS Cat. 1 | **Montage et démontage en sécurité** INCONTOURNABLE | Il n'est pas possible de monter et de démonter l'échafaudage autrement qu'en parfaite sécurité. |
| MDS Cat. 2 | **Montage et démontage en sécurité** DIFFICILEMENT CONTOURNABLE | Déroger au mode opératoire prévu, rend le montage et le démontage de l'échafaudage plus long et plus compliqué. |
| MDS Cat. 3 | **Montage et démontage en sécurité** CONTOURNABLE | Il existe un mode opératoire prévu en sécurité, mais déroger à ce mode n'engendre pas de contraintes particulières. |

## GARDE-CORPS DE MONTAGE ET D'EXPLOITATION M.D.S. CATÉGORIE 1

**Garde-corps latéral EXMDS1**
Acier galvanisé.
Se monte depuis le niveau inférieur en parfaite sécurité, **selon une méthode incontournable et instinctive.**
Contrevente la structure.

| Désignation | Code | Dimension | Poids (kg) | F3000 | F3000 ALU | MULTI 4X | Prix € (HT) |
|---|---|---|---|---|---|---|---|
| Garde-corps latéral EXMDS1 | 20.926 | 3,00 m | 14,9 | ✓ NF | ✓ NF | | 368 |
| Garde-corps latéral EXMDS1 | 20.927 | 2,50 m | 13,5 | ✓ NF | ✓ NF | | 363 |
| Garde-corps latéral EXMDS1 | 20.928 | 2,00 m | 12,2 | ✓ NF | ✓ NF | | 355 |
| Garde-corps latéral EXMDS1 | 20.929 | 1,50 m | 9,7 | ✓ NF | ✓ NF | | 346 |

## GARDE-CORPS DE MONTAGE ET D'EXPLOITATION M.D.S. CATÉGORIE 2 - ACIER

**Garde-corps latéral EXMDS2.** Acier galvanisé. Se monte depuis le niveau inférieur en parfaite sécurité, **selon une méthode difficilement contournable.** Contrevente la structure.

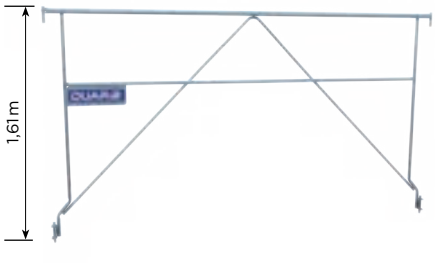


| Désignation | Code | Dimension | Poids (kg) | F3000 | F3000 ALU | MULTI 4X | Prix € (HT) |
|---|---|---|---|---|---|---|---|
| **Garde-corps latéral acier-EXMDS2** NF | 50.220 | 3,00 m | 14,2 | ✓ | ✓ | ✓ | 317 |
| **Garde-corps latéral acier-EXMDS2** NF | 50.221 | 2,50 m | 12,8 | ✓ | ✓ | ✓ | 305 |
| **Garde-corps latéral acier-EXMDS2** NF | 50.222 | 2,00 m | 11,5 | ✓ | ✓ | ✓ | 305 |
| **Garde-corps latéral acier-EXMDS2** NF | 50.223 | 1,50 m | 9,0 | ✓ | ✓ | ✓ | 293 |

**Garde-corps d'extrémité EXMDS2.** Entraxe 1 m. Acier galvanisé. Se monte depuis le niveau inférieur en parfaite sécurité, **selon une méthode difficilement contournable.** Contrevente la structure.

| Désignation | Code | Dimension | Poids (kg) | F3000 | F3000 ALU | MULTI 4X | Prix € (HT) |
|---|---|---|---|---|---|---|---|
| **Garde-corps d'extrémité acier-EXMDS2** | 20.925 | 1,00 m | 7,4 | | | ✓ NF | 217 |

## GARDE-CORPS DE MONTAGE ET D'EXPLOITATION M.D.S. CATÉGORIE 2 - ALU

**Garde-corps latéral EXMDS2.** Aluminium. Se monte depuis le niveau inférieur en parfaite sécurité, **selon une méthode difficilement contournable.** Contrevente la structure.

| Désignation | Code | Dimension | Poids (kg) | F3000 | F3000 ALU | MULTI 4X | Prix € (HT) |
|---|---|---|---|---|---|---|---|
| **Garde-corps latéral alu-EXMDS2** NF | 50.085 | 3,00 m | 11,3 | ✓ | ✓ | | 571 |
| **Garde-corps latéral alu-EXMDS2** NF | 50.084 | 2,50 m | 10,6 | ✓ | ✓ | | 551 |

## LISSES DE PROTECTION POUR GARDE-CORPS LATÉRAL EXMDS

Réalisées en tube ø 35 mm, elles sont à placer à 1,50 m au-dessus du plancher dans la travée d'accès.

*Travée d'accès avec lisse de protection au-dessus du garde-corps.*

| Désignation | Code | Dimension | Poids (kg) | F3000 | F3000 ALU | MULTI 4X | Prix € (HT) |
|---|---|---|---|---|---|---|---|
| **Lisse de protection pour garde-corps EXM** NF | 20.913 | 3,00 m | 5,3 | ✓ | ✓ | ✓ | 109 |
| **Lisse de protection pour garde-corps EXM** NF | 20.915 | 2,50 m | 4,6 | ✓ | ✓ | ✓ | 102 |
| **Lisse de protection pour garde-corps EXM** NF | 20.917 | 2,00 m | 3,7 | ✓ | ✓ | ✓ | 102 |
| **Lisse de protection pour garde-corps EXM** NF | 20.921 | 1,50 m | 2,8 | ✓ | ✓ | ✓ | 89 |

# F3000 | F3000 ALU | MULTI 4X

**Réglementation Française / Décret 2004-924 • Normes européennes EN 12810 et EN 12811**

## GARDE-CORPS DE MONTAGE ET D'EXPLOITATION M.D.S. CATÉGORIE 1

**Garde-corps d'extrémité EXMDS1**. Acier galvanisé. Se monte depuis le niveau inférieur en parfaite sécurité, **selon une méthode incontournable et instinctive.** Plinthe acier intégrée.

| Désignation | Code | Dimension | Poids (kg) | F3000 | F3000 ALU | MULTI 4X | Prix € (HT) |
|---|---|---|---|---|---|---|---|
| **Garde-corps d'extrémité acier EXMDS1** NF | 50.219 | 0,83 m | 6,4 | ✓ | ✓ | ✓ | 216 |

## GARDE-CORPS DE MONTAGE EN SÉCURITÉ

Avec un échafaudage équipé de lisses, les garde-corps de montage assurent une protection collective pendant les phases de montage et démontage.

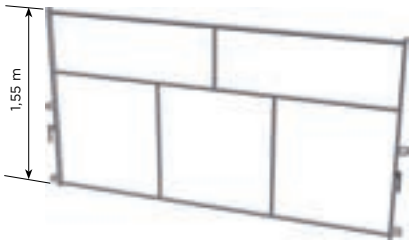


| Désignation | Code | Dimension | Poids (kg) | F3000 | F3000 ALU | MULTI 4X | Prix € (HT) |
|---|---|---|---|---|---|---|---|
| **Garde-corps de montage en aluminium** NF | 50.083 | 3,00 m | 8,7 | ✓ | | ✓ | 530 |
| **Garde-corps de montage en aluminium** NF | 50.082 | 2,50 m | 8,0 | ✓ | | ✓ | 509* |
| **Garde-corps de montage en aluminium** NF | 50.081 | 2,00 m | 7,2 | ✓ | | ✓ | 492* |
| **Garde-corps de montage en aluminium** NF | 50.080 | 1,50 m | 5,8 | ✓ | | ✓ | 469* |

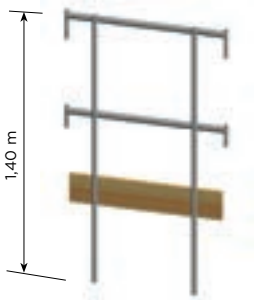


| | | | | | | | |
|---|---|---|---|---|---|---|---|
| **Garde-corps de montage d'extrémité en acier galvanisé** NF | 20.923 | 1,00 m | 7,3 | | | ✓ | 261 |
| **Garde-corps de montage d'extrémité en acier galvanisé** NF | 20.922 | 0,83 m | 6,6 | | | ✓ | 249 |

**Sur commande avec quantité minimum et délai : nous consulter.*

Les garde-corps de montage sont installés temporairement au fur et à mesure du montage ou du démontage de l'échafaudage.

## PLANCHERS ACIER

Planchers hauteur 68 mm réalisés en acier galvanisé Sendzimir Z 275 g.
Antidérapant par trous emboutis extérieurs.
Crochets boulonnés avec verrous anti-soulèvement.

| Désignation | Code | Dimension | Poids (kg) | F3000 | F3000 ALU | MULTI 4X | Prix € (HT) |
|---|---|---|---|---|---|---|---|
| **1** LARGEUR 0,36 M | | | | | | | |
| **Plancher acier** NF Classe 4 - 300 daN/m² | **50.095** | 3,00 m | 21,3 | ✓ | ✓ | ✓ | 204 |
| **Plancher acier** NF Classe 4 - 300 daN/m² | **50.094** | 2,50 m | 18,4 | ✓ | ✓ | ✓ | 197* |
| **Plancher acier** NF Classe 5 - 450 daN/m² | **50.093** | 2,00 m | 15,5 | ✓ | ✓ | ✓ | 172* |
| **Plancher acier** NF Classe 6 - 600 daN/m² | **50.092** | 1,50 m | 12,0 | ✓ | ✓ | ✓ | 161* |
| **Plancher acier** Classe 6 - 600 daN/m² | **50.091** | 1,00 m | 9,1 | | | ✓ NF | 142* |
| **Plancher acier** NF Classe 6 - 600 daN/m² | **50.090** | 0,83 m | 6,8 | ✓ | ✓ | ✓ | Nous consulter* |
| **2** LARGEUR 0,30 M | | | | | | | |
| **Plancher acier** Classe 4 - 300 daN/m² | **50.100** | 3,00 m | 19,0 | | | ✓ NF | 162 |
| **Plancher acier** Classe 5 - 450 daN/m² | **50.099** | 2,50 m | 16,4 | | | ✓ NF | Nous consulter* |
| **Plancher acier** Classe 6 - 600 daN/m² | **50.098** | 2,00 m | 13,8 | | | ✓ NF | Nous consulter* |
| **Plancher acier** Classe 6 - 600 daN/m² | **50.097** | 1,50 m | 10,8 | | | ✓ NF | Nous consulter* |
| **Plancher acier** Classe 6 - 600 daN/m² | **50.096** | 1,00 m | 8,1 | | | ✓ NF | Nous consulter* |
| **3** LARGEUR 0,20 M | | | | | | | |
| **Plancher acier** Classe 5 - 450 daN/m² | **50.198** | 3,00 m | 19,0 | | | ✓ | 153* |
| **Plancher acier** Classe 6 - 600 daN/m² | **50.197** | 2,50 m | 16,3 | | | ✓ | Nous consulter* |
| **Plancher acier** Classe 6 - 600 daN/m² | **50.196** | 2,00 m | 13,6 | | | ✓ | Nous consulter* |
| **Plancher acier** Classe 6 - 600 daN/m² | **50.195** | 1,50 m | 10,9 | | | ✓ | Nous consulter* |
| **Plancher acier** Classe 6 - 600 daN/m² | **50.194** | 1,00 m | 8,5 | | | ✓ | Nous consulter* |
| **Plancher acier** Classe 6 - 600 daN/m² | **50.193** | 0,83 m | 7,3 | | | ✓ | Nous consulter* |

**Sur commande avec quantité minimum et délai : nous consulter.*

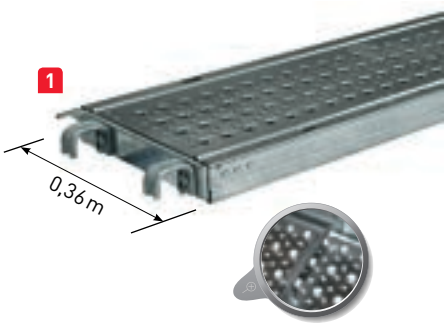


Poignées ergonomiques de manutention.

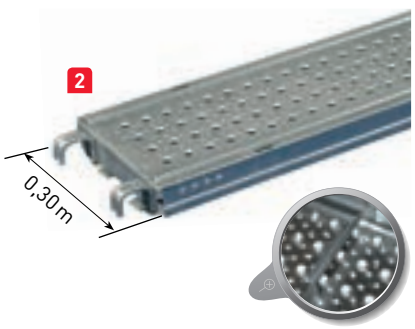


Poignées ergonomiques de manutention.

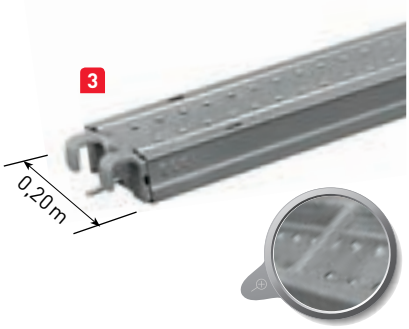


Poignées ergonomiques de manutention.

# F3000 | F3000 ALU | MULTI 4X

MULTIDIRECTIONNEL

**Réglementation Française / Décret 2004-924 • Normes européennes EN 12810 et EN 12811**

## PLANCHERS ALUMINIUM

Planchers hauteur 75 mm réalisés en alliage d'aluminium. Surface antidérapante. Crochets boulonnés avec verrous anti-soulèvement.

| Désignation | Code | Dimension | Poids (kg) | F3000 | F3000 ALU | MULTI 4X | Prix € (HT) |
|---|---|---|---|---|---|---|---|
| 1 LARGEUR 0,36 M | | | | | | | |
| **Plancher alu** Classe 3 - 200 daN/m² | **50.106** | 3,00 m | 12,6 | ✓ | ✓ | ✓ | 365* |
| **Plancher alu** Classe 3 - 200 daN/m² | **50.105** | 2,50 m | 11,0 | ✓ | ✓ | ✓ | Nous consulter* |
| **Plancher alu** Classe 4 - 300 daN/m² | **50.104** | 2,00 m | 9,4 | ✓ | ✓ | ✓ | Nous consulter* |
| **Plancher alu** Classe 6 - 600 daN/m² | **50.103** | 1,50 m | 7,5 | ✓ | ✓ | ✓ | Nous consulter* |
| **Plancher alu** Classe 6 - 600 daN/m² | **50.102** | 1,00 m | 5,9 | | | ✓ | Nous consulter* |
| **Plancher alu** Classe 6 - 600 daN/m² | **50.101** | 0,83 m | 5,6 | ✓ | ✓ | ✓ | Nous consulter* |

**Sur commande avec quantité minimum et délai : nous consulter.*

Planchers hauteur 65 mm réalisés en alliage d'aluminium. Surface antidérapante. Crochets boulonnés avec verrous anti-soulèvement.

| Désignation | Code | Dimension | Poids (kg) | F3000 | F3000 ALU | MULTI 4X | Prix € (HT) |
|---|---|---|---|---|---|---|---|
| 2 LARGEUR 0,30 M | | | | | | | |
| **Plancher alu** Classe 3 - 200 daN/m² | **50.111** | 3,00 m | 10,7 | | | ✓ | Nous consulter* |
| **Plancher alu** Classe 4 - 300 daN/m² | **50.110** | 2,50 m | 9,4 | | | ✓ | Nous consulter* |
| **Plancher alu** Classe 5 - 450 daN/m² | **50.109** | 2,00 m | 8,0 | | | ✓ | Nous consulter* |
| **Plancher alu** Classe 6 - 600 daN/m² | **50.108** | 1,50 m | 6,4 | | | ✓ | Nous consulter* |
| **Plancher alu** Classe 6 - 600 daN/m² | **50.107** | 1,00 m | 5,0 | | | ✓ | Nous consulter* |

1

Poignées ergonomiques de manutention.

2

Poignées ergonomiques de manutention.

## PLANCHERS ALU/BOIS STANDARDS

Planchers avec contreplaqué antidérapant multiplis 9 mm et cadre aluminium soudé, hauteur 93 mm.

| Désignation | Code | Dimension | Poids (kg) | F3000 | F3000 ALU | MULTI 4X | Prix € (HT) |
|---|---|---|---|---|---|---|---|
| LARGEUR 0,72 M | | | | | | | |
| **Plancher standard** NF Classe 4 - 300 daN/m² | **50.117** | 3,00 m | 25,4 | ✓ | ✓ | ✓ | 432 |
| **Plancher standard** NF Classe 5 - 450 daN/m² | **50.116** | 2,50 m | 21,7 | ✓ | ✓ | ✓ | 421 |
| **Plancher standard** NF Classe 6 - 600 daN/m² | **50.115** | 2,00 m | 17,9 | ✓ | ✓ | ✓ | 403 |
| **Plancher standard** NF Classe 6 - 600 daN/m² | **50.114** | 1,50 m | 13,8 | ✓ | ✓ | ✓ | 381 |
| **Plancher standard** Classe 6 - 600 daN/m² | **50.113** | 1,00 m | 9,8 | | | ✓ NF | 347 |
| **Plancher standard** NF Classe 6 - 600 daN/m² | **50.112** | 0,83 m | 8,5 | ✓ | ✓ | ✓ | 339 |

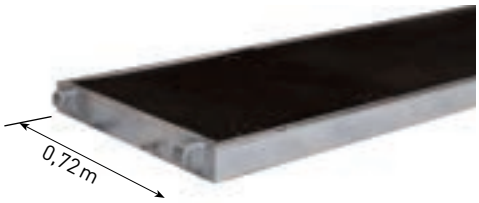


**Descriptif technique du plancher alu/bois** page 136.

## PLANCHERS ALU / BOIS HAUTE PERFORMANCE

**Une surface antidérapante en contreplaqué 9 mm.**
Il est intégré au profil pour garantir une tenue durable.

**Crochets haute résistance en aluminium extrudé largeur 38 mm.**
Soudés aux profils.

**Garantie anti-soulèvement.**
Verrouillage semi-automatique à ressort.
Longévité supérieure.

**Une ceinture rigide autour du contreplaqué.**
Profils aluminium extrudés et soudés de hauteur 93 mm.

**Traverses ergonomiques, sous le plancher.**
Pour une prise en main optimale.

**Verrou de trappe semi-automatique en plastique moulé.**
Il n'endommage pas le profil latéral et offre une durabilité exceptionnelle.

**Solides charnières acier** 142 x 100 mm placées sous la trappe pour ne pas gêner l'opérateur.

**Blocage de la rotation de la trappe par le profil latéral.**
La trappe se referme et se verrouille automatiquement, elle ne peut pas rester ouverte.

## PLANCHERS ALU / BOIS À TRAPPE

*Échelle d'accès alu (fixée sous le plancher).*

| Désignation | Code | Dimension | Poids (kg) | F3000 | F3000 ALU | MULTI 4X | Prix € (HT) |
|---|---|---|---|---|---|---|---|
| LARGEUR 0,72 M | | | | | | | |
| **Plancher à trappe** NF Classe 4 - 300 daN/m² | 50.122 | 3,00 m | 26,8 | ✓ | ✓ | ✓ | 538 |
| **Plancher à trappe** NF Classe 5 - 450 daN/m² | 50.120 | 2,50 m | 22,7 | ✓ | ✓ | ✓ | 531 |
| **Plancher à trappe** NF Classe 6 - 600 daN/m² | 50.119 | 2,00 m | 19,0 | ✓ | ✓ | ✓ | 518 |
| **Plancher à trappe** NF Classe 6 - 600 daN/m² | 50.118 | 1,50 m | 14,9 | ✓ | ✓ | ✓ | 515 |
| **Plancher à trappe + échelle aluminium** NF Classe 4 - 300 daN/m² | 50.242 | 3,00 m | 30,5 | ✓ | ✓ | ✓ | 785 |

| Désignation | Code | Dimension | Poids (kg) | F3000 | F3000 ALU | MULTI 4X | Prix € (HT) |
|---|---|---|---|---|---|---|---|
| LARGEUR 0,60 M | | | | | | | |
| **Plancher à trappe** NF Classe 4 - 300 daN/m² | 50.243 | 3,00 m | 24,2 | | | ✓ | 542 |
| **Plancher à trappe** NF Classe 5 - 450 daN/m² | 50.244 | 2,50 m | 20,5 | | | ✓ | 535 |
| **Plancher à trappe** NF Classe 6 - 600 daN/m² | 50.245 | 2,00 m | 17,1 | | | ✓ | 525 |
| **Plancher à trappe** NF Classe 6 - 600 daN/m² | 50.246 | 1,50 m | 13,4 | | | ✓ | 516 |

# F3000 | F3000 ALU | MULTI 4X

MULTIDIRECTIONNEL

**Réglementation Française / Décret 2004-924 • Normes européennes EN 12810 et EN 12811**

## ÉCHELLES D'ACCÈS

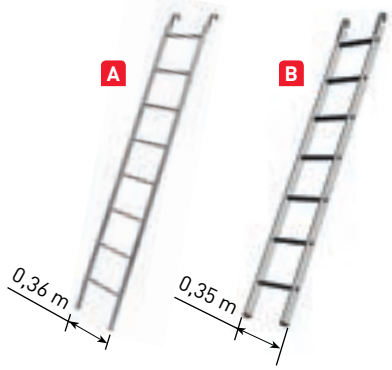


| | Désignation | Code | Dimension | Poids (kg) | F3000 | F3000 ALU | MULTI 4X | Prix € (HT) |
|---|---|---|---|---|---|---|---|---|
| A | Échelle d'accès acier galvanisé NF | 28.202 | 2,00 m x 0,36 m | 7,0 | ✓ | ✓ | ✓ | 162 |
| B | Échelle d'accès aluminium NF | 20.514 | 2,00 m x 0,35 m | 3,4 | ✓ | ✓ | ✓ | 162 |

## PLINTHES BOIS

Plinthes hauteur 150 mm,
à monter directement
sur les planchers, toutes catégories.

| Désignation | Code | Dimension | Poids (kg) | F3000 | F3000 ALU | MULTI 4X | Prix € (HT) |
|---|---|---|---|---|---|---|---|
| Plinthe latérale NF | 50.133 | 3,00 m | 5,3 | ✓ | ✓ | ✓ | 50 |
| Plinthe latérale NF | 50.132 | 2,50 m | 4,5 | ✓ | ✓ | ✓ | 48 |
| Plinthe latérale NF | 50.131 | 2,00 m | 3,7 | ✓ | ✓ | ✓ | 44 |
| Plinthe latérale NF | 50.130 | 1,50 m | 2,9 | ✓ | ✓ | ✓ | 40 |
| Plinthe latérale | 50.129 | 1,00 m | 2,1 | | | ✓ NF | 34 |
| Plinthe latérale NF | 50.128 | 0,83 m | 1,8 | ✓ | ✓ | ✓ | 33 |

Plinthes hauteur 150 mm.
Elles se fixent entre les 2 montants,
au-dessus d'un longeron.

Sur plinthes lg 1,17 à 3 m, une extrémité est articulée pour faciliter le montage et démontage.

| Désignation | Code | Dimension | Poids (kg) | F3000 | F3000 ALU | MULTI 4X | Prix € (HT) |
|---|---|---|---|---|---|---|---|
| Plinthe d'extrémité | 50.146 | 3,00 m | 5,5 | | | ✓ | 60 |
| Plinthe d'extrémité | 50.145 | 2,50 m | 4,7 | | | ✓ | 57* |
| Plinthe d'extrémité | 50.144 | 2,17 m | 4,2 | | | ✓ | 57* |
| Plinthe d'extrémité | 50.143 | 2,00 m | 4,0 | | | ✓ | 55* |
| Plinthe d'extrémité | 50.142 | 1,67 m | 3,4 | | | ✓ | 55* |
| Plinthe d'extrémité | 50.141 | 1,50 m | 3,1 | | | ✓ | 50* |
| Plinthe d'extrémité | 50.140 | 1,17 m | 2,5 | | | ✓ | 50* |

| Désignation | Code | Dimension | Poids (kg) | F3000 | F3000 ALU | MULTI 4X | Prix € (HT) |
|---|---|---|---|---|---|---|---|
| Plinthe d'extrémité | 50.139 | 1,00 m | 2,5 | | | ✓ NF | 48* |
| Plinthe d'extrémité NF | 50.138 | 0,83 m | 2,2 | ✓ | ✓ | ✓ | 44 |
| Plinthe d'extrémité | 50.137 | 0,70 m | 2,1 | | | ✓ NF | 44* |
| Plinthe d'extrémité | 50.136 | 0,67 m | 2,0 | | | ✓ NF | 47* |
| Plinthe d'extrémité | 50.135 | 0,46 m | 1,6 | ✓ | ✓ | ✓ | 44* |
| Plinthe d'extrémité NF | 50.134 | 0,40 m | 1,5 | | | ✓ NF | 41* |

*Sur commande avec quantité minimum et délai : nous consulter.

## PLINTHES ACIER

Plinthes acier axées hauteur 150 mm. Elles viennent se bloquer entre les 2 montants, au-dessus d'un longeron.
Utilisation latérale ou d'extrémité.

Non compatible avec garde-corps EXMDS1 et EXMDS2

| Désignation | Code | Dimension | Poids (kg) | F3000 | F3000 ALU | MULTI 4X | Prix € (HT) |
|---|---|---|---|---|---|---|---|
| **Plinthe acier axée** | 50.210 | 3,00 m | 4,8 | ✓ | ✓ | ✓ | 50 |
| **Plinthe acier axée** | 50.209 | 2,50 m | 4,0 | ✓ | ✓ | ✓ | 48* |
| **Plinthe acier axée** | 50.208 | 2,00 m | 3,2 | ✓ | ✓ | ✓ | 40* |
| **Plinthe acier axée** | 50.207 | 1,50 m | 2,4 | ✓ | ✓ | ✓ | 34* |
| **Plinthe acier axée** | 50.206 | 1,00 m | 1,6 | | | ✓ | 24* |
| **Plinthe acier axée** | 50.205 | 0,83 m | 1,3 | ✓ | ✓ | ✓ | 19* |

Plinthes acier déportées hauteur 150 mm à monter directement sur les planchers, toutes catégories.

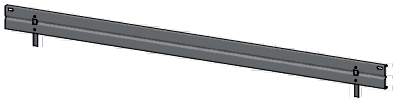

| Désignation | Code | Dimension | Poids (kg) | F3000 | F3000 ALU | MULTI 4X | Prix € (HT) |
|---|---|---|---|---|---|---|---|
| **Plinthe acier déportée** | 50.204 | 3,00 m | 6,0 | ✓ | ✓ | ✓ | 73 |
| **Plinthe acier déportée** | 50.203 | 2,50 m | 5,0 | ✓ | ✓ | ✓ | 67* |
| **Plinthe acier déportée** | 50.202 | 2,00 m | 4,0 | ✓ | ✓ | ✓ | 57* |
| **Plinthe acier déportée** | 50.201 | 1,50 m | 3,0 | ✓ | ✓ | ✓ | 47* |
| **Plinthe acier déportée** | 50.200 | 1,00 m | 2,0 | | | ✓ | 30* |
| **Plinthe acier déportée** | 50.199 | 0,83 m | 1,7 | ✓ | ✓ | ✓ | 25* |

**Sur commande avec quantité minimum et délai : nous consulter.*

## TRAVERSES

| Désignation | Code | Dimension | Poids (kg) | F3000 | F3000 ALU | MULTI 4X | Prix € (HT) |
|---|---|---|---|---|---|---|---|
| **Traverse pour lisses** (support plancher) | 22.412 | 0,83 m entraxe | 1,9 | ✓ | ✓ | ✓ | 49 |
| **Traverse pour lisse télescopique et longeron renforcé** | 22.421 | Long. hors tout 0,87 m | 2,7 | ✓ | ✓ | ✓ | 113 |
| **Traverse pour cadre Permet un réglage du plancher tous les 50 cm.** | 22.403 | 0,83 m entraxe | 2,6 | ✓ | ✓ | ✓ | 54 |
| **Entretoise de socle** | 20.601 | 0,83 m entraxe | 1,9 | ✓ | ✓ | ✓ | 55 |

*Entretoise de socle 20.601, sur semelles à trous 21.902.*

# F3000 | F3000 ALU | MULTI 4X

**Réglementation Française / Décret 2004-924 • Normes européennes EN 12810 et EN 12811**

## CONTOURNEMENTS

Les éléments de contournement permettent de franchir des avancées sur une façade comme, par exemple, un balcon.

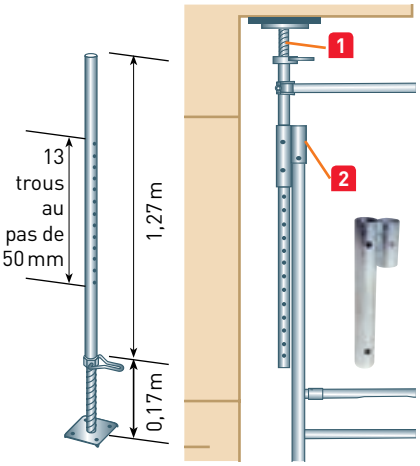


| | Désignation | Code | Dimension | Poids (kg) | F3000 | F3000 ALU | MULTI 4X | Prix € (HT) |
|---|---|---|---|---|---|---|---|---|
| 1 | **Vérin de contournement** Positionnement sur 0,60 m avec la goupille. Réglage sur 0,17 m avec le filetage. | 21.921 | 1,44 m | 6,0 | ✓ | ✓ | | 181 |
| 2 | **Support de vérin** | 22.041 | 0,36 m | 1,1 | ✓ | ✓ | | 35 |

À gauche, on glisse le vérin et à droite un cadre F3000 acier ou alu ou un poteau de départ acier ou alu.

## POUTRES ACIER - HAUTEUR 0,50 M

Poutres acier galvanisé Ø 48,3 mm, hauteur 0,50 m.
Fixation par clavetage directement sur douilles cadres F3000 ou nœuds M4X.

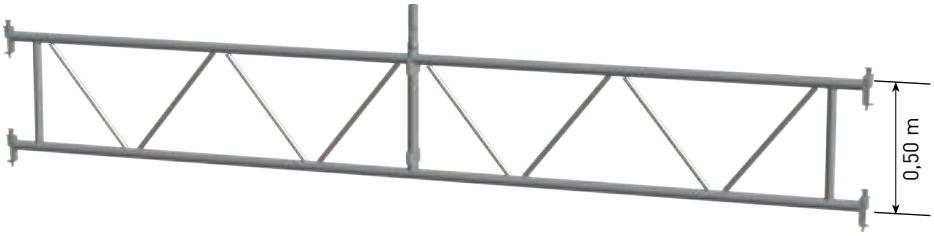


| Désignation | Code | Dimension | Poids (kg) | F3000 | F3000 ALU | MULTI 4X | Prix € (HT) |
|---|---|---|---|---|---|---|---|
| **Poutre acier** NF | 50.192 | 6,00 m | 53,3 | ✓ | ✓ | ✓ | 1 021 |
| **Poutre acier** NF | 50.191 | 5,00 m | 45,4 | ✓ | ✓ | ✓ | 819 |
| **Poutre acier** NF | 50.190 | 4,00 m | 37,5 | ✓ | ✓ | ✓ | 674 |

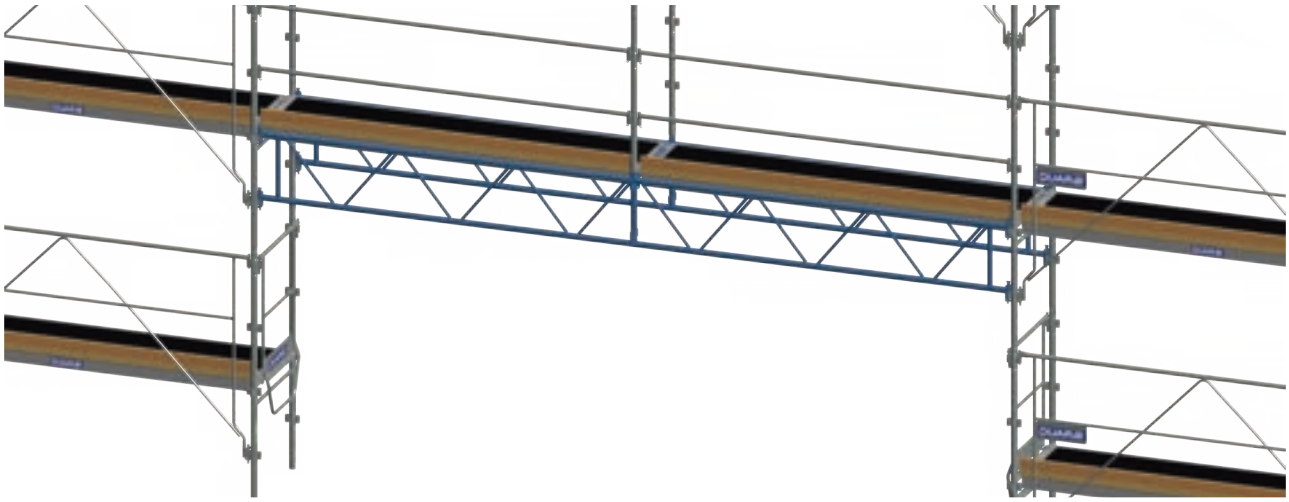

# POUTRES MODULAIRES ALUMINIUM - HAUTEUR 0,50 M

Pour les passages en portiques aluminium. Ø 48,3 mm, hauteur 0,50 m. Extension de la longueur par assemblage de manchons de liaison.

| Désignation | Code | Dimension | Poids (kg) | F3000 | F3000 ALU | MULTI 4X | Prix € (HT) |
|---|---|---|---|---|---|---|---|
| **Poutre aluminium*** | 50.166 | 8,10 m | 35,0 | ✓ | ✓ | ✓ | 1 419 |
| **Poutre aluminium** | 50.165 | 6,10 m | 26,5 | ✓ | ✓ | ✓ | 1 074 |
| **Poutre aluminium** | 50.164 | 5,10 m | 22,3 | ✓ | ✓ | ✓ | 903 |
| **Poutre aluminium** | 50.163 | 4,10 m | 18,0 | ✓ | ✓ | ✓ | 729 |
| **Poutre aluminium** | 50.162 | 3,10 m | 13,1 | ✓ | ✓ | ✓ | 529 |

**Composée de 2 poutres aluminium 50.163 + 1 ensemble de 4 manchons de liaison 50.188 + 1 boîte de 50 vis HM 10x60 50.089.*

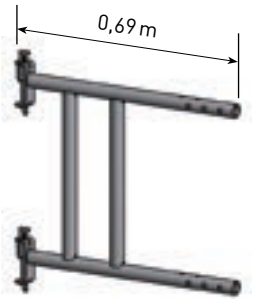


Cadre de liaison des poutres sur F3000 et M4X. Raccordement par clavetage.

| | | | | | | | |
|---|---|---|---|---|---|---|---|
| **Cadre de liaison** | 50.160 | 0,69 m | 9,2 | ✓ | ✓ | ✓ | 193 |

Servent à l'extension des poutres. Fixation par boulons.

| | | | | | | | |
|---|---|---|---|---|---|---|---|
| **Ensemble de 4 manchons de liaison** | 50.188 | 0,53 m | 6,9 | ✓ | ✓ | ✓ | 249 |
| **Boîte de 50 vis HM 10x60** Classe 8/8 Zn + écrou frein HM10 Zn | 50.189 | - | - | ✓ | ✓ | ✓ | 77 |

*Laçage pour poutre acier et alu.*

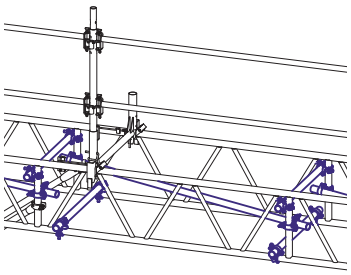

| | | | | | | | |
|---|---|---|---|---|---|---|---|
| **Laçage pour poutre long. 6 m**<br>- 6 tubes Ø 48,3 mm long. 1 m - 50.177<br>- 1 tube Ø 48,3 mm long. 2 m - 50.178<br>- 2 tubes Ø 48,3 mm long. 2,50 m - 50.180<br>- 6 colliers orientables - 50.888<br>- 12 colliers orthogonaux - 50.890 | 50.231 | - | 73,9 | ✓ | ✓ | ✓ | 699 |
| **Laçage pour poutre long. 9 m**<br>- 8 tubes Ø 48,3 mm long. 1 m - 50.177<br>- 2 tubes Ø 48,3 mm long. 2,30 m - 50.179<br>- 2 tubes Ø 48,3 mm long. 3 m - 50.215<br>- 8 colliers orientables - 50.888<br>- 16 colliers orthogonaux - 50.890 | 50.232 | - | 103,4 | ✓ | ✓ | ✓ | 954 |

# F3000 | F3000 ALU | MULTI 4X

**Réglementation Française / Décret 2004-924 • Normes européennes EN 12810 et EN 12811**

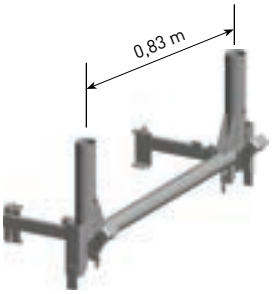


Est utilisé pour monter en sécurité les planchers sur les poutres.

| Désignation | Code | Dimension | Poids (kg) | F3000 | F3000 ALU | MULTI 4X | Prix € (HT) |
|---|---|---|---|---|---|---|---|
| **Chariot pour poutre aluminium** | 50.235 | 0,83 m | 9,7 | ✓ | ✓ | ✓ | 723 |

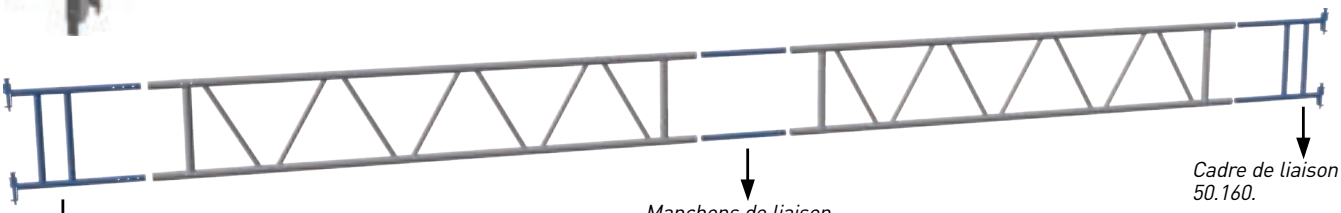

*Cadre de liaison 50.160.*

*Manchons de liaison 50.188.*

*Cadre de liaison 50.160.*

## CONSOLES À CLAVETTES AVEC MANCHON

Raccordement par clavetage sur douilles F3000 et M4X.

**Utilisation décrite** page 142.

A utiliser pour élargir la surface de travail ou pour prolongement de structure.

| Désignation | Code | Dimension | Poids (kg) | F3000 | F3000 ALU | MULTI 4X | Prix € (HT) |
|---|---|---|---|---|---|---|---|
| **Console à clavette avec manchon** | 50.158 | Déport 1,00 m | 10,0 | | | ✓ | 288 |
| **Console à clavette avec manchon** NF | 50.155 | Déport 0,83 m | 8,3 | ✓ | ✓ | ✓ | 238 |
| **Console à clavette avec manchon** | 50.152 | Déport 0,70 m | 7,1 | | | ✓ | 206 |
| **Console à clavette avec manchon** | 50.150 | Déport 0,46 m | 5,1 | ✓ | ✓ | ✓ | 148 |
| **Console à clavette avec manchon** | 50.148 | Déport 0,40 m | 4,6 | | | ✓ | 133 |

Permet d'augmenter les charges applicables sur les consoles avec manchon de 0,83 et 1,00 m. Livrée avec boulon pour le montage.

| | | | | | | | |
|---|---|---|---|---|---|---|---|
| **Jambe de force pour console avec manchon de 0,83 et 1,00 m** | 50.153 | Longueur 1,79 m | 4,9 | ✓ | ✓ | ✓ | 114 |

*Montage jambe de force sur console.*

## CONSOLES À CLAVETTES SANS MANCHON

Raccordement par clavetage sur douilles F3000 et M4X.

**Utilisation décrite** ci-dessous

A utiliser sur les files intérieures de l'échafaudage.

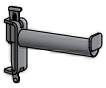

| Désignation | Code | Dimension | Poids (kg) | F3000 | F3000 ALU | MULTI 4X | Prix € (HT) |
|---|---|---|---|---|---|---|---|
| **Console à clavette sans manchon** | 50.154 | Déport 0,83 m | 6,9 | ✓ | ✓ | ✓ | 199 |
| **Console à clavette sans manchon** | 50.149 | Déport 0,46 m | 3,7 | ✓ | ✓ | ✓ | 107 |
| **Console à clavette sans manchon** | 50.147 | Déport 0,40 m | 3,2 | | | ✓ | 92 |
| **Console à clavette sans manchon** | 50.184 | Déport 0,20 m | 1,1 | | | ✓ | 38 |

## UTILISATION DES CONSOLES AVEC OU SANS MANCHON

Les consoles avec manchons permettent de monter des niveaux supérieurs.

Les consoles sans manchon permettent de libérer la surface de travail sur les files intérieures.

# F3000 | F3000 ALU | MULTI 4X

**Réglementation Française / Décret 2004-924 • Normes européennes EN 12810 et EN 12811**

## CONSOLES ACIER POUR POUTRES AVEC MANCHON

Consoles de déport en acier à claveter sur poutres acier et aluminium.

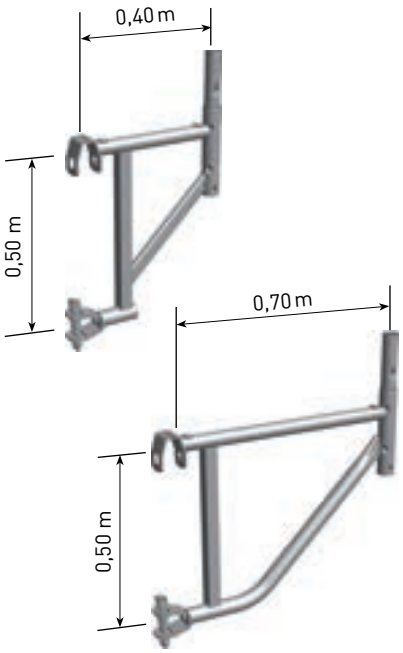


| Désignation | Code | Dimension | Poids (kg) | F3000 | F3000 ALU | MULTI 4X | Prix € (HT) |
|---|---|---|---|---|---|---|---|
| **Console de déport acier pour poutre** | 50.185 | Déport 0,40 m | 5,6 | | | ✓ | 194* |
| **Console de déport acier pour poutre** | 50.186 | Déport 0,70 m | 7,1 | | | ✓ | 223* |

**Sur commande avec quantité minimum et délai : nous consulter.*

## CONSOLES À COLLIERS AVEC MANCHON

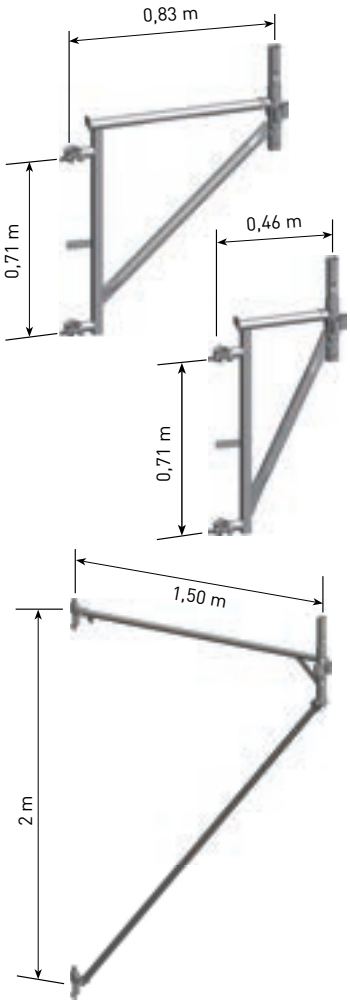


| Désignation | Code | Dimension | Poids (kg) | F3000 | F3000 ALU | MULTI 4X | Prix € (HT) |
|---|---|---|---|---|---|---|---|
| **Console à colliers avec manchon** NF | 50.182 | Déport 0,83 m | 9,0 | ✓ | ✓ | | 284 |
| **Console à colliers avec manchon** NF | 50.183 | Déport 0,46 m | 7,8 | ✓ | ✓ | | 245 |
| **Console longitudinale 1,50 m** | 50.229 | Longueur 1,50 m | 10,7 | ✓ | ✓ | ✓ | 315 |

# AMARRAGES

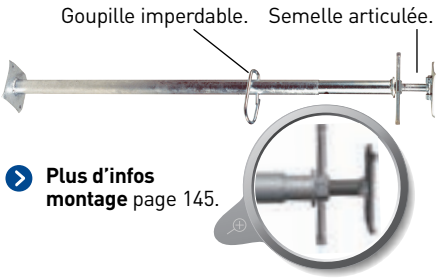


**Plus d'infos montage** page 145.

*Spécial ITE.*

| Désignation | Code | Dimension | Poids (kg) | F3000 | F3000 ALU | MULTI 4X | Prix € (HT) |
|---|---|---|---|---|---|---|---|
| **Vérin d'amarrage fenêtre** | 20.852 | Long. 0,70 m à 1,00 m | 6,0 | ✓ | ✓ | ✓ | 151 |
| **Vérin d'amarrage fenêtre** | 20.862 | Long. 1,00 m à 1,70 m | 7,8 | ✓ | ✓ | ✓ | 192 |
| **Tube galva Ø 48,3 mm** | 50.177 | Long. 1,00 m | 3,9 | ✓ | ✓ | ✓ | 31 |
| **Tube galva Ø 48,3 mm** | 50.211 | Long. 1,50 m | 5,8 | ✓ | ✓ | ✓ | 41 |
| **Tube galva Ø 48,3 mm** | 50.178 | Long. 2,00 m | 7,7 | ✓ | ✓ | ✓ | 55 |
| **Tube galva Ø 48,3 mm** | 50.179 | Long. 2,30 m | 9,0 | ✓ | ✓ | ✓ | 61 |
| **Tube galva Ø 48,3 mm** | 50.180 | Long. 2,50 m | 9,8 | ✓ | ✓ | ✓ | 63 |
| **Tube galva Ø 48,3 mm** | 50.215 | Long. 3,00 m | 11,4 | ✓ | ✓ | ✓ | 72 |
| **Tube galva Ø 48,3 mm** (coupé à la demande) | 50.807 | Long. 6,00 m | 22,9 | ✓ | ✓ | ✓ | 142 |
| **Barre à crochet** | 20.878 | 0,50 m | 2,2 | ✓ | ✓ | ✓ | 47 |
| **Barre à crochet** | 20.871 | 1,50 m | 5,7 | ✓ | ✓ | ✓ | 79 |
| **Barre à crochet** | 20.872 | 2,50 m | 9,2 | ✓ | ✓ | ✓ | 83 |
| **Barre d'amarrage à cheviller** | 20.868 | 0,50 m | 1,8 | ✓ | ✓ | ✓ | 35 |
| **Barre d'amarrage à cheviller** | 20.870 | 1,50 m | 5,0 | ✓ | ✓ | ✓ | 54 |
| **Barre d'amarrage à cheviller** | 20.869 | 2,50 m | 8,3 | ✓ | ✓ | ✓ | 65 |
| **Piton d'amarrage acier Ø12 mm + cheville nylon** | 20.879 | Long. 0,30 m | 0,34 | ✓ | ✓ | ✓ | 16 |
| **Piton d'amarrage acier Ø12 mm + cheville nylon** | 20.880 | Long. 0,35 m | 0,38 | ✓ | ✓ | ✓ | 19 |
| **Cheville acier ø 18 mm** (long. 130 mm) **+ anneau d'amarrage** Charge limite de service : 510 daN en traction axiale et 360 daN en traction oblique, usage exclusivement pour béton (1). | 20.873 | - | 0,35 | ✓ | ✓ | ✓ | 32 |
| **Lot de 20 chevilles acier ø 18 mm** | 20.877 | - | 3,8 | ✓ | ✓ | ✓ | 263 |

# F3000 | F3000 ALU | MULTI 4X

**Réglementation Française / Décret 2004-924 • Normes européennes EN 12810 et EN 12811**

## AMARRAGES

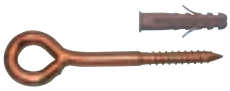

*(1) Charges données à titre indicatif dans du béton, des essais sur site en traction doivent être réalisés pour valider le matériau support.*

| Désignation | Code | Dimension | Poids (kg) | F3000 | F3000 ALU | MULTI 4X | Prix € (HT) |
|---|---|---|---|---|---|---|---|
| **Piton d'amarrage ø 12 mm** (long. 120 mm) **+ cheville nylon ø 14 mm** Charge limite de service : 300 daN en traction axiale (1). | 20.874 | - | 0,18 | ✓ | ✓ | | 6 |
| **Lot de 25 chevilles nylon ø 14 mm** | 20.876 | - | 0,12 | ✓ | ✓ | | 35 |
| **Lot de 100 capuchons pour masquer les trous de chevilles avant d'enduire** | 20.875 | - | 0,16 | ✓ | ✓ | ✓ | 65 |

## KITS D'AMARRAGE

**Composition:**

1. 1 barre à crochet 20.871.
2. 1 piton d'amarrage Ø 12 mm 20.874.
3. 2 colliers articulés 50.888.

| Désignation | Code | Dimension | Poids (kg) | F3000 | F3000 ALU | MULTI 4X | Prix € (HT) |
|---|---|---|---|---|---|---|---|
| **Kit d'amarrage** | 20.865 | - | 8,6 | ✓ | ✓ | ✓ | 179 |

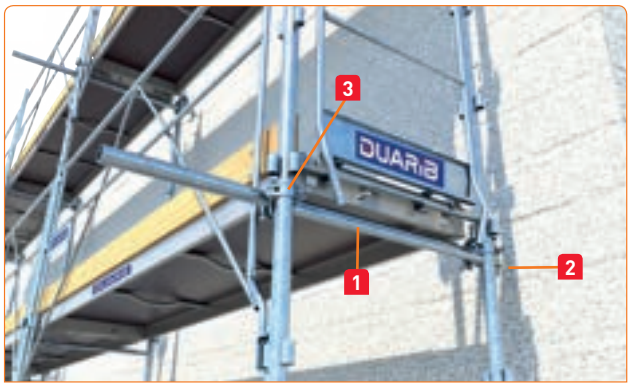


**Composition:**

1. 1 vérin d'amarrage 20.862 ou 20.852.
2. 1 tube galva ø 48,3 mm long. 1,50 m 50.211.
3. 3 colliers articulés 50.888.

| | | | | | | | |
|---|---|---|---|---|---|---|---|
| **Kit amarrage par vérin** | 22.102 | de 0,70 m à 1,00 m | 16,0 | ✓ | ✓ | ✓ | 257 |
| **Kit amarrage par vérin** | 22.112 | de 1,00 m à 1,70 m | 17,8 | ✓ | ✓ | ✓ | 352 |

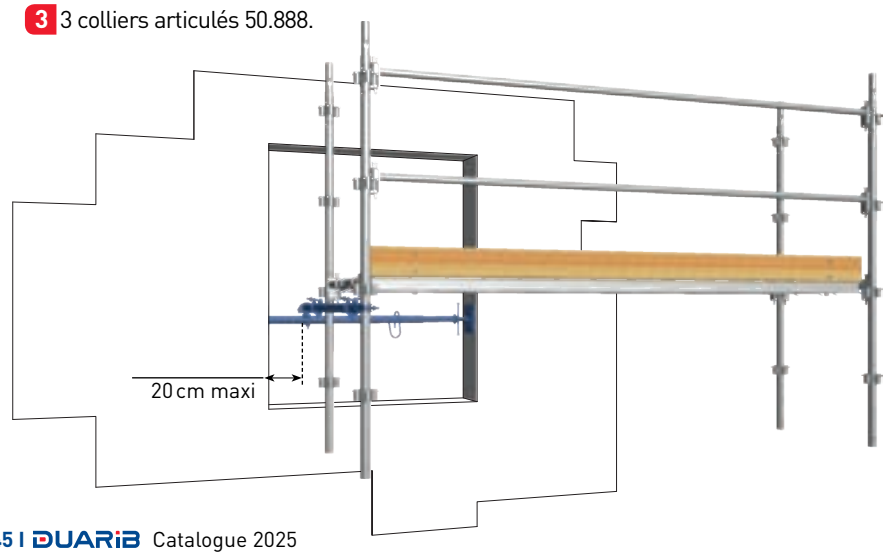


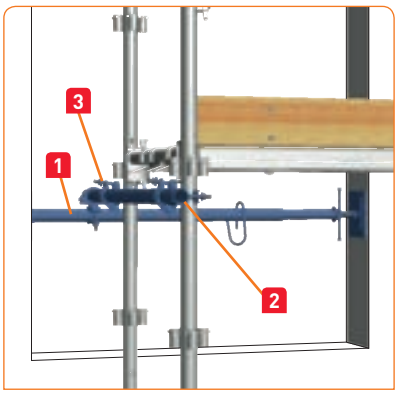

## STABILISATEURS

Corps stabilisateur : tube Ø 50 mm et coulisse : tube Ø 42,4 mm réglable sur 0,90 m. Assemblage corps et coulisse par goupille queue de cochon. Hauteur maxi d'utilisation DH8 : 4 m. Hauteur maxi d'utilisation DN14 : 6 m.

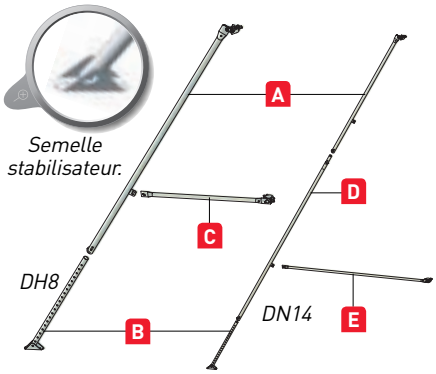


| | Désignation | Code | Dimension | Poids (kg) | F3000 | F3000 ALU | MULTI 4X | Prix € (HT) |
|---|---|---|---|---|---|---|---|---|
| | **Stabilisateur DH8** avec goupille | 15.123 | Longueur maxi hors tout 3,78 m | 13,4 | ✓ | ✓ | ✓ | 337 |
| | **Stabilisateur DN14** avec goupille | 15.124 | Longueur maxi hors tout 6,65 m | 23,8 | ✓ | ✓ | ✓ | 590 |
| A | **Corps stabilisateur** DH8 / DN14 | 17.112 | - | 6,9 | ✓ | ✓ | ✓ | 214 |
| B | **Coulisse stabilisateur** DH8 / DN14 | 17.122 | - | 3,2 | ✓ | ✓ | ✓ | 71 |
| C | **Bras stabilisateur** DH8 | 17.102 | - | 2,7 | ✓ | ✓ | ✓ | 100 |
| D | **Rallonge stabilisateur** DN14 | 15.142 | - | 8,6 | ✓ | ✓ | ✓ | 198 |
| E | **Bras stabilisateur** DN14 | 17.103 | - | 4,6 | ✓ | ✓ | ✓ | 125 |
| | **Kit rallonge DN14** (pour transformer DH8 en DN14) Rallonge D (code 15.142) + 1 bras E (code 17.103) | 15.125 | - | 13,3 | ✓ | ✓ | ✓ | 325 |

## POTENCE / POULIE

| Désignation | Code | Dimension | Poids (kg) | F3000 | F3000 ALU | MULTI 4X | Prix € (HT) |
|---|---|---|---|---|---|---|---|
| **Potence aluminium capacité de charge 50 kg** | 21.710 | Longueur 0,60 m x Hauteur 0,84 m | 3,0 | ✓ | ✓ | ✓ | 364 |
| **Poulie à blocage automatique électrozinguée** (s'utilise avec une corde de Ø 22 mm) | 50.304 | - | 3,4 | ✓ | ✓ | ✓ | 327 |
| **Corde chanvre** Ø 22 mm long. 20 m avec crochet à linguet | 50.305 | - | 6,5 | ✓ | ✓ | ✓ | 270 |
| **Kit levage** potence aluminium 21.710 poulie 50.304 corde chanvre 50.305 | 21.711 | - | 12,9 | ✓ | ✓ | ✓ | 948 |

## ACCESSOIRES DE LIAISON ET DIVERS

| Désignation | Code | Dimension | Poids (kg) | F3000 | F3000 ALU | MULTI 4X | Prix € (HT) |
|---|---|---|---|---|---|---|---|
| **Collier pour IPN électrozingué** (s'utilise par paire) | 50.803 | - | 1,51 | ✓ | ✓ | ✓ | 58 |
| **Clé de monteur 21 et 22 mm** | 50.800 | - | 0,66 | ✓ | ✓ | ✓ | 58 |

# F3000 | F3000 ALU | MULTI 4X

**Réglementation Française / Décret 2004-924 • Normes européennes EN 12810 et EN 12811**

## ACCESSOIRES DE LIAISON ET DIVERS

| Désignation | Code | Dimension | Poids (kg) | F3000 | F3000 ALU | MULTI 4X | Prix € (HT) |
|---|---|---|---|---|---|---|---|
| **Goupille queue de cochon** Lot de 20 | 46.080 | - | 3,8 | ✓ | ✓ | ✓ | 120 |

*Conformes à la norme EN74.*

| | Désignation | Code | Dimension | Poids (kg) | F3000 | F3000 ALU | MULTI 4X | Prix € (HT) |
|---|---|---|---|---|---|---|---|---|
| A | **Collier orthogonal en acier forgé** | 50.890 | - | 1,2 | ✓ | ✓ | ✓ | 18 |
| B | **Collier articulé en acier forgé** | 50.888 | - | 1,4 | ✓ | ✓ | ✓ | 23 |

Pour le jumelage de 2 montants M4X.

Pour installer une douille à la hauteur voulue.

Pour fixation de la diagonale sur des mailles hors dimensions standards.

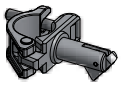

| Désignation | Code | Dimension | Poids (kg) | F3000 | F3000 ALU | MULTI 4X | Prix € (HT) |
|---|---|---|---|---|---|---|---|
| **Étrier double à clavettes** | 50.170 | - | 1,3 | | | ✓ | 73 |
| **Collier à douille** | 50.172 | - | 0,8 | ✓ | ✓ | ✓ | 47 |
| **Collier pour diagonale** | 50.174 | - | 0,9 | ✓ | ✓ | ✓ | 40 |
| **Collier pour lisse adaptable** | 50.173 | - | 1,0 | ✓ | ✓ | ✓ | 55 |

| | Désignation | Code | Dimension | Poids (kg) | F3000 | F3000 ALU | MULTI 4X | Prix € (HT) |
|---|---|---|---|---|---|---|---|---|
| A | **Goujon à collier** | 21.672 | 0,28 m | 1,2 | ✓ | ✓ | ✓ | 78 |
| B | **Collier à vérin** | 21.671 | 0,50 m | 2,8 | ✓ | ✓ | ✓ | 77 |

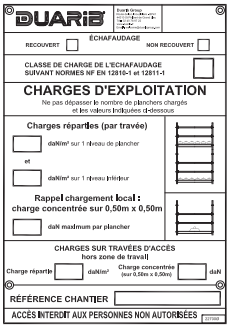


| Désignation | Code | Dimension | Poids (kg) | F3000 | F3000 ALU | MULTI 4X | Prix € (HT) |
|---|---|---|---|---|---|---|---|
| **Panneau d'information sur la capacité de l'échafaudage** | 22.700 | - | 0,2 | ✓ | ✓ | ✓ | 40 |

Le panneau de chantier doit être fixé à proximité des accès, entre le 1er et le 2e niveau de plancher. Il indique les différents critères de charges suivant les normes NF EN 12810 et 12811.

## PROTECTIONS PÉRIPHÉRIQUES

| Désignation | Code | Dimension | Poids (kg) | F3000 | F3000 ALU | MULTI 4X | Prix € (HT) |
|---|---|---|---|---|---|---|---|
| **Pare-gravats** Prévoir 3 longerons/ lisses par travées | 50.241 | - | 13,2 | ✓ | ✓ | ✓ | 379 |
| **Pince-tôle** (1 tous les 50 cm) | 50.804 | - | 0,21 | ✓ | ✓ | ✓ | 18 |
| **Pare-pluie** Prévoir 3 lisses par travées | 21.222 | - | 12,5 | ✓ | ✓ | | 336 |
| **Longeron/lisse Ø 48.3** | 50.240 | 3,00 m | 10,7 | ✓ | ✓ | ✓ | 160 |
| **Longeron/lisse Ø 48.3** | 50.239 | 2,50 m | 9,1 | ✓ | ✓ | ✓ | 153 |
| **Longeron/lisse Ø 48.3** | 50.238 | 2,00 m | 7,4 | ✓ | ✓ | ✓ | 133 |
| **Longeron/lisse Ø 48.3** | 50.237 | 1,50 m | 5,8 | ✓ | ✓ | ✓ | 124 |
| **Longeron/lisse Ø 48.3** | 50.236 | 0,83 m | 3,7 | ✓ | ✓ | ✓ | 103 |

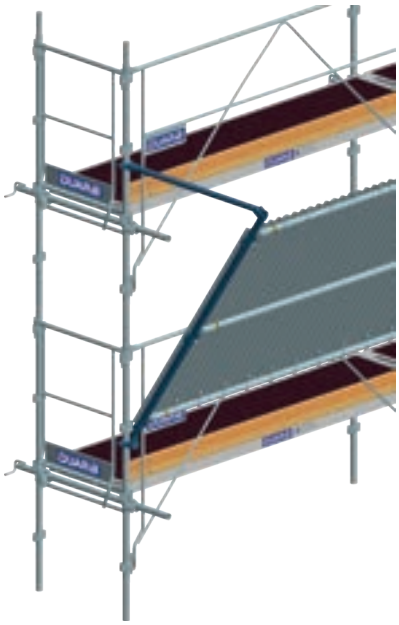

*Montage pare-gravats sur F3000*

*Montage pare-pluie sur F3000*

# F3000 | F3000 ALU | MULTI 4X

MULTIDIRECTIONNEL

**Réglementation Française / Décret 2004-924 • Normes européennes EN 12810 et EN 12811**

## FILETS DE PROTECTION / BÂCHE

| | Désignation | Code | Dimension | Poids (kg) | F3000 | F3000 ALU | MULTI 4X | Prix € (HT) |
|---|---|---|---|---|---|---|---|---|
| 1 | **Filet blanc façadier**<br>Rouleau de 20 m | 51.310 | 3,00 x 20 m<br>51 g/m² | 3,0 | ✓ | ✓ | ✓ | 148 |
| 1 | **Filet blanc façadier**<br>Rouleau de 100 m | 51.311 | 3,00 x 100 m<br>51 g/m² | 15,3 | ✓ | ✓ | ✓ | 696 |
| 2 | **Filet "protection renforcée" pour le sablage et monuments historiques**<br>Rouleau de 20 m | 51.313 | 3,05 x 20 m<br>106 g/m² | 6,4 | ✓ | ✓ | ✓ | 315 |
| 2 | **Filet "protection renforcée" pour le sablage et monuments historiques**<br>Rouleau de 100 m | 51.314 | 3,05 x 100 m<br>106 g/m² | 32,3 | ✓ | ✓ | ✓ | 1 454 |
| | **Lot de 100 colliers d'accrochage pour filets** | 51.312 | - | 0,50 | ✓ | ✓ | ✓ | 60 |
| 3 | **Bâche blanche et imperméable**<br>Rouleau de 20 m | 51.320 | 3,10 x 20 m | 11,2 | ✓ | ✓ | ✓ | 470 |
| 4 | **Filet blanc pour couvreur avec sangles**<br>Rouleau de 15 m | 50.233 | 2 x 15 m | 10,0 | ✓ | | ✓ | 675 |
| 4 | **Filet blanc pour couvreur avec sangles**<br>Rouleau de 18 m | 50.234 | 2 x 18 m | 12,0 | ✓ | | ✓ | 779 |
| 5 | **Longeron spécifique pour composition EXMDS**<br>Pour fixation filet | 50.230 | 3 m | 6,3 | ✓ | | ✓ | 122 |

1

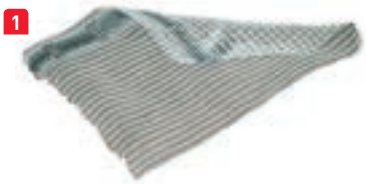

Maille indéchirable, traité anti-UV, œillets de pose tissés sur les lisières tous les 6 cm.

2

Maille indéchirable, traité anti-UV, œillets de pose en polyester tissés sur les lisières tous les 4 cm.

3

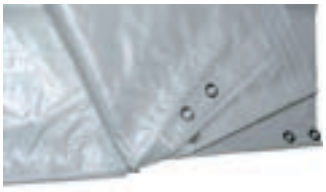

Maille indéchirable, traitée anti-UV, œillets de pose tissés sur les lisières tous les 6 cm.

4

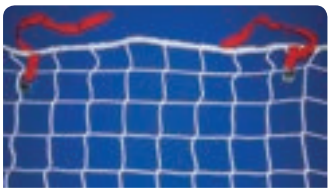

Filet polypropylène multifilament Ø 5 mm. Conforme à la norme NF EN 1263.

5

# ÉCHAFAUDAGE DE COUVREUR

**Réglementation Française / Décret 2004-924 • Normes européennes EN 12810 et EN 12811**

## CONFORT ET SÉCURITÉ DES TRAVAUX ET INTERVENTIONS SUR TOITURES

Echafaudage Couvreur : une structure composée de F3000 et de Multi 4X, dotée d'une protection renforcée en bas de pente de toit.

Conforme à la Réglementation Française/Décret 2004-924
**Normes européennes EN 12810 et EN 12811**

**Conçu et testé selon les exigences du référentiel de certification équipements de chantier NF-096.**

Un dispositif «anti-chutes» est mis en place le long de la pente de toit : un filet de sécurité ultra résistant (selon la norme NF EN 1263) sur une hauteur de 2 m, en extrémité un garde-corps épouse les avancées du toit.

Plusieurs configurations possibles suivant votre chantier ou votre parc : «la protection renforcée» peut être installée **sur des poutres aluminium** (jusqu'à 9 m) ou sur des structures type façade et être prolongée en utilisant **des consoles longitudinales.**

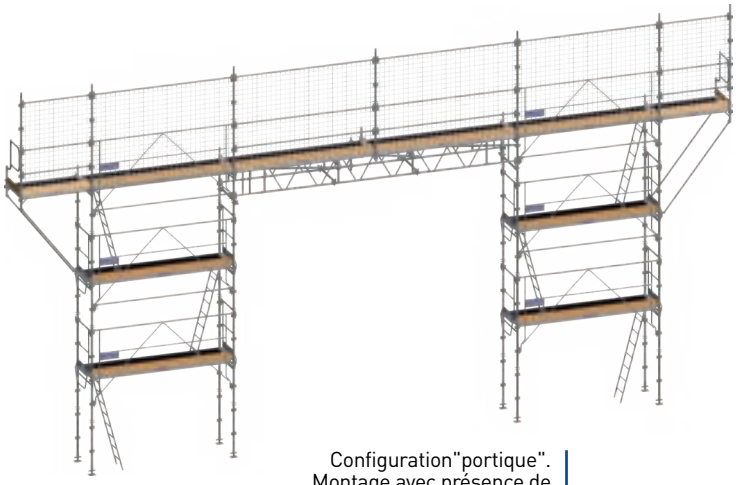

Configuration"portique". Montage avec présence de consoles longitudinales. 2 accès sécurisés en EXMDS2.

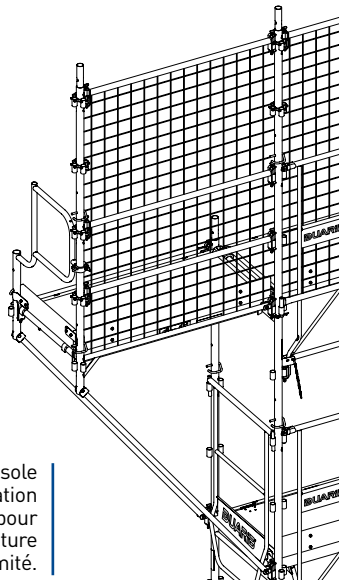

Utilisation d'une console longitudinale avec fixation par étrier à clavette, pour prolonger la structure de 1.50 m en extrémité.

# ÉCHAFAUDAGE DE COUVREUR

**Réglementation Française / Décret 2004-924 • Normes européennes EN 12810 et EN 12811**

## GARDE-CORPS D'EXTRÉMITÉ

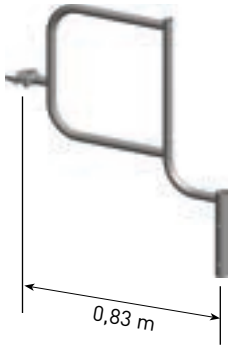


Conception et dimensions adaptées pour une protection optimale en présence d'une avancée de toiture.

| Désignation | Code | Dimension | Poids (kg) | F3000 | F3000 ALU | MULTI 4X | Prix € (HT) |
|---|---|---|---|---|---|---|---|
| **Garde-corps d'extrémité bas de pente de toit en acier** | 50.228 | - | 4,6 | ✓ | | ✓ | 133 |

## FILETS DE PROTECTION

Filet polypropylène multifilament Ø 5 mm. Maille carrée sans noeuds 100 x 100 mm. Résistance rupture : 2.900 N. Imputrescible, antistatique, ultra-résistant, 100 % recyclable. Avec corde renforcée (ralingue) sur le pourtour. Fixation par sangle cousue sur ralingue tous les 70 cm. Conforme à la norme NF EN 1263.

| Désignation | Code | Dimension | Poids (kg) | F3000 | F3000 ALU | MULTI 4X | Prix € (HT) |
|---|---|---|---|---|---|---|---|
| **Filet blanc pour couvreur avec sangles** Rouleau de 15 m | 50.233 | 2 x 15 m | 10,0 | ✓ | | ✓ | 675 |
| **Filet blanc pour couvreur avec sangles** Rouleau de 18 m | 50.234 | 2 x 18 m | 12,0 | ✓ | | ✓ | 779 |

| | | | | | | | |
|---|---|---|---|---|---|---|---|
| **Longeron spécifique pour composition EXMDS** Pour fixation filet | 50.230 | 3 m | 6,3 | ✓ | | ✓ | 122 |

# TOUR D'ACCÈS MULTI 4X

**Réglementation Française / Décret 2004-924 • Norme NF P 93-521**

## ACCÈS INDÉPENDANT, RAPIDE ET SÉCURISÉ À UN POSTE DE TRAVAIL

Composée d'éléments de l'échafaudage multidirectionnel 4 positions Multi 4X.

Facilement grutable avec kit dédié.

2 longueurs : 2.50 et 3 m / 1 largeur : 1.50 m

Sortie frontale ou latérale.

## EXEMPLE DE CONFIGURATION

**Longueur 3 m – Largeur 1.50 m**

**Sortie latérale**

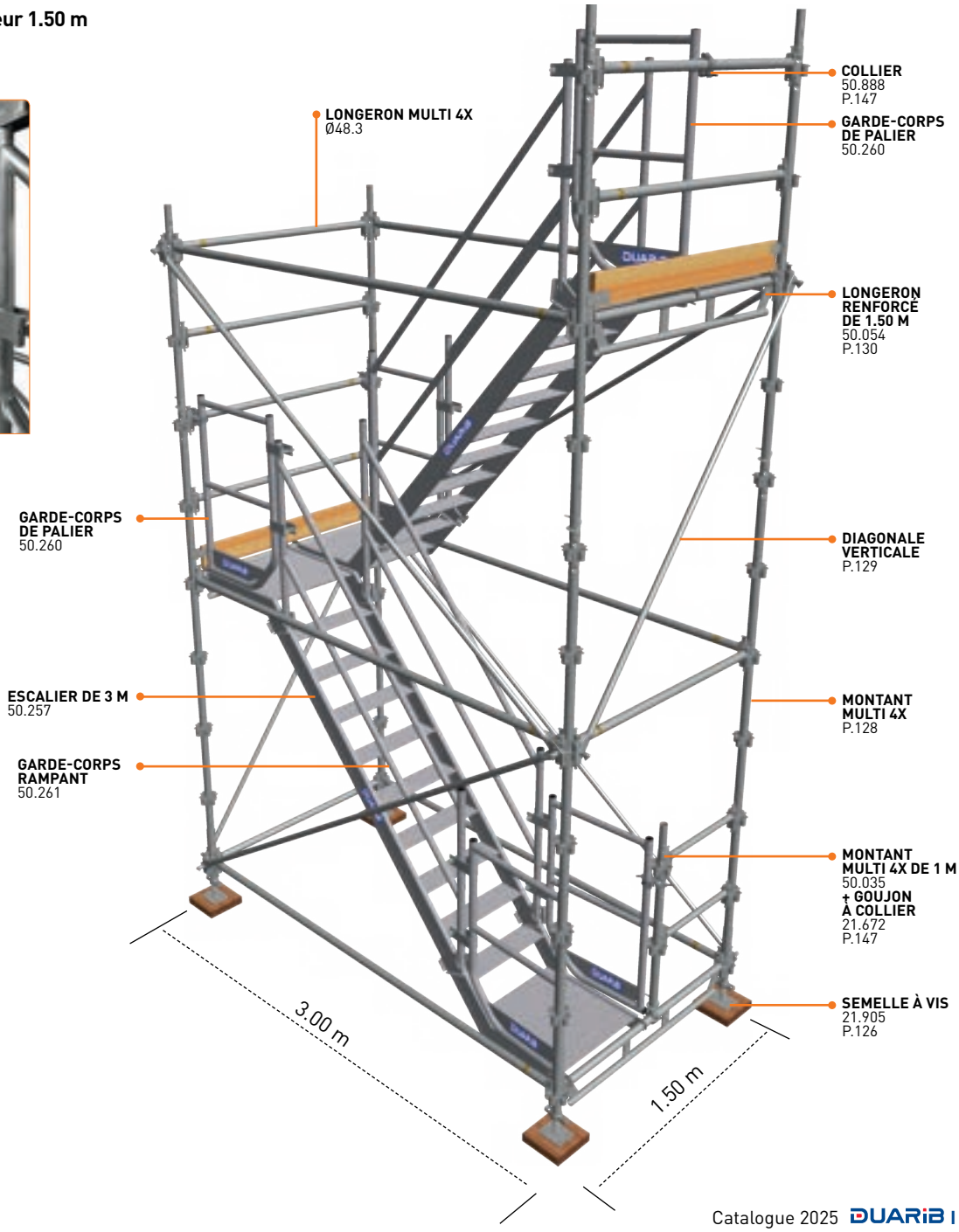

# TOUR D'ACCÈS MULTI 4X

**Réglementation Française / Décret 2004-924 • Norme NF P 93-521**

## GARDE-CORPS

En aluminium.
Ils assurent la protection latérale des volées et au niveau des paliers.

| Désignation | Code | Dimension | Poids (kg) | Prix € (HT) |
|---|---|---|---|---|
| **Garde-corps de palier en aluminium pour escaliers 50.255 & 50.256** des travées de 2.50 m | 50.259 | Haut. 1.10 m | 3,3 | 501 |
| **Garde-corps de palier en aluminium pour escaliers 50.257 & 50.258** des travées de 3 m | 50.260 | Haut. 1.10 m | 3,9 | 501 |
| **Garde-corps rampant en aluminium pour escaliers 50.255 & 50.257** de hauteur 2 m | 50.261 | Haut. 1.10 m | 5,6 | 516 |
| **Garde-corps rampant en aluminium pour escaliers 50.256 & 50.258** de hauteur 1 m | 50.262 | Haut. 1.10 m | 4,2 | 398 |

Fixations par chapes et boulons imperdables.

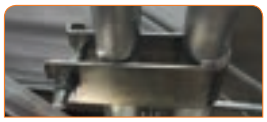

## ESCALIERS

Escaliers entièrement en aluminium avec paliers incorporés. Marches largeur 160 mm assemblées par soudure manuelle.

Paliers antidérapants 0,60 x 0.60 m

| Désignation | Code | Dimension | Poids (kg) | Prix € (HT) |
|---|---|---|---|---|
| **Escalier aluminium à paliers pour travée de 2.50 m** 2.50 x 0.65 m hors tout | 50.255 | Haut. 2 m | 25,6 | 1 202 |
| **Escalier aluminium à paliers pour travée de 2.50 m** 1.80 x 0.65 m hors tout | 50.256 | Haut. 1 m | 18,2 | 956 |
| **Escalier aluminium à paliers pour travée de 3 m** 3.00 x 0.65 m hors tout | 50.257 | Haut. 2 m | 29,3 | 1 307 |
| **Escalier aluminium à paliers pour travée de 3 m** 2.30 x 0.65 m hors tout | 50.258 | Haut. 1 m | 21,9 | 1 088 |

## LONGERONS ET TRAVERSES

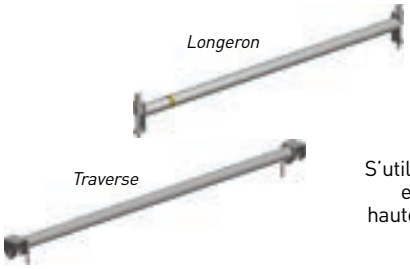


S'utilise avec escaliers hauteur 1 m.

| Désignation | Code | Dimension | Poids (kg) | Prix € (HT) |
|---|---|---|---|---|
| **Longeron/lisse Ø 48.3** | 50.237 | 1,50 m | 5,8 | 124 |
| **Longeron/lisse Ø 48.3** | 50.238 | 2,00 m | 7,4 | 133 |
| **Longeron/lisse Ø 48.3** | 50.239 | 2,50 m | 9,1 | 153 |
| **Longeron/lisse Ø 48.3** | 50.240 | 3,00 m | 10,7 | 160 |
| **Traverse intermédaire** | 50.263 | 1,50 m | 5,1 | 247 |

## ACCESSOIRES DE LEVAGE

*Collier de levage*

*Support de semelle*

| Désignation | Code | Dimension | Poids (kg) | Prix € (HT) |
|---|---|---|---|---|
| **Support de semelle réglable** | 50.264 | 0,75 m | 3,2 | 142 |
| **Collier de levage** | 50.265 | - | 1,3 | 90 |

# RACKS DE STOCKAGE

## RACK STANDARD ACIER GALVANISÉ - PEUT ÊTRE GERBÉ ET ÉLINGUÉ

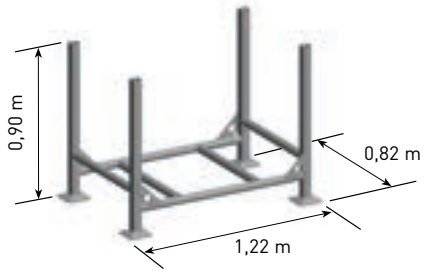


| Capacité de stockage | | Code | Poids à vide (kg) | Prix € (HT) |
|---|---|---|---|---|
| **F3000**<br>170 lisses 21.102<br>ou<br>270 lisses d'extrémité 21.170<br>ou<br>170 diagonales 20.412 | **MULTI 4X**<br>60 montants de 2 m 50.036<br>ou<br>128 longerons de 3 m 50.053<br>ou<br>110 diagonales 50.065 | **23.100** | 26 kg | 495 |

## RACK 1500 X 1000 ACIER GALVANISÉ - PEUT ÊTRE GERBÉ ET ÉLINGUÉ

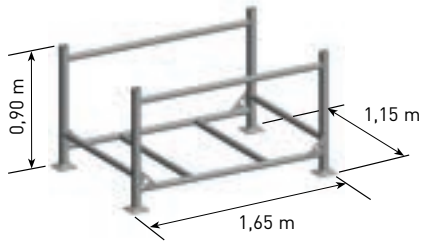


| Capacité de stockage | | Code | Poids à vide (kg) | Prix € (HT) |
|---|---|---|---|---|
| **F3000**<br>260 lisses 21.102<br>ou<br>240 diagonales 20.412<br>ou<br>14 cadres H 50.030<br>ou<br>12 planchers acier 50.095<br>+ 6 planchers alu/bois 50.117 | **MULTI 4X**<br>89 montants de 2 m 50.036<br>ou<br>185 longerons de 3 m 50.053<br>ou<br>160 diagonales 50.065 | **23.101** | 40 kg | 565 |

## RACK POUR CADRES VERTICAUX ACIER GALVANISÉ - PEUT ÊTRE GERBÉ ET ÉLINGUÉ

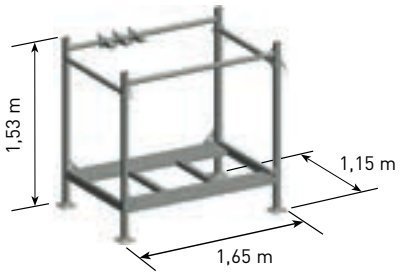


| Capacité de stockage | | Code | Poids à vide (kg) | Prix € (HT) |
|---|---|---|---|---|
| **F3000**<br>21 cadres H de 2 m 50.030<br>ou<br>20 planchers acier 50.095<br>+ 6 planchers alu/bois 50.117 | **MULTI 4X**<br>20 planchers acier 50.095<br>+ 6 planchers alu/bois 50.117 | **23.102** | 60 kg | 772 |

## RACK À POTEAUX DÉMONTABLES ACIER GALVANISÉ - PEUT ÊTRE GERBÉ ET ÉLINGUÉ

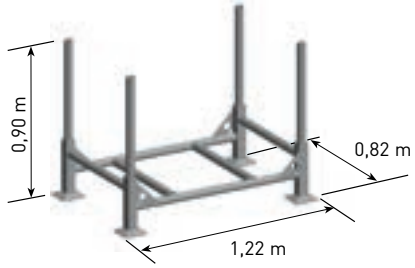


| Capacité de stockage | | Code | Poids à vide (kg) | Prix € (HT) |
|---|---|---|---|---|
| **F3000**<br>170 lisses 21.102<br>ou<br>270 lisses d'extrémité 21.170<br>ou<br>170 diagonales 20.412 | **MULTI 4X**<br>60 montants de 2 m 50.036<br>ou<br>128 longerons de 3 m 50.053 | **23.103** | 30 kg | 509 |

## RACK POUR GARDE-CORPS EXMDS ACIER GALVANISÉ - PEUT ÊTRE GERBÉ

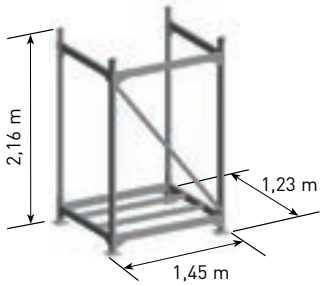


| Capacité de stockage | | Code | Poids à vide (kg) | Prix € (HT) |
|---|---|---|---|---|
| **F3000**<br>30 garde-corps EXMDS 50.220 | **MULTI 4X**<br>30 garde-corps EXMDS 50.220 | **23.104** | 75 kg | 874 |

# CONFIGURATEUR EN LIGNE

sur www.DUARIB.fr

## DEVIS EXPRESS

## COMPOSEZ VOTRE STRUCTURE d'échafaudage fixe pignon ou façade classiques

**En quelques clics, obtenez schéma technique, liste de pièces et prix** pour une structure de F3000 ou de Multi 4X conforme à vos chantiers et vos habitudes de travail.

### COMPOSANTS DES TRAVÉES F3000 VERSION LISSES/ SOUS-LISSES OU GARDE-CORPS EXMDS

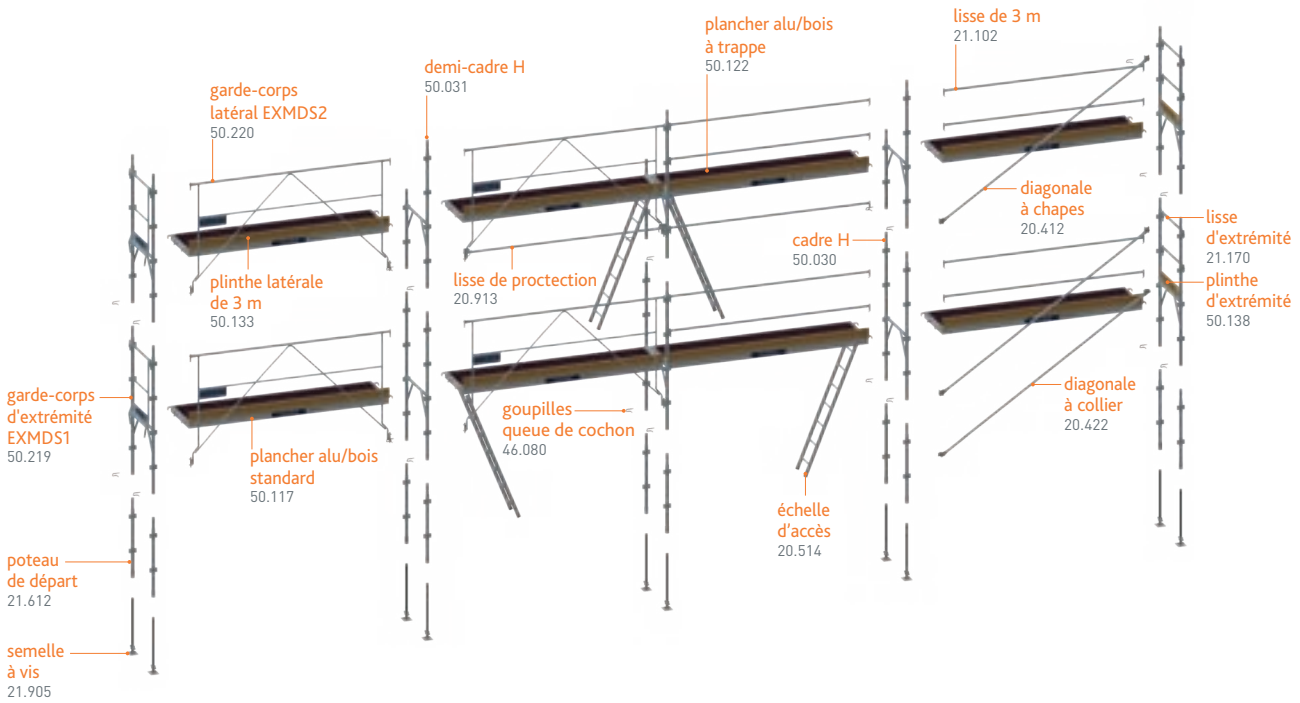


## Vous obtenez un devis complet

- + Liste de pièces
- + Poids
- + Prix*
- + Schéma

*Prix tarif de l'année en cours.

**CONFIGURATEUR 100% MOBILE**
DEVIS EXPRESS SUR www.duarib.fr

# DE.01 DOUBLE ESSIEU

GARANTIE 5 ans

## GRANDE CAPACITÉ

Capacité : conteneur + remorque 1 175 kg.

*Remorque et conteneur DE.01. Attelage crochet (accrochage anneau).*

## CARACTÉRISTIQUES TECHNIQUES

Transport et stockage de **128 m²** **de F3000 EXM** avec planchers alu/bois (Lg. 15 m x ht. plancher 6m).

- Remorque tractable avec permis E
- **Charges admissibles**
  - remorque seule : 1 777 kg
  - remorque + conteneur : 1 175 kg
- Remorque et conteneur entièrement galvanisés
- **Conteneur amovible**
  - remorque utilisable seule
  - conteneur servant de rack de rangement
- **Jeu de 4 béquilles :**
  - permet de soulever le conteneur et de faire glisser la remorque (fourni avec conteneur)

Conteneur amovible Peut servir de rack de rangement.

*Remorque et conteneur DE.01. Attelage boule (accrochage "tête de lapin"). Transport de F3000 EXMDS.*

*Conteneur fixé sur la remorque par 4 pattes, serrage par brides.*

| Désignation | Code | Dimensions (hors tout) | Capacité de charge (kg) | Poids (kg) | Prix € (HT) (1) |
|---|---|---|---|---|---|
| **Remorque avec conteneur vide attelage crochet (accrochage anneau)** | 23.020 | Longueur : **6.16 m** - Largeur : **2.16 m** Hauteur : **2.52 m** | 1 175 | 1 148 | 16 134 |
| **Remorque seule attelage crochet (accrochage anneau)** | 23.021 | Longueur : **6.16 m** - Largeur : **2.16 m** Hauteur : **0.79 m** | 1 777 | 723 | 8 888 |
| **Remorque avec conteneur vide attelage boule (accrochage "tête de lapin")** | 23.061 | Longueur : **6.16 m** - Largeur : **2.16 m** Hauteur : **2.52 m** | 1 175 | 1 148 | 15 416 |
| **Remorque seule attelage boule (accrochage "tête de lapin")** | 23.060 | Longueur : **6.16 m** - Largeur : **2.16 m** Hauteur : **0.79 m** | 1 777 | 723 | 8 888 |
| **Conteneur vide** | 23.022 | Longueur : **4.30 m** - Largeur : **2.16 m** Hauteur : **1.73 m** | - | 602 | 6 731 |
| **Jeu de ridelles** | 23.023 | Hauteur : **0,41 m** | - | 110 | 1 861 |

(1) : Prix départ usine

# SE.01 SIMPLE ESSIEU

GARANTIE 5 ans

TRACTABLE AVEC PERMIS B
CONTENEUR AMOVIBLE

## CARACTÉRISTIQUES TECHNIQUES

Transport et stockage d'un lot de **96 m² F3000** version lisses/sous-lisses ou version EXMDS.

- Remorque tractable avec permis B (en fonction du véhicule tracteur)
- **Charges admissibles**
  - Remorque seule sans ridelle : 1004 kg
  - Remorque sans ridelle + conteneur EXMDS : 838 kg
  - Remorque sans ridelle + conteneur LISSES : 828 kg
- Remorque et conteneur entièrement galvanisés
- **Conteneur amovible**

| Désignation | Code | Dimensions (hors tout) | Capacité de charge (kg) | Poids (kg) | Prix € (HT) (1) |
|---|---|---|---|---|---|
| **Remorque avec conteneur version lisses - vide** | 23.052 | Longueur : **4.05 m** - Largeur : **1.86 m** Hauteur : **1.90 m** | 828 | 472 | 9 115 |
| **Remorque avec conteneur version EXMDS - vide** | 23.051 | Longueur : **4.05 m** - Largeur : **1.86 m** Hauteur : **1.90 m** | 838 | 462 | 9 115 |
| **Remorque seule** | 23.031 | Longueur : **3.98 m** - Largeur : **1.71** m Hauteur : **0.61** m | 1004 | 296 | 5 394 |
| **Conteneur vide pour échafaudage version lisses/sous-lisses** | 23.054 | Longueur : **3.33 m** - Largeur : **1.86 m** Hauteur : **1.30** m | - | 176 | 3 733 |
| **Conteneur vide pour échafaudage version EXMDS** | 23.053 | Longueur : **3.33 m** - Largeur : **1.86 m** Hauteur : **1.30 m** | - | 166 | 3 733 |
| **Jeu de ridelles** | 23.033 | Hauteur : **0.30 m** | - | 42 | 1 199 |

(1) : Prix départ usine

**Conteneur amovible**
- conteneur servant de rack de rangement
- conteneur livré avec 4 sangles textiles

**Jeu de 4 béquilles :**
- Permet de soulever le conteneur et de faire glisser la remorque *(fourni avec conteneur)*

**Remorque utilisable seule**
- Jeu de ridelles en aluminium en option code 23.033

## COMMENT SAVOIR SI VOTRE VÉHICULE PEUT TRACTER LA REMORQUE SE.01 ?

Le poids à vide (PV, voir G1 sur la carte grise) du véhicule tracteur doit être supérieur à 1 300 kg (PTAC de la remorque).

1. Avec le **permis B :**
   Poids total autorisé en charge (PTAC =F2)* ⩽ 2,2 T.
2. Avec le **permis B96 :**
   Poids total autorisé en charge (PTAC=F2)* ⩽ 2,950 T.

* informations indiquées sur la carte grise

## COMPOSITION OPTIMISÉE POUR REMORQUE SE.01

**F3000 de 96 m²**
Longueur : 15 m
Hauteur de travail : 6 m

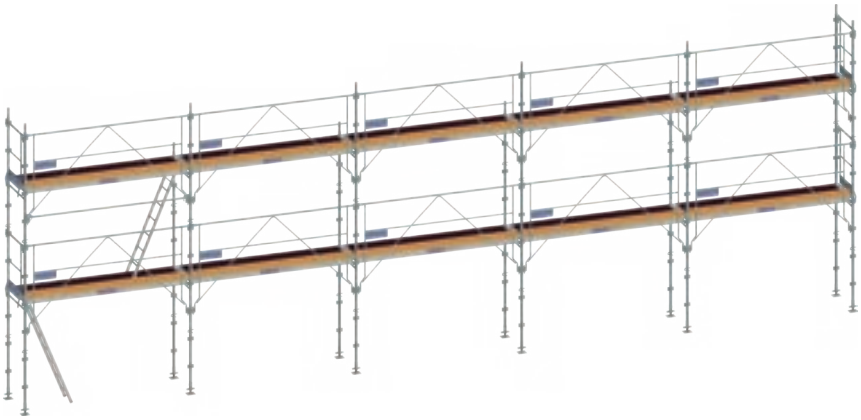

| Désignation | Code | Dimensions (hors tout) | Poids (kg) | Prix € (HT) (1) |
|---|---|---|---|---|
| **Lot F3000 96 M²**<br>**Garde-corps EXM et planchers alu/bois**<br>(sans les amarrages) | FDC961 | Longueur : **15 m** - Hauteur de travail : **6 m** | 792 | 13 398 |
| **Lot F3000 ALU 96 M²**<br>**Garde-corps EXM et planchers alu/bois**<br>(sans les amarrages) | FDC961AL | Longueur : **15 m** - Hauteur de travail : **6 m** | 661 | 20 129 |

# RAMPES ALUMINIUM

## RAMPES SANS REBORDS
pour chargement de machines légères

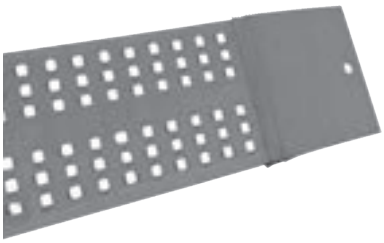

Charge Maxi
**1535 kg***

Épaisseur profil 30 mm
Largeur hors tout 200 mm
Légèreté et faible encombrement
Bon rapport poids / chargement
Surface emboutie antidérapante

## RAMPES SANS REBORDS
pour les matériels munis de pneumatiques ou de chenilles caoutchouc

Charge Maxi
**3900 kg***

Épaisseur profil 72 mm - 125 mm
Largeur hors tout maxi 400 mm
Surface antidérapante

## RAMPES AVEC REBORDS
pour les matériels munis de pneumatiques ou de chenilles caoutchouc

Charge Maxi
**6825 kg***

Épaisseur profil 72 mm
110 mm ou 135 mm
Largeur hors tout maxi 405 mm
Surface antidérapante

## RAMPES DE GRANDE LARGEUR
pour chargement de véhicules par diables, brouettes ou chariots manuels

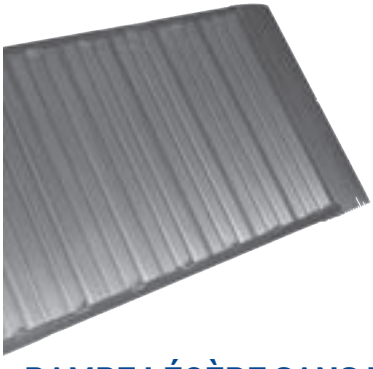

Charge Maxi
**300 kg***

Épaisseur profil 72 mm
Largeur hors tout maxi 700 mm
Utilisation à l'unité
Surface antidérapante

## RAMPE LÉGÈRE SANS REBORDS PLIANTE
pour chargement de machines légères

Charge Maxi
**380 kg***

*Capacité de charge (Kg) maxi par paire (ou unitaire pour rampes de grande largeur) selon l'empattement le plus favorable.

## Glossaire

### Hauteur à franchir
Hauteur entre le sol et le plateau.

### Hauteur franchissable
Hauteur pouvant être couverte par la rampe en considérant une pente de 30 % (soit 16,7°).

### Pente de 30 % (soit 16,7°)
Dénivelé maxi autorisé.

### Garde au sol
Distance entre la partie la plus basse de l'engin et le sol. Elle ne doit pas être trop réduite pour ne pas gêner le chargement.

### L'empattement (Emp.)
Distance entre l'axe des roues avant et l'axe des roues arrière.

L'empattement influe sur la capacité de charge des rampes. Plus l'empattement est réduit, plus la charge acceptée est également réduite, car plus concentrée en un point.

### Charge concentrée
Charge en appui pour un empattement de 20 cm.
C'est la charge à prendre en compte pour tous les engins dont le poids n'est pas réparti uniformément entre l'essieu avant et l'essieu arrière (ex : chariot élévateur, micro tracteur avec outils...)

### Capacité de charge
Elle est calculée pour deux rampes sauf pour les rampes de grande largeur. Elle varie suivant l'empattement de l'engin.

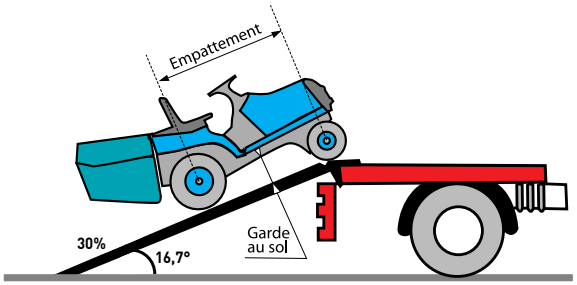


## Déterminez vos besoins

1. Connaître la hauteur à franchir.
2. Connaître le poids de l'engin à charger.
3. Vérifier que l'engin à charger peut gravir une pente de 30 % (soit 16,7°).
4. Vérifier si possible que la garde au sol de l'engin à charger ne soit pas trop réduite : cela pourrait gêner le chargement.
5. A partir de ces données, on calcule la longueur minimale hors tout nécessaire de la façon suivante :
   $$\text{Longueur rampe (mm)} = \frac{\text{hauteur à franchir (mm)} \times 100}{30}$$
6. Chercher la longueur adéquate dans le tableau.

GARANTIE 2 ans

## RAMPES LÉGÈRES SANS REBORD

**Capacité par paire de 450 à 1 535 kg**

Selon l'empattement le plus favorable (1)

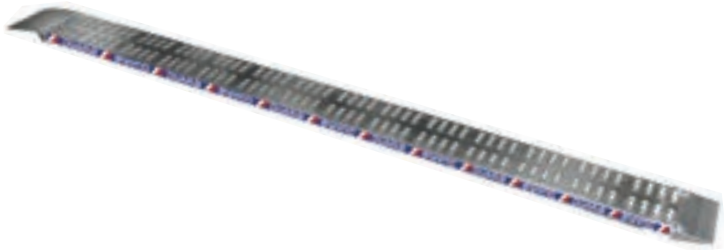

### APPLICATIONS

**Rampes non adaptées aux mini-pelles, chargeurs, rouleaux...**

| Code | Longueur hors tout (mm) | Hauteur franchissable (mm) pente de 30 % | Largeur Ext (mm) | Capacité de charge (kg) par paire | | | Charge concentrée par paire (kg) | Poids unitaire (kg) | Epaisseur profil (mm) | Mode(s) accrochage(2) | Prix LA PAIRE € (HT) Franco de port | Prix UNITAIRE € (HT) Franco de port |
|---|---|---|---|---|---|---|---|---|---|---|---|---|
| | | | | Emp. >500 (1) | Emp. 750 (1) | Emp. 1000 (1) | Emp. ≤ 500 (1) | | | | | |
| 67.630 | 1 500 | 426 | 200 | 1000 | 1350 | 1535 | 595 | 5 | 30 | G | 404 | 202 |
| 67.631 | 2 000 | 568 | 200 | 600 | 780 | 1000 | 445 | 6,5 | 30 | G | 526 | 263 |
| 67.632 | 2 500 | 710 | 200 | 450 | 530 | 610 | 350 | 8 | 30 | G | 626 | 313 |

## RAMPE LÉGÈRE SANS REBORDS PLIANTE

**Capacité par paire de 380 kg**

Selon l'empattement le plus favorable (1)

### APPLICATIONS

| Code | Longueur hors tout (mm) | Hauteur franchissable (mm) pente de 30 % | Largeur Ext (mm) | Capacité de charge (kg) par paire | | | Charge concentrée par paire (kg) | Poids unitaire (kg) | Epaisseur profil (mm) | Mode(s) accrochage(2) | Prix LA PAIRE € (HT) Franco de port | Prix UNITAIRE € (HT) Franco de port |
|---|---|---|---|---|---|---|---|---|---|---|---|---|
| | | | | Emp. >500 (1) | Emp. 750 (1) | Emp. 1000 (1) | Emp. ≤ 500 (1) | | | | | |
| 67.660 | 2 000 | 568 | 200 | 380 | 380 | 380 | 340 | 7 | 30 | G | 736 | 368 |

## RAMPES DE GRANDE LARGEUR POUR FAIBLE CHARGE

### APPLICATIONS

| Code | Longueur hors tout (mm) | Hauteur franchissable (mm) pente de 30 % | Largeur Ext (mm) | Capacité de charge (kg) unitaire | | | Charge concentrée unitaire (kg) | Poids unitaire (kg) | Epaisseur profil (mm) | Mode(s) accrochage(2) | Prix UNITAIRE € (HT) Franco de port |
|---|---|---|---|---|---|---|---|---|---|---|---|
| | | | | Emp. 750 (1) | Emp. 1000 (1) | Emp. 1250 (1) | | | | | |
| 67.618 | 3 000 | 852 | 600 | 300 | 300 | 300 | 75 | 24 | 72 | G | 879 |
| 67.620 | 2 500 | 710 | 700 | 150 | 150 | 150 | 38 | 25 | 72 | G | 1 051 |

(1) : Voir définition glossaire p.159.
(2) G : tête d'appui supérieure percée pour recevoir un goujon (non fourni) - S : passage prévu sous la rampe pour permettre l'arrimage au camion par chaînes ou sangles (non fournies)
E : rampes équipées d'éclisses mobiles à placer entre le plateau et la ridelle du camion

**Prix 2025 franco de port.**

# RAMPES ALUMINIUM

GARANTIE 2 ans

## RAMPES SANS REBORD

**Capacité par paire de 1 050 à 3 900 kg**

Selon l'empattement le plus favorable (1)

### APPLICATIONS

| Code | Longueur hors tout (mm) | Hauteur franchissable (mm) pente de 30 % | Largeur Ext (mm) | Capacité de charge (kg) par paire | | | Charge concentrée par paire (kg) | Poids unitaire (kg) | Epaisseur profil (mm) | Mode(s) accrochage(2) | Prix LA PAIRE € (HT) Franco de port | Prix UNITAIRE € (HT) Franco de port |
|---|---|---|---|---|---|---|---|---|---|---|---|---|
| | | | | Emp. 750 (1) | Emp. 1000 (1) | Emp. 1250 (1) | Emp. ≤ 500 (1) | | | | | |
| 67.610 | 1 500 | 426 | 310 | 1 685 | 1 685 | 1 685 | 1 685 | 9 | 72 | G-S | 660 | 330 |
| 67.611 | 2 000 | 568 | 310 | 1 600 | 1 600 | 1 600 | 1 265 | 11,5 | 72 | G-S | 814 | 407 |
| 67.612 | 2 500 | 710 | 310 | 1 360 | 1 590 | 1 600 | 1 010 | 14 | 72 | G-S | 976 | 488 |
| 67.616 | 3 000 | 852 | 310 | 1 050 | 1 180 | 1 350 | 840 | 16,5 | 72 | G-S | 1 126 | 563 |
| | | | | Emp. 1000 (1) | Emp. 1250 (1) | Emp. 1500 (1) | | | | | | |
| 67.617 | 3 000 | 852 | 400 | 3 900 | 3 900 | 3 900 | 2 055 | 30,5 | 125 | G-S-E | 1 922 | 961 |
| 67.633 | 3 500 | 994 | 400 | 3 200 | 3 500 | 3 900 | 2 055 | 35,5 | 125 | G-S-E | 2 224 | 1 112 |

## RAMPES AVEC REBORDS

**Capacité par paire de 1 360 à 6 825 kg**

Selon l'empattement le plus favorable (1)

### APPLICATIONS

| Code | Longueur hors tout (mm) | Hauteur franchissable (mm) pente de 30 % | Largeur Ext (mm) | | Capacité de charge (kg) par paire | | | Charge concentrée par paire (kg) | Poids unitaire (kg) | Epaisseur profil (mm) | Mode(s) accrochage(2) | Prix LA PAIRE € (HT) Franco de port | Prix UNITAIRE € (HT) Franco de port |
|---|---|---|---|---|---|---|---|---|---|---|---|---|---|
| | | | Int. | Ext. | Emp. 750 (1) | Emp. 1000 (1) | Emp. 1250 (1) | Emp. ≤ 500 (1) | | | | | |
| 67.600 | 2 500 | 710 | 250 | 310 | 1 360 | 1 590 | 1 600 | 1 010 | 14 | 72 | G-S | 976 | 488 |
| | | | | | Emp. 1000 (1) | Emp. 1250 (1) | Emp. 1500 (1) | | | | | | |
| 67.601 | 3 500 | 994 | 300 | 370 | 2 700 | 3 000 | 3 280 | 1 950 | 27 | 110 | G-S-E | 1 740 | 870 |
| | | | | | Emp. 1500 (1) | Emp. 1750 (1) | Emp. 2000 (1) | | | | | | |
| 67.602 | 3 500 | 994 | 350 | 405 | 5 120 | 5 850 | 6 825 | 2 810 | 43 | 135 | G-S-E | 2 236 | 1 118 |

(1) : Voir définition glossaire p.159.
(2) G : tête d'appui supérieure percée pour recevoir un goujon (non fourni) - S : passage prévu sous la rampe pour permettre l'arrimage au camion par chaînes ou sangles (non fournies)
E : rampes équipées d'éclisses mobiles à placer entre le plateau et la ridelle du camion

**Prix 2025 franco de port.**

# CONCEPTIONS SUR-MESURE

## VOS PROJETS EN TOUTE CONFIANCE

Duarib met également son expertise à votre service pour vous proposer des **conceptions sur-mesure,** étudiées et fabriquées selon vos besoins et contraintes spécifiques.

Ces équipements sont élaborés par un département dédié, avec une équipe spécialisée à votre disposition pour vous conseiller et vous accompagner tout au long de votre projet.

**Plate-forme de maintenance pour cuves d'assainissement**

**Plate-forme d'accès ou de déchargement**

**Plate-forme pour maintenance sur grues mobiles automotrices routières**

**Ber, acier galvanisé, démontable, pour manutention, stockage à sec et transport de voiliers ou de bateaux à moteurs**

**Plate-forme pour nettoyage des saleuses**

**Plate-forme pour fabrication sur lignes de production**

**Pour en savoir plus sur notre expertise**

Nouveau !

# SOLUTIONS D'ACCÈS EN HAUTEUR SUR MESURE. Escaliers et plates-formes

**Les structures et accès Creaxess répondent aux normes les plus strictes.** Une conformité validée par le TÜV, organisme allemand de certification d'inspection technique.

- **Norme EN 1090** : «Structures en acier et aluminium».
- **Norme EN ISO 14122** : «Moyens d'accès permanents aux machines»

**Escaliers avec podium**

**Escaliers simples**

**Escaliers avec plates-formes**

**Plates-formes mobiles avec escalier d'accès**

**Passerelles**

## En quelques clics, créez le produit d'accès en hauteur dont vous avez besoin.

**L'outil en ligne CREAXESS** simplifie la conception d'équipements sur mesure grâce à une interface intuitive et innovante.

**www.creaxess.fr**

**Configuration sur mesure**
Large choix d'options et d'accessoires pour une solution sur mesure.

**Prévisualisation**
À chaque étape de conception, retrouvez votre configuration en temps réel.

**Plan 3D**
Un plan 3D disponible et téléchargeable avec toutes les dimensions.

**Devis détaillé**
Obtenez en quelques clics un devis sur mesure et détaillé.

**Sauvegarde et accès**
Retrouvez votre configuration et votre devis en vous connectant à votre compte client.

# EQUIPEMENTS DE TRAVAIL TEMPORAIRES EN HAUTEUR

## DÉCRYPTAGE EN UN CLIN D'OEIL
## LES INFOS SÉCURITÉ INCONTOURNABLES

### RÉGLEMENTATION EUROPEENNE

#### RÈGLEMENT (UE) 2023/988 (GPSD)

Concerne la **sécurité générale des produits**. Il impose aux fabricants et distributeurs de ne mettre sur le marché que des produits sûrs et établit des responsabilités en cas de non-conformité.

#### DÉCRET 2001/45/CE

Traite de la sécurité au travail, spécifiquement des équipements temporaires en hauteur comme les échafaudages et les échelles, visant à prévenir les risques liés aux chutes.

### RÉGLEMENTATION FRANÇAISE

#### DÉCRET N°96-333 DU 10 AVRIL 1996

Il fixe des principes généraux de sécurité auxquels les échelles, escabeaux et marchepieds doivent se conformer. Il requiert la conformité à la norme EN 131.

LOIS, ARRÊTÉS, DÉCRETS

#### CODE DU TRAVAIL

Les articles **R4323-58 à R4323-90** du Code du travail encadrent l'utilisation des équipements de protection et les travaux en hauteur. Il concerne toutes les activités professionnelles.
Les dispositions qu'il contient sont les obligations que tout professionnel doit connaitre sous peine de lourdes sanctions, pénales notamment.

## POUR VOUS RENSEIGNER, LES ACTEURS DE LA PRÉVENTION

Carsat → **Régime général** Travailleurs salariés du secteur privé

inrs → **Régime général** Travailleurs salariés du secteur privé

msa santé famille retraite services → Professions agricoles, pêche, viticulture

MINISTÈRE DU TRAVAIL → **Tous régimes**

OPPBTP → Entreprises du bâtiment et des travaux publics

# EN SAVOIR PLUS SUR LES LABELS DE QUALITÉ NF

**Pour un fabricant, le label NF est le fruit d'une démarche volontaire visant à atteindre les plus hauts standards de qualité.**

Les produits certifiés NF sont soumis à des contrôles rigoureux tout au long de leur cycle de vie, de la conception à la production. Les certifications NF093 (Echelles) et NF096 (Équipements de chantier) assurent ainsi une qualité irréprochable pour les équipements utilisés sur les chantiers.
Ils sont attribués par l'AFNOR Certification ou le LNE.
Ce sont des organismes certificateurs indépendants reconnus en France.

## ECHELLES & ESCABEAUX

### RÉFÉRENTIEL NF093 : ÉCHELLES

#### QUELLES GARANTIES POUR L'ACHETEUR ?

- **Stabilité et adhérence :** conception assurant une parfaite stabilité et une adhérence optimale, avec vérification de la charge maximale autorisée.
- **Durabilité** : matériaux résistants (aluminium, bois, fibre de verre) adaptés à un usage intensif sur les chantiers.
- **Conformité** aux normes en vigueur
- **Fiabilité** : tests réguliers pour garantir une performance de longue durée dans diverses conditions de travail.

## ECHAFAUDAGES & PLATES-FORMES

### RÉFÉRENTIEL NF096 : ÉQUIPEMENTS DE CHANTIER

#### QUELLES GARANTIES POUR L'ACHETEUR ?

- **Conformité** à la Réglementation et aux normes en vigueur
- **Qualité supérieure** : produit fabriqué avec des matériaux robustes pour une performance optimale en milieu professionnel.
- **Traçabilité complète** : chaque composant est identifié et contrôlé.
- **Durabilité éprouvée** : produit conçu pour résister à un usage intensif et prolongé, même dans des conditions exigeantes.

# NOTRE DÉMARCHE RSE

Chez Duarib, nous nous engageons à développer des solutions respectueuses de la planète et à accompagner nos équipes et partenaires vers une croissance plus durable.

**Notre objectif :**

Allier transition écologique et progrès social de manière concrète et collective.

## 01 | LE PRODUIT : ADOPTER L'ÉCOCONCEPTION

### OPTIMISER LE CYCLE DE VIE DE NOS PRODUITS

1. ÉQUIPES R&D FORMÉES À L'ÉCOCONCEPTION SELON LA NORME EN 16524
2. UTILISATION RAISONNÉE DES MATIÈRES PREMIÈRES POUR LA FABRICATION
3. PRODUITS FACILES À ENTRETENIR, RÉPARABLES, AVEC UNE DURÉE DE VIE PLUS LONGUE
4. REMPLACEMENT ET RECYCLAGE FACILES DES COMPOSANTS
5. AFFICHAGE CLAIR DES INDICES DE RÉPARABILITÉ AVEC LE REPAR-SCORE

le Repar-score est affiché sur nos nouvelles générations de plate-formes individuelles.

voir p.33

### SÉLECTIONNER DES MATÉRIAUX RESPONSABLES

Le bois des planchers de nos échafaudages **EST CERTIFIÉ FSC OU PEFC**

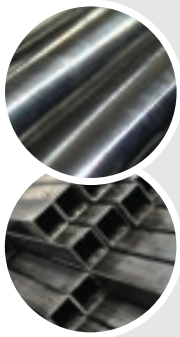

LES PRODUITS DUARIB SONT COMPOSÉS À

**95%**

**D'ACIER ET D'ALUMINIUM**

**MATÉRIAUX 100% RECYCLABLES**

### AMÉLIORER NOS PRATIQUES D'EMBALLAGE

**2022**

DIMINUTION DE

**16%**

**DE NOTRE CONSOMMATION DE PLASTIQUE**

**2024**

SUR 100% DE NOS PACKAGING PLASTIQUE

**30%**

**DE MATÉRIAUX RECYCLÉS**

# 02 | LA PLANÈTE : DÉCARBONER ACTIVEMENT

## FAVORISER LA PROXIMITÉ

**91%**
**DE NOS FOURNISSEURS DE MATIÈRES PREMIÈRES SONT EUROPÉENS,**

**DONT 71% FRANÇAIS**

## GÉRER EFFICACEMENT LES DÉCHETS

**TECHNIQUES DE FABRICATION PROPRES PRODUISANT PEU DE DÉCHETS, SANS PRODUITS CHIMIQUES ET MINIMISANT LES NUISANCES**

**TRI, RECYCLAGE ET REVALORISATION DE NOS DÉCHETS INDUSTRIELS**

## ÉCONOMISER LES ÉNERGIES

**2022**

RÉDUCTION DE
**10%**
**DE NOTRE CONSOMMATION D'ÉNERGIE**

**2024/2025**

**AUDITS ÉNERGÉTIQUES SELON LA NORME NF EN 16247**

AFIN DE DÉFINIR DE NOUVELLES ACTIONS D'AMÉLIORATION

# 03 | L'HUMAIN : AGIR COLLECTIVEMENT

## CRÉER UN ENVIRONNEMENT DE TRAVAIL SAIN ET SÛR

- Objectif 0 accident des collaborateurs : initiatives, formations et engagements.
- Égalité d'attention et de traitement.
- Accompagnement global en bien-être et santé mentale (plate-forme Serenity, accessible 24/7).

SERENITY

## GARANTIR LA LOYAUTÉ DES PRATIQUES

- Création d'un code de bonne conduite pour assurer des pratiques commerciales exemplaires.
- Mise à disposition d'une plate-forme d'alerte anonyme.
- Mise en place d'actions de formation et de campagnes de sensibilisation sur les risques de corruption.
- Code de conduite fournisseurs.

# 04 Duarib Group PLAN D'ACTIONS RSE

## S'ENGAGER POUR L'AVENIR

## 2025

**CALCUL DE NOTRE BILAN CARBONE**

**CERTIFICATION ISO 45001,**
Gestion des risques et amélioration de la performance en matière de SST.

**PLAN DE TRANSITION EN LIGNE AVEC LES OBJECTIFS DE DÉCARBONATION**

## 2026

**MISE EN CONFORMITÉ AVEC LA DIRECTIVE EUROPÉENNE CORPORATE SUSTAINABILITY REPORTING DIRECTIVE (CSRD)**
en matière de transparence sur les aspects de durabilité.

**MISE EN ŒUVRE D'UN PLAN DE PRÉVENTION ET D'ÉCOCONCEPTION**
afin de réduire l'usage de matières non renouvelables, accroître l'utilisation de matières recyclées, faciliter les écogestes par l'utilisateur, favoriser l'utilisation d'énergies renouvelables et proposer des services de réparation.

NOTATION ecovadis PROGRESSION ANNUELLE DE 20%

# L'EXIGENCE CERTIFIÉE

## CERTIFICATIONS DU SYSTÈME QUALITÉ

**ISO 9001 :**
Norme internationale pour la gestion du système de management de la qualité.

**ISO 3834-2 :**
Norme internationnale pour la gestion de la qualité en soudage par fusion des matériaux métalliques.

## MARQUAGE CE

**EN 1090 / EN 1090-2 / EN 1090-3 / EXC2 :**
Norme européenne spécifiant les exigences pour la fabrication et l'assemblage des structures en acier et aluminium.

## LABELS DE SÉCURITÉ ET CONFORMITÉ PRODUIT

**LABEL NF 096 - ÉQUIPEMENTS DE CHANTIER :**
Garantit que nos équipements de chantier sont conformes aux normes européennes et aux spécifications complémentaires.

**LABEL NF 093 - ÉCHELLES :**
Assure la sécurité et la performance des échelles, offrant fiabilité et tranquillité d'esprit.

## CERTIFICATION ENVIRONNEMENTALE

**FSC :**
Garantit que les produits proviennent de forêts gérées de manière responsable, minimisant l'impact environnemental et promouvant une gestion durable.

## QUALIFICATION RIGOUREUSE AVANT COMMERCIALISATION

Tous nos produits sont validés par un organisme extérieur et contrôlés par plus de 6 laboratoires européens agréés, garantissant une évaluation fiable et impartiale avant leur mise sur le marché.

DUARIB
ATTESTATION DE CONFORMITE
Année 2024
T PLIANTS 4-5-6-140

# EXTRAIT DES CONDITIONS GÉNÉRALES DE VENTE EN VIGUEUR*

**L'intégralité des conditions générales de vente est disponible sur simple demande et téléchargeable sur www.duarib.fr*

## PRÉAMBULE

Les présentes Conditions Générales de Vente s'appliquent à toutes les commandes passées auprès de la société Duarib Group SAS pour la marque Duarib. En conséquence, toute commande passée au **Vendeur** implique nécessairement, l'acceptation entière et sans réserve par le **Client** des dites Conditions Générales de Vente. Les présentes Conditions Générales de Vente sont modifiables à tout moment. Toute modification prendra effet à la date de réception de sa notification au **Client**.

## PASSATION DE COMMANDE

Les commandes doivent être adressées par courrier, courrier électronique ou échange de données informatisées (EDI) à l'adresse suivante Duarib Group - 25 route de la Limouzinière - BP 41 - 44310 Saint-Philbert-de-Grand-Lieu ou welcome@duarib.fr.
Le **Vendeur** se réserve le droit de refuser les commandes en cas de manquement du **Client** à l'une quelconque de ses obligations et, plus généralement, de refuser, partiellement ou totalement, toute commande présentant un caractère anormal pour quelque raison que ce soit ou passée de mauvaise foi. Les commandes ne deviennent fermes et définitives qu'après acceptation par le **Vendeur**, la livraison valant acceptation. Toute annulation ou modification de commande du **Client** devra être notifiée par écrit au **Vendeur** et devra faire l'objet d'une acceptation expresse et écrite du **Vendeur** que ce dernier se réserve le droit de refuser. En cas de doute concernant la solvabilité du **Client**, le **Vendeur** se réserve le droit d'exiger du **Client** le paiement du montant de la commande avant expédition du matériel.

## TARIF

Les prix des produits sont fixés par les conditions tarifaires applicables à la date de la commande par le **Vendeur**. Le tarif pourra néanmoins être modifié par le **Vendeur**, jusqu'à la livraison, en cas de survenance d'un évènement exceptionnel bouleversant l'économie du contrat. Les conditions pour atteindre le « Franco de port », que ce soit pour la France Métropolitaine, ou pour les îles territoriales, sont définies à la date du devis ou de la commande. Les prix et renseignements figurant dans les documents promotionnels, catalogues et prospectus qui pourraient être émis par le **Vendeur** sont donnés à titre purement indicatif ; seules prévalent les conditions tarifaires du **Vendeur** en vigueur au jour de la commande.

## LIVRAISON - LOGISTIQUE

Les produits voyagent aux risques et périls du **Client**, à qui il appartient de vérifier les produits au moment de leur réception en présence du livreur et de faire immédiatement toutes réserves utiles et précises auprès du transporteur, dans les conditions précisées à l'article L.133-3 du Code du commerce. Si une anomalie n'a pas été identifiée (dommage non apparent) lors de la livraison, le **Client** adressera une Lettre Recommandée avec Avis de Réception au transporteur, avec copie au **Vendeur**, dans les 72 heures ouvrables qui suivent la livraison.

## CONDITIONS DE RÉGLEMENT

Les factures sont payables à notre établissement ayant émis la facture à **45 jours fin de mois (calculé fin de mois plus 45 jours), par chèque, virement, lettre de change acceptée ou non, billet à ordre**. Les lettres de change devront être retournées au **Vendeur** revêtues de l'acceptation du **Client** dans les vingt jours de leur réception. Seul le règlement à l'échéance convenue est libératoire. A défaut de paiement, même partiel, d'une seule des échéances convenues pour l'une quelconque des livraisons, le **Vendeur** se réserve la possibilité de demander l'exigibilité immédiate de la totalité des sommes dues par le **Client** à quelque titre que ce soit.

## RÉSERVE DE PROPRIETÉ

Il est expressément convenu que les produits vendus demeurent la propriété du **Vendeur** jusqu'au paiement intégral des factures.

## GARANTIE

**Garantie légale et réglementaire** : Les produits commercialisés par le **Vendeur** sont conformes à la législation et/ou réglementation, et/ou aux normes en vigueur pour une commercialisation en France métropolitaine, et sont garantis contre tous vices de fabrication, hors pièces d'usure, conformément aux dispositions légales et réglementaires applicables.
**Garantie contractuelle** : En sus des garanties légales et réglementaires applicables, le **Vendeur** garantit ses matériels (sauf clauses spéciales acceptées entre lui et le **Client** ou figurant dans les conditions de ventes promotionnelles ou de déstockage) pour une durée de 2, 5 ou 10 ans selon les données techniques mentionnées dans la fiche produit du matériel en vigueur à la date de livraison, et à l'exclusion:
- De la main d'œuvre et des frais de déplacement,
- Des pièces d'usure,
- De l'usure provoquée par suite de manque de graissage ou d'entretien ou par suite de chocs,
- Des dégâts occasionnés par un usage abusif,
- Des produits accidentés lors des transports ou manutentions,
- De l'utilisation des produits dans des conditions qui ne seraient pas conformes à celles définies par les modes d'emploi du **Vendeur**,
- Des produits ayant été modifiés sans l'accord du **Vendeur**.

Cette garantie contractuelle est limitée à l'échange pur et simple des produits considérés comme défectueux, sans donner droit au versement d'une quelconque indemnité ou de dommages et intérêts pour quelque cause que ce soit. Les frais de transport aller seront à la charge du Client, les frais de retour seront à la charge du **Vendeur.**

## RETOURS

Aucun retour de produit ne sera admis sans l'accord préalable et écrit du **Vendeur**. A défaut de cet accord écrit, les produits retournés seront tenus à la disposition du **Client** avec facturation des frais de magasinage. En toute hypothèse, les coûts afférents au transport des produits retournés resteront à la charge du **Client.**

## CONTESTATIONS COMMERCIALES

Toute contestation commerciale de la part du **Client** relative à l'ensemble de la relation commerciale avec le **Vendeur** (factures, contrats de coopération commerciale, contrats de services distincts, créances diverses, etc.) devra être formulée au plus tard dans les douze mois suivant l'expiration de l'année civile au titre de laquelle la somme est due.

## ENTRÉE EN VIGUEUR

Les présentes Conditions Générales de Vente prennent effet le **1er janvier 2025**. Elles annulent et remplacent celles établies antérieurement à la date des présentes.

**Duarib Group, SAS au capital de 9.100.000 euros, RCS Evreux 552.114.610**

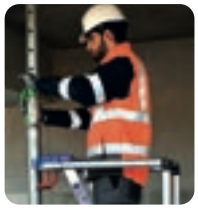

Emportez la version digitale de ce catalogue partout avec vous !

**www.duarib.fr**


## SERVICE COMMERCIAL

**Tél. : 02 40 78 97 22 • welcome@duarib.fr**

**AGENCE ÎLE DE FRANCE**
139, rue Rateau • Parc des Damiers • Bâtiment C
93120 La Courneuve
Tél. : 01 48 69 40 00
agenceparis@duaribgroup.com

**SITES DE PRODUCTION**

979 Avenue de la Gare
27610 Romilly-sur-Andelle

Route de la Limouzinière - BP 41
44310 Saint-Philbert de Grand-Lieu


Textes et photos non contractuels- Décembre 2024.

**Une marque de Duarib Group**
Duarib Group SAS • 979 Avenue de la Gare • 27610 Romilly-sur-Andelle